CHUCK チャックシリーズ CHUCK SERIES

ROTARY CYLINDER シリンダシリーズ CYLINDER SERIES

WORK GRIPPER ワークグリッパシリーズ WORK GRIPPER SERIES

Kitagawa

CHUCK

ROTARY CYLINDER

WORK GRIPPER

CHUCK INDEX [掲載商品 Product Description]

チャック選定表 Chuck Selection Chart P. 3

CHUCK スタンダードチャック Standard Chuck

高精度大貫通穴径中空パワーチャック
High Precision, Ultra-large Through-hole, High-speed Power Chuck
BR series P. 7

BRシリーズへの交換方法
Exchanging procedure to BR series P. 9

中空パワーチャック
Thru-Hole Power Chuck
B-200 series P. 11

中空パワーチャック(ショートテーパ)
Thru-Hole Power Chuck(Direct Mount)
B-200A series P. 12

中空パワーチャック
Thru-Hole Power Chuck
B series P. 13

中空パワーチャック(ショートテーパ)
Thru-Hole Power Chuck(Direct Mount)
B-A series P. 14

大貫通穴径中空パワーチャック
Large Thru-Hole Power Chuck
BB200 series P. 15

大貫通穴径中空パワーチャック(ショートテーパ)
Large Thru-Hole Power Chuck(Direct Mount)
BB200A series P. 16

高精度中空パワーチャック
High Precision Thru-Hole Power Chuck
BS300 series P. 17

高精度中空パワーチャック(ショートテーパ)
High Precision Thru-Hole Power Chuck(Direct Mount)
BS300A series P. 18

中空ロングストロークパワーチャック
Long Stroke Power Chuck
BL-200 series P. 19

中空ロングストロークパワーチャック(ショートテーパ)
Long Stroke Power Chuck(Direct Mount)
BL200A series P. 20

2爪中空パワーチャック
2 Jaw Thru-Hole Power Chuck
BT200 series P. 21

2爪大貫通穴径中空パワーチャック
2-Jaw Large Thru-Hole Power Chuck
BBT200 series P. 22

2爪中空ロングストロークパワーチャック
2-Jaw Long Stroke Power Chuck
BLT200 series P. 23

高速中空パワーチャック
Counter Balanced Power Chuck
HOH series P. 24

クイックジョーチェンジチャック
Quick Jaw-Change Chuck
QB300 series P. 25

クイックジョーチェンジチャック
Quick Jaw Replacement Chuck
QJR series P. 26

中実パワーチャック
Closed Centre Power Chuck
N series P. 27

中実パワーチャック(ショートテーパ)
Closed Centre Power Chuck(Direct Mount)
N-A series P. 28

立形旋盤用大型チャック
Large Power Chuck for Vertical Lathes
NV series P. 29

2爪中実パワーチャック
2-Jaw Closed Center Power Chuck (NLT-Long Stroke)
NT・NLT series P. 30

中実ロングストロークパワーチャック
Closed Centre Power Chuck(Long Stroke)
NL series P. 31

中実ロングストロークパワーチャック(ショートテーパ)
Closed Centre Power Chuck(Long Stroke, Direct Mount)
NL-A series P. 32

中実超ロングストロークパワーチャック
Mega-Long Stroke Chuck
ML series P. 33

2爪中実超ロングストロークパワーチャック
2-Jaw Mega-Long Stroke Chuck
MLT series P. 34

1爪中実超ロングストロークパワーチャック
1-Jaw Mega-Long Stroke Chuck
MLV series P. 35

4爪中実パワーチャック
4-Jaw Lever Type Power Operated Chuck with Closed Centre
HW series P. 36

フロント中空エアチャック
Air-Operated Self Contained Chuck
UVE-K series P. 37

大口径フロント中空エアチャック
Air-Operated Self Contained Chuck
UPR series P. 38

大口径フロント中空エアチャック
Air-Operated Self Contained Chuck
UB series P. 39

精密中実エアチャック
High Precision Air Chuck
KPC series P. 41

CHUCK アドバンスチャック Advanced Chuck

パワーウィングチャック
Power Wing Chuck
PW (C) series P. 43

デュアルロックチャック
Dual Lock Chuck
DL200 series P. 47

2爪パワーウィングチャック
2-Jaw Power Wing Chuck
PWT (C) series P. 51

中空プルロックチャック
Open Centre Pull Lock Chuck
PUB series P. 52

プルロックチャック
Pull Lock Chuck
PU series P. 53

内径プルロックチャック
Internal Pull Lock Chuck
PUE series P. 55

レベルロックチャック
Level Lock Chuck
LU series P. 56

フィンガーチャック
Finger Chuck
FG(T) series P. 57

高剛性アルミホイール用フィンガーチャック
Finger Chuck for Automotive Wheels
FG-V series P. 59

アルミホイール用フィンガーチャック
Finger Chuck for Automotive Wheels
FG-L series P. 60

アルミホイール用フィンガーチャック
6-Jaw Finger Chuck for Motorcycle Wheels
FG-M series P. 61

省段取りアルミホイール用フィンガーチャック
Easy Preparation Finger Chuck for Automotive Wheels
FG-Q series P. 62

ROTARY CYLINDER シリンダ Cylinder

短寸中空回転油圧シリンダ
Compact Style Large Thru-Hole High speed Hydraulic Cylinder with Open Centre
SS series P. 65

中空回転油圧シリンダ
Large Thru-Hole High Speed Hydraulic Cylinder with Open Centre
S series P. 67

中空回転油圧シリンダ（ロングストローク）
Large Thru-Hole High Speed Hydraulic Cylinder with Open Centre (Long Stroke)
S-L series P. 68

中空回転油圧シリンダ
Large Thru-Hole High Speed Hydraulic Cylinder with Open Centre
SR series P. 69

中空回転油圧シリンダ
High Speed Hydraulic Cylinder with Open Centre
F series P. 71

クーラントコレクタ・確認装置
Coolant Collector Confirmation Device P. 72

短寸中実回転油圧シリンダ
Compact Style Hydraulic Cylinder with Closed Centre
M series P. 73

中実回転油圧シリンダ
Hydraulic Cylinder with Closed Centre
Y-R series P. 75

中実回転油圧シリンダ（センサー付）
Hydraulic Cylinder with Closed Centre (with sensor switches)
Y-RE series P. 76

中実回転油圧ダブルシリンダ
Tandem Cylinder
YW-R series P. 77

中実回転エアシリンダ
High Speed Air Cylinder with Closed Centre
AY-R series P. 78

ステーショナリシリンダ
Stationary Cylinder
YS series P. 79

CHUCK ハンドチャック Manual Chuck

一体爪スクロールチャック（ストレートインロー）
Scroll Chuck with Integrated Jaw(Straight Recess)
SC・JN series P. 81

分割爪スクロールチャック（ストレートインロー）
Scroll Chuck with 2 Piece Jaw (Straight Recess)
JN-T series P. 82

前面取付型スクロールチャック（ストレートインロー）
Front Mounting Type Scroll Chuck (Straight Recess)
SC・JN・JN-T・JN-TN series P. 83

分割爪スクロールチャック（ショートテーパ）
Scroll Chuck with 2 Piece Jaw (Direct Mount)
JN-RA series P. 84

2爪スクロールチャック（ストレートインロー）
2-Jaw Scroll Chuck (Straight Recess)
JT series P. 85

4爪スクロールチャック（ストレートインロー）
4-Jaw Scroll Chuck (Straight Recess)
JS series P. 86

インディペンデントチャック（ストレートインロー）
Independent Chuck(Straight Recess)
IC series P. 87

インディペンデントチャック（ショートテーパ）
Independent Chuck(Short Taper)
IA series P. 88

WORK GRIPPER ワークグリッパ Work Gripper

ワークグリッパ
Work Gripper
AS series P. 91

2爪ワークグリッパ
2-Jaw Work Gripper
AT series P. 93

パワーウイングワークグリッパ
Power Wing Work Gripper
PWS06 P. 95

内径プルロックワークグリッパ
Internal Pull Lock Work Gripper
PUES06 P. 97

プルロックワークグリッパ
Pull Lock Work Gripper
PLS series P. 99

ジグモジュール
Jig Module
JM200 P.101

スクロールワークグリッパ
Stationary Scroll Chuck
SC-S series P.103

オプション
Option P.105

CHUCK 部品・その他 Jaws and Accessories

パワーチャック用ソフトジョー
Soft Jaws for Power Chuck
SJ series P.107

パワーチャック用ハードジョー
Hard Jaws for Power Chuck
HB series P.111

Tナット
T-nut P.112

スクロールチャック用ハードジョー
Hard Jaws for Scroll Chuck
HBS series P.113

スクロールチャック用ソフトジョー
Soft Jaws for Scroll Chuck
SBS series P.114

バックプレート
Back Plate P.115

カバーフタ
Cover Cap P.116

チャックグリース
Chuck Grease
Chuck Grease Pro P.117

チャックグリース
Chuck Grease
Grease Nipple P.119

静止型チャック把握力計
Jaw Force Tester
JFT-S100A P.120

DATA **ショートテーパチャックの旋盤適合表**
Compatibilities of Lathes to Short Taper Chucks P.121

旋盤主軸端とショートテーパチャック取付けに関して
For mounting a directly-mounted type chuck to lathe spindle end P.125

スクロールチャックのパーツご注文に際して
For order of Scroll Chuck parts P.127

CHUCK チャック選定表 Chuck Selection Chart

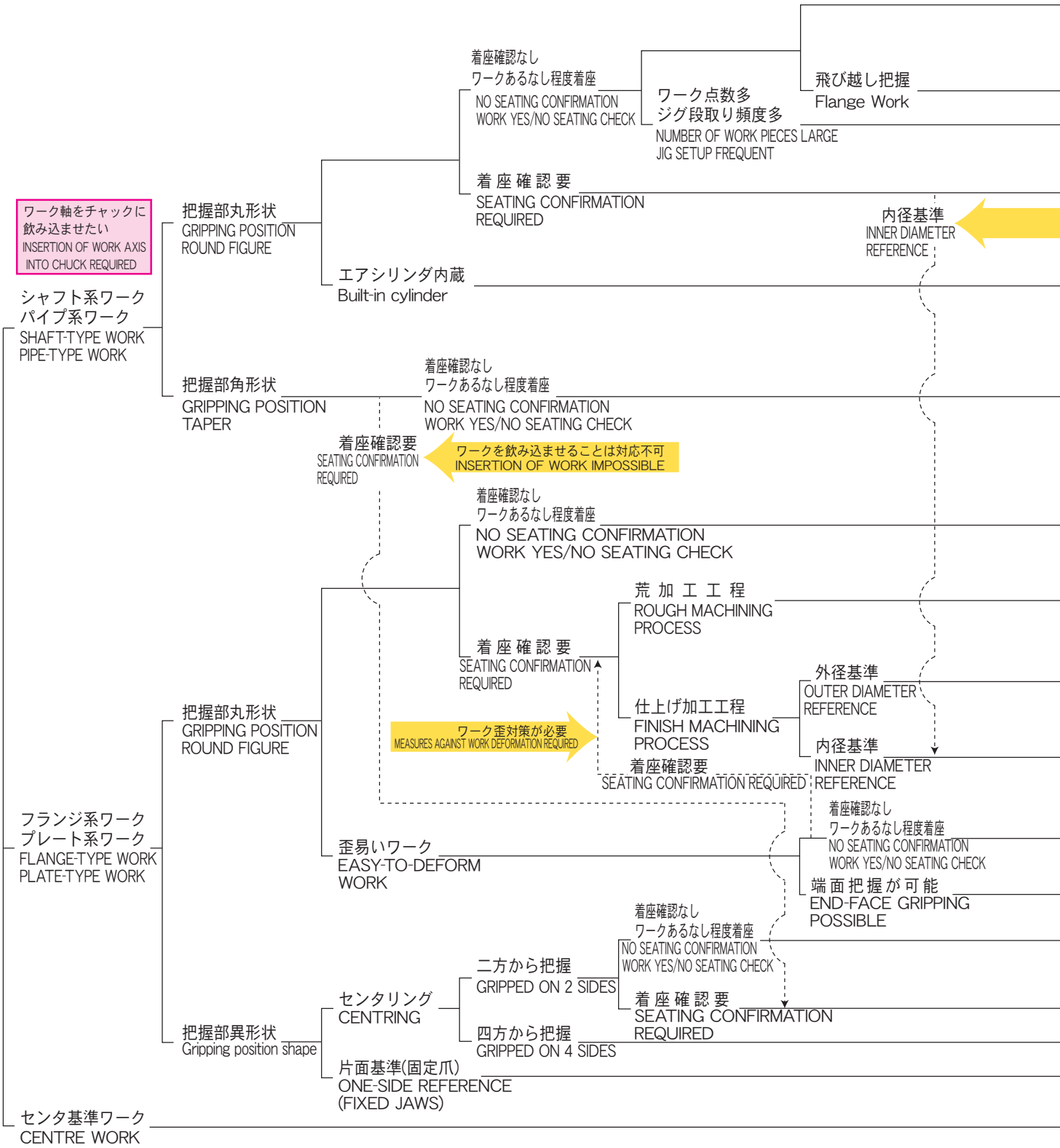

	カタログ Catalogue 掲載ページ Page	チャックサイズ（インチ） Chuck Size (Inches) 3	4	5	6	8	10	12	15	18	21	24
高把握精度 High gripping accuracy — BR	P.7				○	○	○					
挿入部ワーク径大 INSERTING POSITION WORK DIAMETER LARGE — BB200	P.15				○	○	○	○				
ジョー浮上り軽減 JAW FLOATING REDUCTION — BS300	P.17				○	○	○					
高速回転必要 HIGH-SPEED ROTATION REQUIRED — HOH	P.24				○	○	○	○	○			
B-200/B	P.11～14		○	○	○	○	○	○	○	○	○	○
BL-200	P.19				○	○	○	○				
QB300	P.25				○	○	○	○				
安定把握精度 STABLE CHUCKING ACCURACY — QJR	P.26					7・8	○	○				
外径基準 OUTER DIAMETER REFERENCE — PUB200	P.52				○	○	○	○				
ワークを飲み込ませることは対応不可 INSERTION OF WORK IMPOSSIBLE												
把握部小径 GRIPPING POSITION DIAMETER SMALL — UVE-K	P.37	※商品ページをご覧ください ※Refer to the product page.										
把握部大径 GRIPPING POSITION DIAMETER LARGE — UB	P.39											
飛び越し把握 Flange Work — UPR	P.38											
主に油井管 MAINLY OIL WELL PIPE — BT200	P.21		○	○	○	○	○	○				
挿入部ワーク径大 INSERTING POSITION WORK DIAMETER LARGE — BBT200	P.22				○	○	○	○				
飛び越し把握 Flange Work — BLT200	P.23				○	○	○	○				
N	P.27		○	○	○	○	○	○	○	○	○	○
立形旋盤用 FOR VERTICAL WORKING LATHE — NV	P.29	※商品ページをご覧ください ※Refer to the product page.										
飛び越し把握 Flange Work — 飛び越し量小 SKIP PORTION SMALL — NL	P.31		○		○	○	○	○		○		
飛び越し量大 SKIP PORTION LARGE — ML	P.33				○	○						
PW	P.43				○	○	○	○	○			
安定把握精度 STABLE CHUCKING ACCURACY — PU200	P.53	○	○	○	○	○	○	○				
LU	P.56				○	○	○	○				
ジョーが平行移動 PARALLEL JAW CLAMPING — DL200	P.47				○	○	○	○				
8インチ以上 8 INCHES OR MORE — DL200												
6インチ以下 6 INCHES OR LESS — 安定把握精度 STABLE CHUCKING ACCURACY — PUE	P.55			○	○	○						
KPC	P.41	※商品ページをご覧ください ※Refer to the product page.										
FG	P.57			○	○	○	○	○				
NT/NLT ※NLTはロングストローク ※NLT = Long stroke	P.30		○	○	○	○	○	○	○			
飛び越し把握 Flange Work — MLT	P.34				○	○						
PWT	P.51				○	○	○	○	○			
HW	P.36					○	○	○	○			
MLV	P.35				○	○						
把握部丸形状 GRIPPING POSITION ROUND FIGURE — PW-C	P.43				○	○	○	○	○			
把握部角形状 GRIPPING POSITION TAPER — PWT-C	P.51				○	○	○	○	○			

※改良等の理由によって、予告なく変更することがあります。
※The contents in this chart are subject to change without notice for further improvement, etc.

技術を研ぎ澄ます
世界が認めた信頼のブランド
Universally recognised and trusted brand offering proven technology

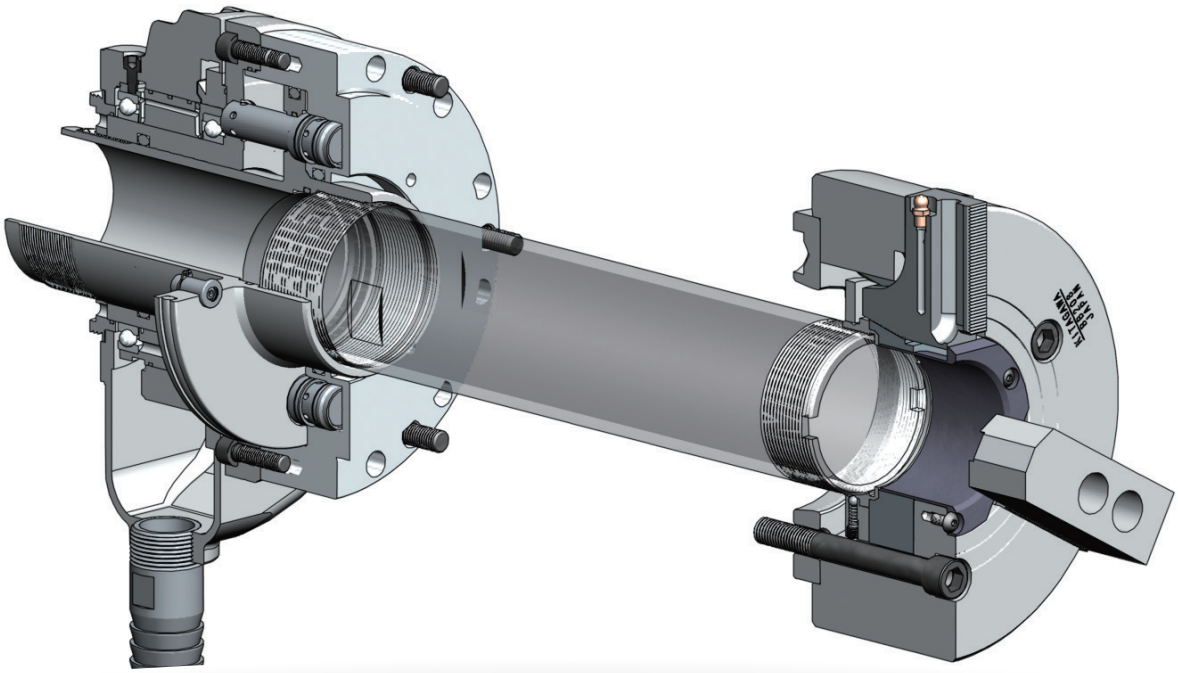

半世紀以上もの間、世界中のお客様より高い信頼をいただいているKITAGAWAチャック。それは、高精度・高品質な商品を厳しく品質管理し、安心してご使用いただける製造体制によります。
進化し続ける最先端のチャッキングテクノロジーであらゆる加工条件に、フレキシブルに対応するチャックシリーズ。幅広いバリエーション、きめ細やかな対応、独自のノウハウに裏付けられた技術を誇り、ワークホールディングで未知なる世界に挑戦します。

For over half a century, KITAGAWA products have inspired confidence in customers all over the World. The Kitagawa series of chucks is wide-ranging and so technologically advanced that we can offer solutions for all machining conditions, no matter how punishing. Manufacturing systems with exceptional quality controls ensure the production of highly precise and superior products, which guarantee trouble-free operation. Our unique innovations in workholding solutions, supported by highly specialised design teams and a proven history of excellence, shows our capacity to challenge the world of engineering.

スタンダードチャック Standard Chuck

世界の標準的定番
パワーチャックシリーズ
Standard Chcuk series exclusive For KITAGAWA chucks

豊富なバリエーションを持つスタンダードチャック。
世界のスタンダードチャックであるジョー平行移動型の中空タイプ、中実タイプからエアシリンダ内蔵型のエアチャック。標準タイプのチャックを利用したワーク対応設計。
あらゆる要求に対応できる幅広いラインアップと独自のノウハウで最適なワークホールディングを提案します。

From our standard chucks and cylinders through to our most advanced, this extensive line up combines excellence with performance, and caters for all KITAGAWA chucking.

CHUCK

高精度大貫通穴径中空パワーチャック
High Precision, Ultra-large Through-hole, High-speed Power Chuck
BR series

常識を覆す次世代の標準チャック
The next generation standard chuck
ジョー成形直後の把握精度0.01mm T.I.R.以下。
Gripping accuracy of 0.01mm T.I.R. or less immediately after jaw forming.

＊CE対応品　＊CE correspondence

Next Generation Standard Chuck BR SERIES

●常識を超える0.01mm T.I.R.以下の把握精度。
標準チャックの常識を覆す把握精度により仕上加工にも最適。

Gripping accuracy of 0.01mm T.I.R. or less
Unprecedented high gripping accuracy of standard chuck is also suitable for finish machining.

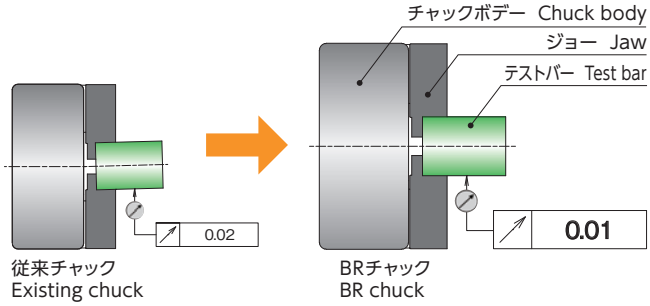

●安定した加工品質
ジョーの浮き上がりの低減により安定した加工品質を実現します。

Stable machining quality
Reduced jaw-lift provides stable machining quality.

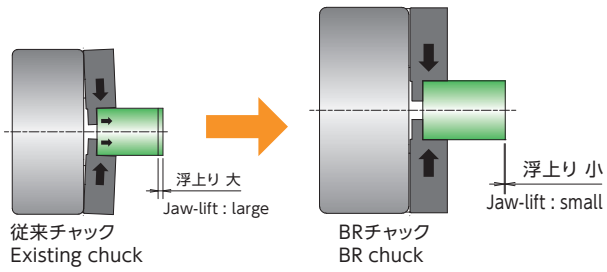

●当社のB-200、BB200チャックとの取付互換。
既存のシリンダが使用可能で、最小のコストで最高の性能を導入いただけます。

Interchangeable with Kitagawa B-200 and BB200 series.
Continued use of the currently used rotary hydraulic cylinder allows you to implement the best performance at the lowest cost.

※BRシリーズへの交換方法はP9をご確認ください。
※See page 10 about exchanging procedure to BR series.

●オプションの特殊Tナットの使用でさらに高精度に。
Tnut-Plusの使用によりジョーの再成形が不要。
ジョー脱着後の把握精度0.01mm T.I.R.以下を実現。
当社標準ソフトジョー（SJ形）を使用可能。
ジョーの取付再現性が非常に高いため、高価な特殊ジョーは不要です。

With the optional special T-nuts, it will become more accurate.
Use of the optional Tnut-Plus eliminates the need for jaw reforming.
Gripping accuracy 0.01mm T.I.R. or less even detaching andattaching formed jaws.
Kitagawa standard soft jaws (SJ) are usable.
Due to high accuracy of jaw mounting expensive special jaws are not needed.

※Tnut-Plusの詳細はP110をご確認ください。
※See page 110 about Tnut-Plus.

オプションの特殊Tナット
Optional spesial Tnut
Tnut-Plus

BRチャックを使いこなす
To master BR series

●BRチャック専用サイト
Special website for BR chuck

BRchuck.com

日本語　English

●動画で特徴をご案内
Introducing with video

日本語　English

■寸法図 Dimensional Drawings

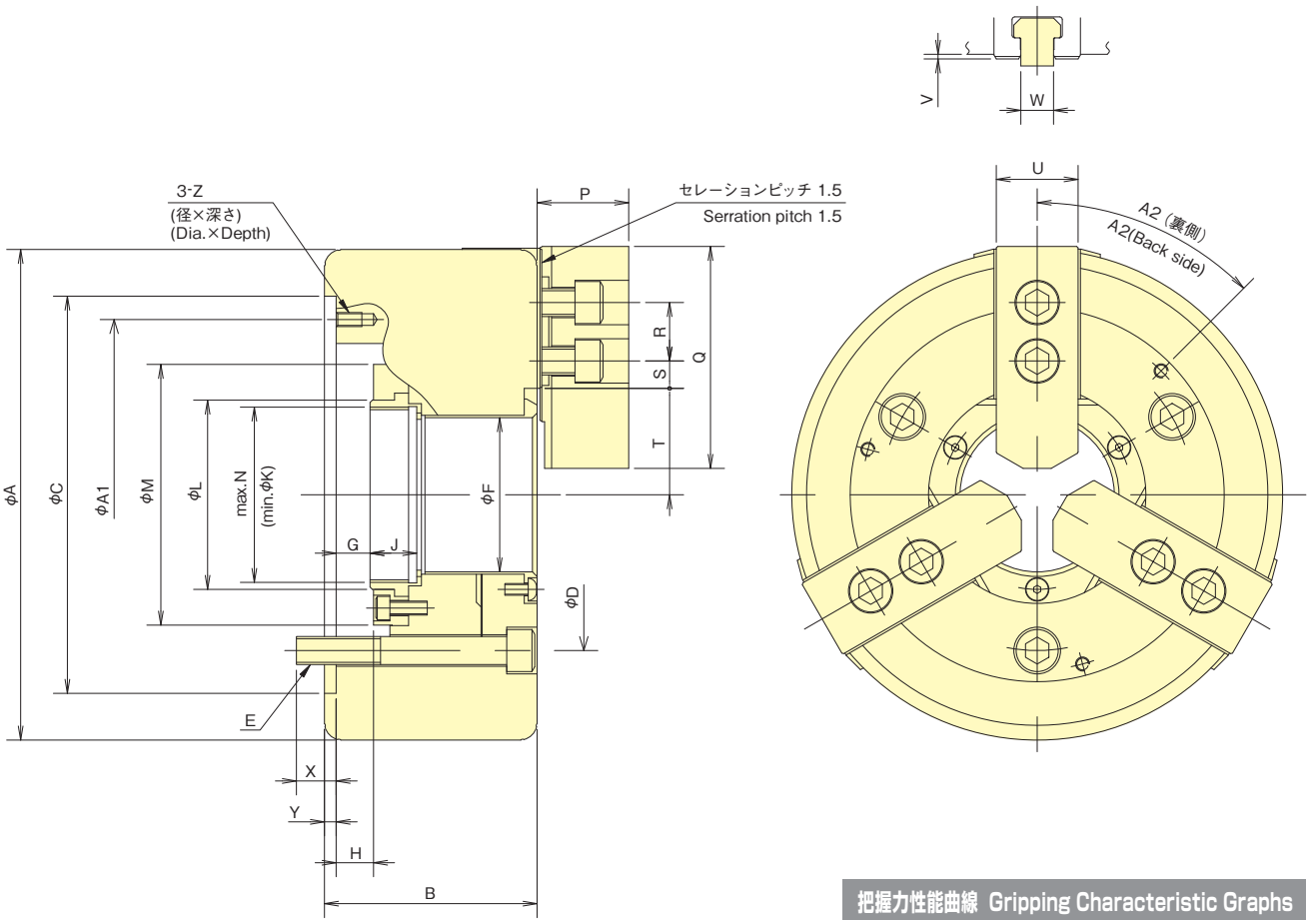

把握力性能曲線 Gripping Characteristic Graphs

※線は標準ソフトジョーを用いた場合のものです。
※With standard blank soft top jaw.

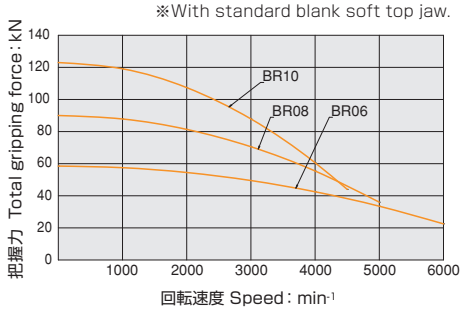

■寸法表 Dimensions

※ドローナットのねじは未加工です。
※Blank draw nut equipped.

型式 Model ＼ 寸法 Dimensions	A	B	C (H6)	D	E	F	G max.	G min.	H max.	H min.	J	K	L	M	N max.	P	Q	R	S max.	S min.	T max.	T min.	U	V	W	X	Y	Z	A1	A2
BR06	170	81	140	104.8	3-M10	53	11	-1	12	0	17.5	20	66	89.7	M60×2	33.2	72	20	21.25	9.25	36.05	33.3	31	2	12	16	5	M6×11	116	90°
BR08	210	91	170	133.4	3-M12	66	14.5	-1.5	16	0	20	30	81	111.6	M75×2	39.2	95	25	23.75	11.75	45.5	41.8	35	2	14	17	5	M6×11	150	45°
BR10	254	100	220	171.4	3-M16	81	8.5	-10.5	19	0	25	45	97	142.6	M90×2	43.2	110	30	32.25	11.25	54	49.6	40	2	16	22	5	M8×15	190	75°

■仕様表 Specifications

※把握径/把握範囲は標準のソフトジョーを使用した場合。
※Gripping dia./ Gripping range is with standard jaws.

型式 Model ＼ 仕様 Specifications	貫通穴径 Thru-Hole mm	把握径 Gripping range mm Max.	把握径 Gripping range mm Min.	ジョーストローク(直径) Jaw Stroke(diameter) mm	プランジャストローク Plunger Stroke mm	許容最高回転速度 Max. Speed min-1	許容最大入力 Max. Draw Bar Pull Force kN(kgf)	最大静的把握力 Max. Gripping Force kN(kgf)	最高回転時の動的把握力 Dynamic gripping force at max. speed kN(kgf)	質量 Net Weight kg	慣性モーメント Moment of inertia kg·m²	適合シリンダ Matching Cylinder	許容最大油圧力 Max. pressure MPa(kgf/cm²)	標準ソフトジョー Matching Soft top jaw
BR06	53	170	16	5.5	12	6000	23(2345)	58.5(5965)	22.5(2294)	12.8	0.052	SR1453	2.3(23.5)	SJ06B1
												SS1453K	2.1(21.4)	
BR08	66	210	22	7.4	16	5000	35(3569)	90(9177)	36(3671)	22.2	0.14	SR1566	3.2(32.6)	SJ08B1
												SS1666K	2.5(25.5)	
BR10	81	254	31	8.8	19	4500	49(4997)	123(12543)	44(4487)	35.8	0.32	SR1781	3.4(34.7)	SJ10B1
												SS1881K	3.1(31.6)	

※質量·慣性モーメントは取付ボルト、ソフトジョーを含んだもので、マスタージョー位置はストローク中央、ソフトジョー位置は外形図に記載の取り付け位置として計算しています。

※The weight and the moment of inertia include mounting bolts and soft jaws.
The calculation is assuming that the master jaws are at the centre of stroke and soft jaws are at as of the outline drawing.

BRシリーズへの交換方法

BRシリーズは現在ご利用中の同サイズ当社製スタンダードチャック※から容易に交換が可能です。現在ご使用いただいている回転油圧シリンダを継続してご使用いただけるため、最小のコストで最高の性能を導入いただけます。
ここではBRシリーズへの交換に際し、必要な部品や手順をご案内します。

※中空3爪タイプ：BB200/B-200/BS300シリーズ

【BRシリーズへの交換方法】
現在のご利用状況と、交換時に必要な部品や手順の概要を弊社ウェブサイトよりご確認ください。
・BRシリーズへの交換に必要な部品の確認
・BRシリーズに交換する際のシリンダの設定圧力についての注意事項

BR　チャック交換　検索
https://brchuck.com/change/

■ チャック交換手順

以下①～③のチャック交換手順を動画でご紹介しています。
詳細は、下記のURLまたはQRコードよりご確認ください。
https://www.youtube.com/channel/UC2vx_stinXpq2J4I09Y7tiw

①チャックの取り外し手順
②チャックの分解手順
③チャックの取り付け手順

■ ドローナット交換手順

1. 六角スパナでプランジャナットを固定している六角穴付ボルトを取り外し、プランジャナットおよびドローナットを一緒に取り外してください。
2. プランジャナットからドローナットを取り外します。この際、スチールボール、コイルバネ及び六角穴付止ねじを紛失しないように注意してください。
   ※6インチのみスチールボールとコイルバネはウェッジプランジャ内に存在します。
3. ドローパイプに合わせ、ドローナットにねじ加工してください。
4. 組立時は、ドローナットをプランジャナットに組込み、ドローナットを回してスチールボールの手応えを確認した上で六角穴付ボルトにて取り付けてください。手応えが無い場合、組み直してください。また、六角穴付ボルトは規定締付トルク（下記表参照）で締付けてください。

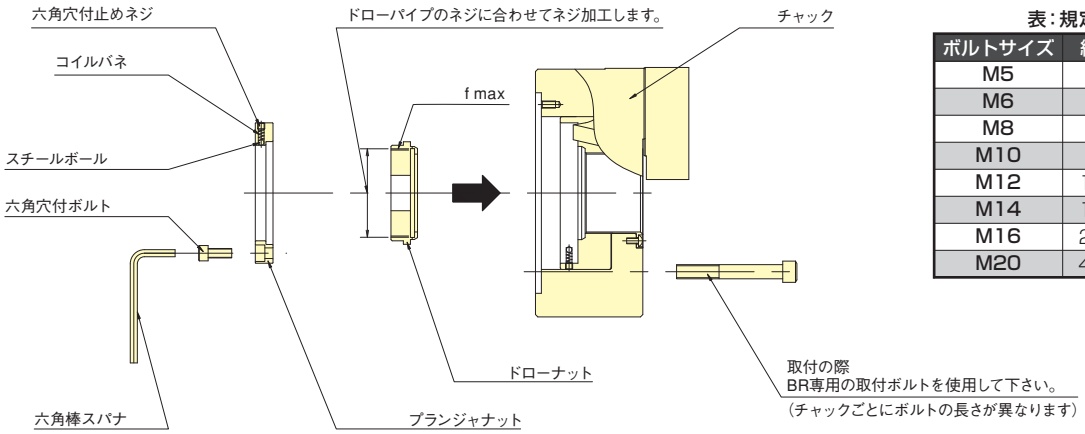

表：規定締付トルク

ボルトサイズ	締付トルク
M5	8 N·m
M6	13 N·m
M8	33 N·m
M10	73 N·m
M12	107 N·m
M14	171 N·m
M16	250 N·m
M20	402 N·m

ドローナット交換手順は取扱説明書にも記載されていますので、ご参照ください。

Exchanging procedure to BR series

BR series can be easily replaced with the same size Kitagawa standard chuck ※ currently in use.
Continued use of the currently used rotary hydraulic cylinder allows you to implement the best performance at the lowest cost.
We will guide you through the necessary parts and procedures for the exchanging to BR series.

※Through-hole 3-jaw chuck: BB200, B-200 and BS300

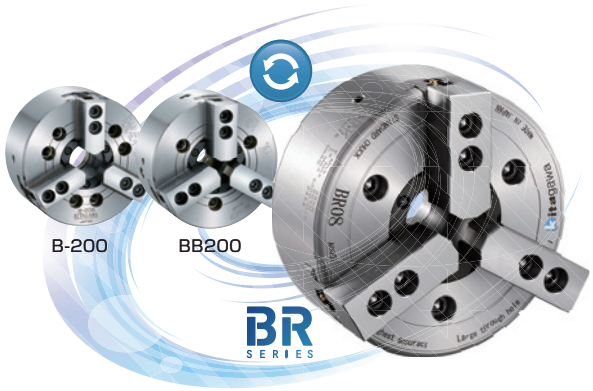

【Exchanging procedure to BR series】

Check the current usage status and overview of parts and procedures from our website.

BR chuck exchange SEARCH

https://brchuck.com/en/change/

- Checking necessary parts to replace existing chuck for BR
- Precaution for cylinder set pressure when replacing a chuck with BR series

■ Chuck exchanging procedure

The replacement procedures are introduced by videos ①～③.
Check the URL or QR code below for details.
https://www.youtube.com/channel/UC2vx_stinXpq2J4I09Y7tiw

①Chuck removal procedure
②Chuck disassembly procedure
③Chuck installation procedure

■ Draw nut exchanging procedure

1. Remove the socket head cap screw fixing the plunger nut with a hex key, and take out the plunger nut and the draw nut together.
2. Remove the draw nut from the plunger nut. At this point, pay attention not to lose the steel ball (rigid sphere of ϕ5) and the coil spring.
   ※Steel ball and coil spring are included in wedge plunger only for 6 inch chuck.
3. Process the draw nut to match the screw of the draw pipe.
4. When assembling, build the draw nut in the plunger nut, turn the draw nut to check the responsiveness of the steel ball, and then attach it with the hexagon socket head bolt. If no responsiveness is obtained, assemble it again. Also, tighten the socket head cap screw at the specified torque (See the table below).

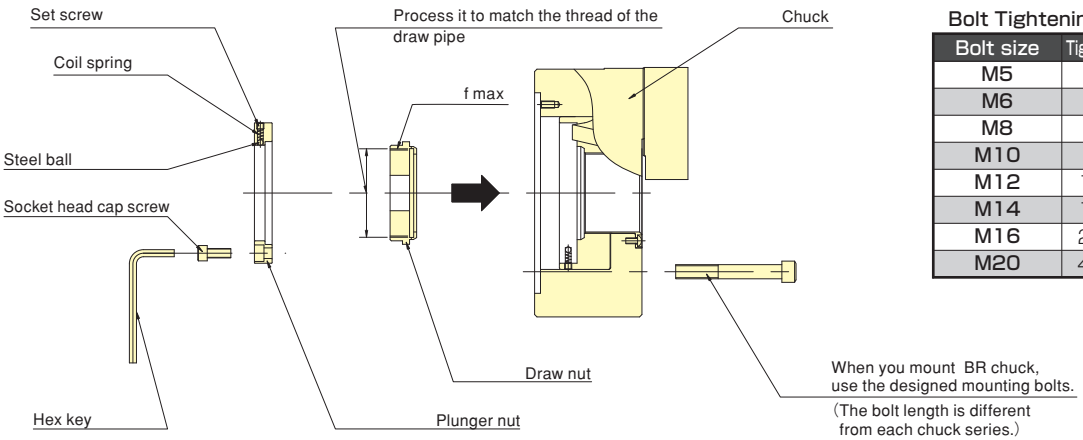

Bolt Tightening Torque

Bolt size	Tightening torque
M5	8 N·m
M6	13 N·m
M8	33 N·m
M10	73 N·m
M12	107 N·m
M14	171 N·m
M16	250 N·m
M20	402 N·m

Please refer to the instruction manual for draw nut exchanging procedure.

CHUCK

中空パワーチャック
Thru-Hole Power Chuck
B-200 series

世界が認めたスタンダードチャック
World Renowned Standard chuck

＊CE対応品　＊CE correspondence

■寸法図 Dimensional Drawings

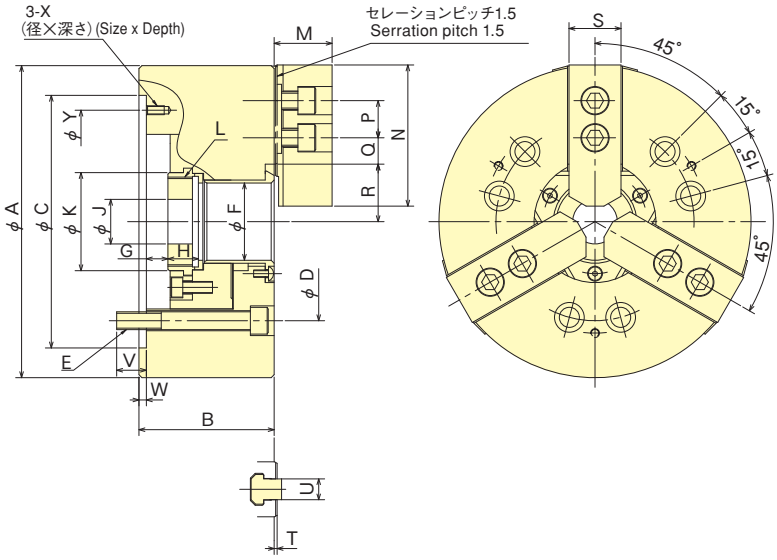

把握状態例 Gripping Example

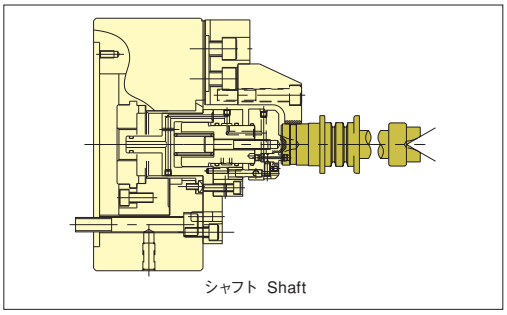

把握力性能曲線 Gripping Characteristic Graphs

※線は標準ソフトジョーを用いた場合のものです。
※With standard blank soft top jaw.

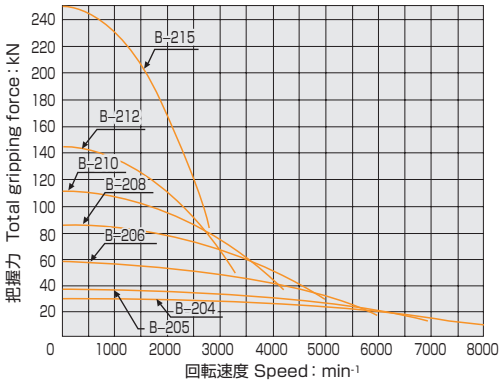

■寸法表 Dimensions

※B-204、205の取付　120°ピッチー 3本　※ドローナットのねじは未加工です。
※Mounting Bolt P. C. D for B−204 & B−205 : 120° Pitch : 3pcs. ※Blank draw nut equipped.

型式 Model ＼ 寸法 Dimensions	A	B	C (H6)	D	E	F	G max.	G min.	H	J	K	L max.	M	N	P	Q max.	Q min.	R max.	R min.	S	T	U	V	W	X	Y
B-204	110	59	85	70.6	3-M10	26	3.5	− 6.5	17.5	12	38	M32×1.5	24	49.5	14	11.25	6.75	23	20.3	23	2	10	15.5	4	−	−
B-205	135	60	110	82.6	3-M10	33	1	− 9	20	12	45	M40×1.5	26	54	14	19.75	7.75	26.5	23.8	23	2	10	15	4	−	−
B-206	169	81	140	104.8	6-M10	45	11	− 1	19	20	60	M55×2	29	66	20	22.75	9.25	32	29.25	26	2	12	16	5	M6×10	116
B-208	210	91	170	133.4	6-M12	52	14.5	− 1.5	20.5	30	66	M60×2	39	95	25	29.75	14.75	38.7	35	35	2	14	20	5	M6×12	150
B-210	254	100	220	171.4	6-M16	75	8.5	−10.5	25	45	94	M85×2	43	110	30	33.75	14.25	51	46.6	40	2	16	22	5	M8×15	190
B-212	304	110	220	171.4	6-M16	91	8	−15	28	50	108	M100×2	51	111	30	45.75	15.75	61.3	56	50	2	21	23	6	M8×15	190
B-215	381	147	300	235	6-M20	100	23	0	35	50	120	M110×2	61	135	43	54.75	20.25	70	64.7	50	2	25.5	31	6	M10×16	260

■仕様表 Specifications

※許容最高回転速度は、実測値によります。※Max. speed is shown using actual test data.
※把握径/把握範囲は標準のソフトジョーを使用した場合。※Gripping dia./gripping range is with standard soft jaws.

型式 Model ＼ 仕様 Specifications	貫通穴径 Thru-Hole mm	把握径 Gripping range mm Max.	把握径 Gripping range mm Min.	ジョーストローク(直径) Jaw Stroke(diameter) mm	プランジャストローク Plunger Stroke mm	許容最大入力 Max. Draw Bar Pull Force kN(kgf)	最大静的把握力 Max. Gripping Force kN(kgf)	許容最高回転速度 Max. Speed min-1	質量(標準)ソフトジョー付 Net Weight with Soft top jaws kg	慣性モーメント Moment of inertia kg·m²	適合シリンダ Matching Cylinder	許容最大油圧力 Max. pressure MPa(kgf/cm²)	適合ハードジョー Matching Hard top jaw	標準ソフトジョー Matching Soft top jaw
B-204	26	110	7	5.4	10	14 (1428)	28.5 (2906)	8000	4.0	0.007	F0933H	2.80 (28.6)	HB04N1	SJ04N1
B-205	33	135	12	5.4	10	17.5 (1784)	36 (3671)	7000	6.7	0.018	F0933H	3.43 (35.0)	HB04N1	SJ05N1
B-206	45	169	16	5.5	12	22 (2243)	57 (5812)	6000	11.9	0.058	S1246	2.8 (28.6)	HB06B1	SJ06L1A
B-208	52	210	13	7.4	16	34.8 (3549)	86 (8769)	5000	22.3	0.170	S1552	2.65 (27)	HB08A1	SJ08B1
B-210	75	254	31	8.8	19	43 (4385)	111 (11319)	4200	34.5	0.315	S1875	2.70 (27.5)	HB10A1	SJ10B1
B-212	91	304	34	10.6	23	55 (5608)	144 (14684)	3300	55.3	0.738	S2091	2.70 (27.5)	HB12N1	SJ12N1
B-215	100	381	50	10.6	23	98 (9993)	249 (25391)	2800	116.0	2.20	F2511H	3.30 (33.7)	HB15N1	SJ15N1

中空パワーチャック（ショートテーパ）
Thru-Hole Power Chuck (Direct Mount)
B-200A series

CHUCK

スピンドルノーズ対応バックプレート付き
Equipped with Chuck Adaptor to suit Spindle Nose
世界が認めたスタンダードチャック
Universally recognised standard chuck

＊CE対応品　＊CE correspondence

■寸法図 Dimensional Drawings

Fig. 1

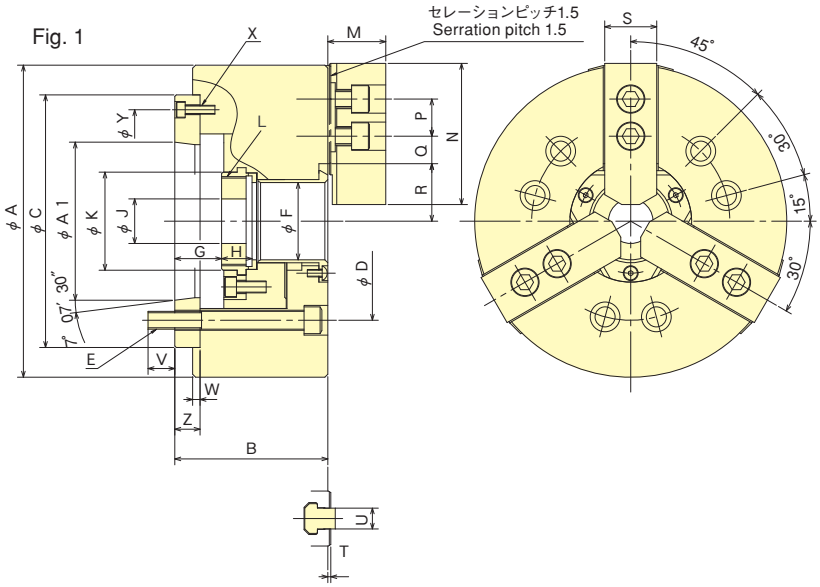

Fig. 2

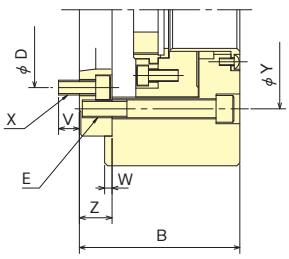

把握状態例 Gripping Example

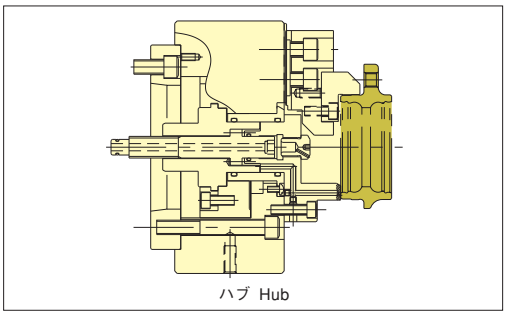

把握力性能曲線 Gripping Characteristic Graphs

※線は標準ソフトジョーを用いた場合のものです。
※With standard blank soft top jaw.

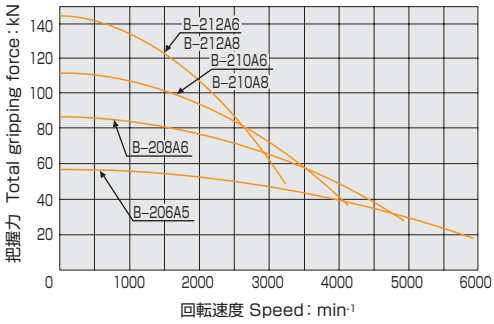

■寸法表 Dimensions

※B-210A6、B-212A6はFig.2参照。 ※ドローナットのねじは未加工です。
※B-210A6、B-212A6 are reffered to in Fig.2. ※Blank draw nut equipped.

型式 Model ＼ 寸法 Dimensions	A	B	C	D	E	F	G max.	G min.	H	J	K	L max.	M	N	P	Q max.	Q min.	R max.	R min.	S	T	U	V	W	X	Y	Z	A1
B-206A5	169	91	140	104.8	6-M10	45	26	14	19	20	60	M55×2	29	66	20	22.75	9.25	32	29.25	26	2	12	16	5	3-M 6	116	15	82.563
B-208A6	210	103	170	133.4	6-M12	52	31.5	15.5	20.5	30	66	M60×2	39	95	25	29.75	14.75	38.7	35	35	2	14	18	5	3-M 6	150	17	106.375
B-210A6	254	120	220	133.4	6-M16	75	33.5	14.5	25	45	94	M85×2	43	110	30	33.75	14.25	51	46.6	40	2	16	18.5	5	6-M12	171.4	25	106.375
B-210A8	254	113	220	171.4	6-M16	75	26.5	7.5	25	45	94	M85×2	43	110	30	33.75	14.25	51	46.6	40	2	16	24	5	3-M 8	190	18	139.719
B-212A6	304	129	220	133.4	6-M16	91	33	10	28	50	108	M90×2	51	111	30	45.75	15.75	61.3	56	50	2	21	18.5	6	6-M12	171.4	25	106.375
B-212A8	304	122	220	171.4	6-M16	91	26	3	28	50	108	M100×2	51	111	30	45.75	15.75	61.3	56	50	2	21	25	6	3-M 8	190	18	139.719

■仕様表 Specifications

※許容最高回転速度は、実測値によります。※Max. speed is shown using actual test data.
※把握径/把握範囲は標準のソフトジョーを使用した場合。※Gripping dia./gripping range is with standard soft jaws.

型式 Model ＼ 仕様 Specifications	貫通穴径 Thru-Hole mm	把握径 Gripping range mm Max.	把握径 Gripping range mm Min.	ジョーストローク(直径) Jaw Stroke(diameter) mm	プランジャストローク Plunger Stroke mm	許容最大入力 Max. Draw Bar Pull Force kN(kgf)	最大静的把握力 Max. Gripping Force kN(kgf)	許容最高回転速度 Max. Speed min-1	質量(標準ソフトジョー付) Net Weight with Soft top jaws kg	慣性モーメント Moment of inertia kg·m²	適合シリンダ Matching Cylinder	許容最大油圧力 Max. pressure MPa(kgf/cm²)	適合ハードジョー Matching Hard top jaw	標準ソフトジョー Matching Soft top jaw	主軸端呼び Spindle nose size
B-206A5	45	169	16	5.5	12	22 (2243)	57 (5812)	6000	13.7	0.063	S1246	2.8 (28.6)	HB06B1	SJ06L1A	A2-5
B-208A6	52	210	13	7.4	16	34.8(3549)	86 (8769)	5000	23.6	0.178	S1552	2.65 (27)	HB08A1	SJ08B1	A2-6
B-210A6	75	254	31	8.8	19	43 (4385)	111(11319)	4200	41.5	0.325	S1875	2.7 (27.5)	HB10A1	SJ10B1	A2-6
B-210A8	75	254	31	8.8	19	43 (4385)	111(11319)	4200	40.0	0.323	S1875	2.7 (27.5)	HB10A1	SJ10B1	A2-8
B-212A6	91	304	34	10.6	23	55 (5608)	144(14684)	3300	67	0.780	S2091	2.7 (27.5)	HB12N1	SJ12N1	A2-6
B-212A8	91	304	34	10.6	23	55 (5608)	144(14684)	3300	64	0.765	S2091	2.7 (27.5)	HB12N1	SJ12N1	A2-8

CHUCK

中空パワーチャック
Thru-Hole Power Chuck
B series

大きなワークも安定加工
Stable Machining for Large Work-piece
世界が認めた大型スタンダードチャック
Universally recognised standard chuck

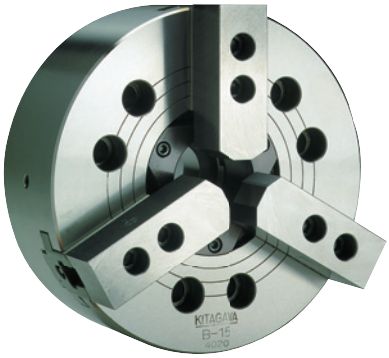

●貫通穴径 Through-hole
15インチ φ117.5・18インチ φ117.5
21インチ φ140.0・24インチ φ165.0
15inch φ117.5・18inch φ117.5
21inch φ140.0・24inch φ165.0

＊CE対応品 ＊CE correspondence

■寸法図 Dimensional Drawings

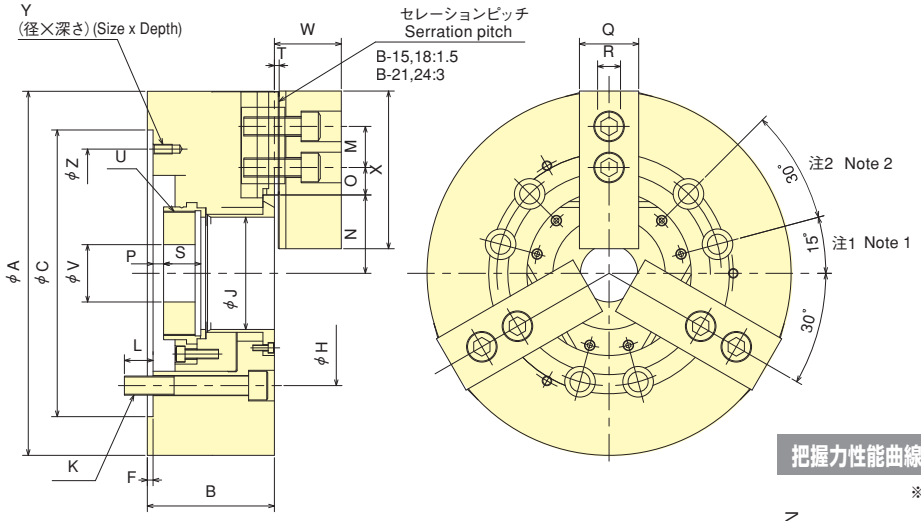

注1）B-21, 24の場合：0°
注2）B-21, 24の場合：60°

Note 1）B-21, 24：0°
Note 2）B-21, 24：60°

把握力性能曲線 Gripping Characteristic Graphs

※線は標準ソフトジョーを用いた場合のものです。
※With standard blank soft top jaw.

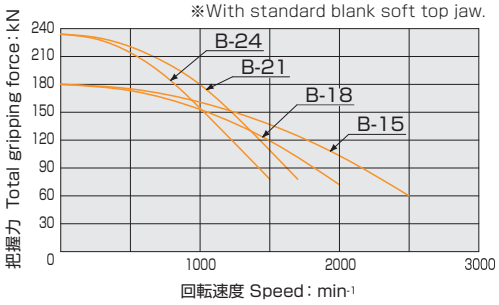

■寸法表 Dimensions ※ドローナットのねじは未加工です。 ※Blank draw nut equipped.

型式 Model ＼ 寸法 Dimensions	A	B	C (H6)	F	H	J	K	L	M	N max.	N min.	O max.	O min.	P max.	P min.	Q	R	S	T	U max.	V	W	X	Y	Z
B-15	381	133	300	6	235	117.5	6-M20	30	43	82	76.7	43.75	18.25	11	−12	62	22	39	5	M130×2	60	70	165	M10×20	260
B-18	450	133	380	6	235	117.5	6-M20	30	43	82	76.7	78.25	18.25	11	−12	62	22	39	5	M130×2	60	70	165	M10×20	320
B-21	530	140	380	6	330.2	140	6-M22	31	60	98.5	93.2	87.5	21.5	11	−12	65	25	39	5	M155×3	80	73	180	M12×30	330.2
B-24	610	149	380	6	330.2	165	6-M22	32	60	108	102.7	117.5	21.5	20	− 3	65	25	40.5	5	M175×3	80	73	180	M12×25	330.2

■仕様表 Specifications ※把握径/把握範囲は標準のソフトジョーを使用した場合。※Gripping dia./gripping range is with standard soft jaws.

型式 Model ＼ 仕様 Specifications	貫通穴径 Thru-Hole mm	把握径 Gripping range mm Max.	把握径 Gripping range mm Min.	ジョーストローク(直径) Jaw Stroke(diameter) mm	プランジャストローク Plunger Stroke mm	許容最大入力 Max. Draw Bar Pull Force kN(kgf)	最大静的把握力 Max. Gripping Force kN(kgf)	許容最高回転速度 Max. Speed min-1	質量(標準ソフトジョー付) Net Weight with Soft top jaws kg	慣性モーメント Moment of inertia kg·m²	適合シリンダ Matching Cylinder	許容最大油圧力 Max. pressure MPa(kgf/cm²)	適合ハードジョー Matching Hard top jaw	標準ソフトジョー Matching Soft top jaw
B-15	117.5	381	30	10.6	23	71(7240)	180(18355)	2500	120	2.273	F2511H	2.3(23.5)	HB15A1	SJ15C1
B-18	117.5	450	30	10.6	23	71(7240)	180(18355)	2000	164	4.451	F2511H	2.3(23.5)	HB15A1	SJ15C1
B-21	140	530	87	10.6	23	90(9177)	234(23861)	1700	235	8.95	F2511H	3.0(30.6)	HB18B2	SJ18A2
B-24	165	610	109	10.6	23	90(9177)	234(23861)	1400	293	16.60	F2511H	3.0(30.6)	HB18B2	SJ18A2

中空パワーチャック（ショートテーパ）
Thru-Hole Power Chuck (Direct Mount)
B-A series

CHUCK

スピンドルノーズ対応バックプレート付き
Equipped with Chuck Adaptor to suit Spindle Nose
世界が認めた大型スタンダードチャック
Universally recognised standard chuck

＊CE対応品　＊CE correspondence

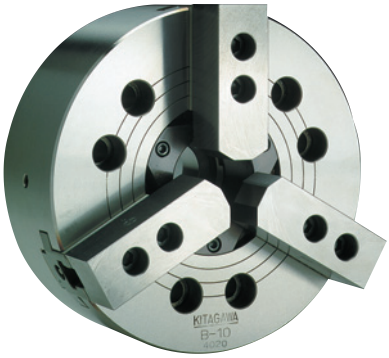

■寸法図 Dimensional Drawings

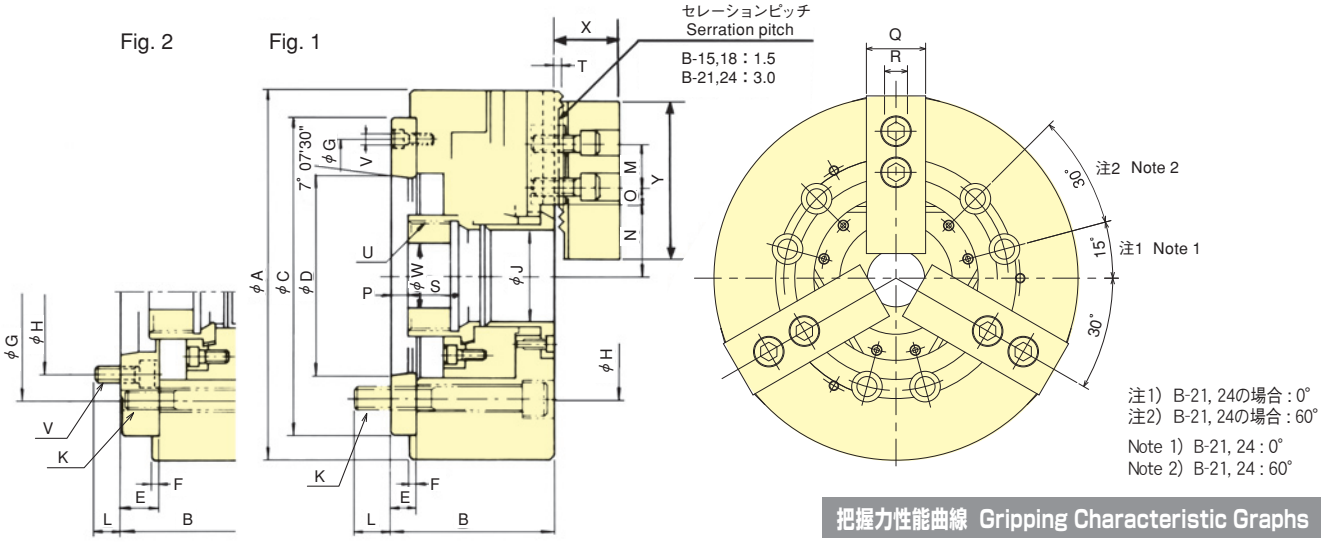

把握力性能曲線 Gripping Characteristic Graphs

※線は標準ソフトジョーを用いた場合のものです。
※With standard blank soft top jaw.

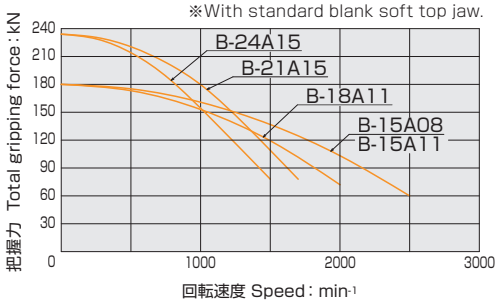

■寸法表 Dimensions

※B-15A08はFig.2参照。 ※ドローナットのねじは未加工です。
※B-15A08 is reffered to in Fig.2. ※Blank draw nut equipped.

型式 Model ＼ 寸法 Dimensions	A	B	C	D	E	F	G	H	J	K	L	M	N max.	N min.	O max.	O min.	P max.	P min.	Q	R	S	T	U max.	V	W	X	Y
B-15A08	381	160	300	139.719	33	6	235	171.4	117.5	6-M20	24	43	82	76.7	43.75	18.25	44	21	62	22	39	5	M130×2	6-M16	60	70	165
B-15A11	381	149	300	196.869	22	6	260	235	117.5	6-M20	28	43	82	76.7	43.75	18.25	33	10	62	22	39	5	M130×2	3-M10	60	70	165
B-18A11	450	149	380	196.869	22	6	320	235	117.5	6-M20	28	43	82	76.7	78.25	18.25	33	10	62	22	39	5	M130×2	3-M10	60	70	165
B-21A15	530	161	380	285.775	27	6	330.2	330.2	140	6-M22	34	60	98.5	93.2	87.5	21.5	38	15	65	25	39	5	M155×3	3-M12	80	73	180
B-24A15	610	170	380	285.775	27	6	330.2	330.2	165	6-M22	35	60	108	102.7	117.5	21.5	47	24	65	25	40.5	5	M175×3	3-M12	80	73	180

■仕様表 Specifications

※把握径/把握範囲は標準のソフトジョーを使用した場合。※Gripping dia./gripping range is with standard soft jaws.

型式 Model ＼ 仕様 Specifications	貫通穴径 Thru-Hole mm	把握径 Gripping range mm Max.	把握径 Gripping range mm Min.	ジョーストローク(直径) Jaw Stroke(diameter) mm	プランジャストローク Plunger Stroke mm	許容最大入力 Max. Draw Bar Pull Force kN(kgf)	最大静的把握力 Max. Gripping Force kN(kgf)	許容最高回転速度 Max. Speed min-1	質量(標準ソフトジョー付) Net Weight with Soft top jaws kg	慣性モーメント Moment of inertia kg·m²	適合シリンダ Matching Cylinder	許容最大油圧力 Max. pressure MPa(kgf/cm²)	適合ハードジョー Matching Hard top jaw	標準ソフトジョー Matching Soft top jaw	主軸端呼び Spindle nose size
B-15A08	117.5	381	30	10.6	23	71 (7240)	180 (18355)	2500	134	2.47	F2511H	2.3 (23.5)	HB15A1	SJ15C1	A2- 8
B-15A11	117.5	381	30	10.6	23	71 (7240)	180 (18355)	2500	127	2.385	F2511H	2.3 (23.5)	HB15A1	SJ15C1	A2-11
B-18A11	117.5	450	30	10.6	23	71 (7240)	180 (18355)	2000	178	4.775	F2511H	2.3 (23.5)	HB15A1	SJ15C1	A2-11
B-21A15	140	530	87	10.6	23	90 (9177)	234 (23861)	1700	246	9.25	F2511H	3.0 (30.6)	HB18B2	SJ18A2	A2-15
B-24A15	165	610	109	10.6	23	90 (9177)	234 (23861)	1400	304	16.85	F2511H	3.0 (30.6)	HB18B2	SJ18A2	A2-15

CHUCK

大貫通穴径中空パワーチャック
Large Thru-Hole Power Chuck
BB200 series

大径バー材も安定加工
Stable machining even for large diameter bar material
世界が認めたスタンダードチャック
Universally recognised standard chuck

●B-200シリーズとソフトジョーの兼用が可能
Standard Soft Jaw can be used for B-200 series as well

●大貫通穴径 Large through-hole

6 インチ φ53・ 8 インチ φ66
10インチ φ81・12インチ φ106

6 inch φ53・ 8 inch φ66
10inch φ81・12inch φ106

＊CE対応品 ＊CE correspondence

■寸法図 Dimensional Drawings

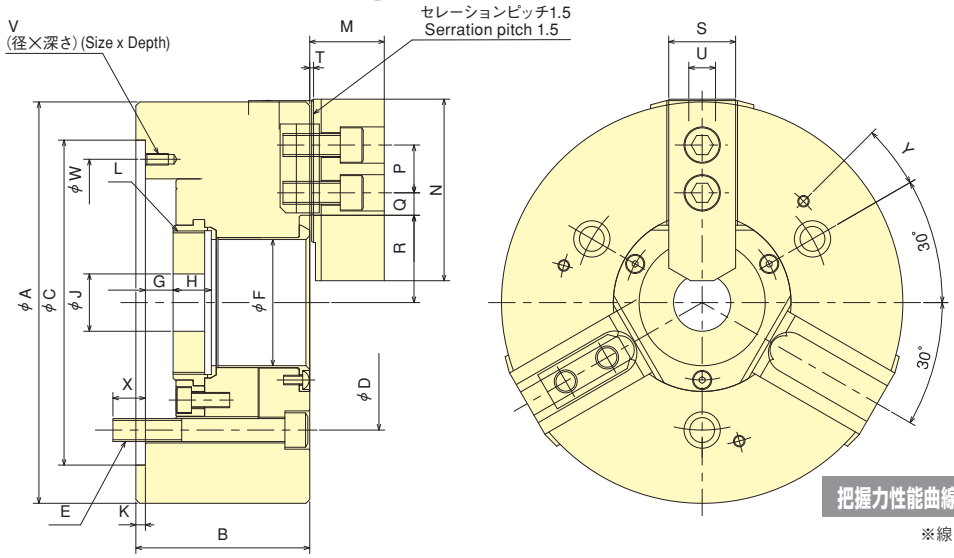

把握力性能曲線 Gripping Characteristic Graphs

※線は標準ソフトジョーを用いた場合のものです。
※With standard blank soft top jaw.

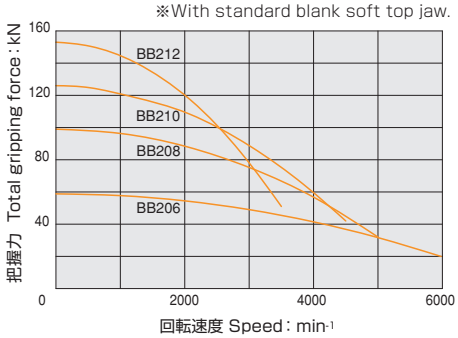

■寸法表 Dimensions ※ドローナットのねじは未加工です。 ※Blank draw nut equipped.

型式 Model ＼ 寸法 Dimensions	A	B	C (H6)	D	E	F	G max.	G min.	H	J	K	L max.	M	N	P	Q max.	Q min.	R max.	R min.	S	T	U	V	W	X	Y
BB206	170	81	140	104.8	3-M10	53	11	− 1	17.5	20	5	M60×2	33.2	72	20	21.25	10.75	36	33.25	31	2	12	M6×10	116	16	−30°
BB208	210	91	170	133.4	3-M12	66	14.5	− 1.5	20	30	5	M75×2	39	95	25	23.75	11.75	45.7	42	35	2	14	M6×12	150	17	15°
BB210	254	100	220	171.4	3-M16	81	8.5	−10.5	25	45	5	M90×2	43.2	110	30	32.25	14.25	54	49.6	40	2	16	M8×15	190	22	−15°
BB212	315	108	300	235	3-M20	106	8	−15	28	50	6	M115×2	51.7	111	30	45.75	15.75	67.8	62.5	50	2.5	21	M10×16	260	29	−15°

■仕様表 Specifications ※把握径/把握範囲は標準のソフトジョーを使用した場合。※Gripping dia./gripping range is with standard soft jaws.

型式 Model ＼ 仕様 Specifications	貫通穴径 Thru-Hole mm	把握径 Gripping range mm Max.	把握径 Gripping range mm Min.	ジョーストローク(直径) Jaw Stroke(diameter) mm	プランジャストローク Plunger Stroke mm	許容最大入力 Max. Draw Bar Pull Force kN(kgf)	最大静的把握力 Max. Gripping Force kN(kgf)	許容最高回転速度 Max. Speed min-1	質量(標準ソフトジョー付) Net Weight with Soft top jaws kg	慣性モーメント Moment of inertia kg·m²	適合シリンダ Matching Cylinder	許容最大油圧力 Max. pressure MPa(kgf/cm²)	標準ソフトジョー Matching Soft top jaw
BB206	53	170	20	5.5	12	20 (2039)	58.5 (5965)	6000	11.7	0.050	SS1453K	1.88 (19.2)	SJ06B1
BB208	66	210	23	7.4	16	32 (3263)	99 (10095)	5000	23	0.143	SS1666K	2.34 (23.9)	SJ08B1
BB210	81	254	41	8.8	19	48.8 (4976)	126 (12848)	4500	31.8	0.312	SS1881K	3.09 (31.5)	SJ10B1
BB212	106	315	49	10.6	23	59 (6016)	153 (15601)	3500	52	0.736	SS2110K	2.94 (30.0)	SJ12N1

CHUCK

大貫通穴径中空パワーチャック（ショートテーパ）
Large Thru-Hole Power Chuck (Direct Mount)
BB200A series

スピンドルノーズ対応バックプレート付き
Chuck Adaptor is equipped to suit Spindle Nose
世界が認めたスタンダードチャック
Universally recognised standard chuck

＊CE対応品　＊CE correspondence

■寸法図 Dimensional Drawings

Fig.2

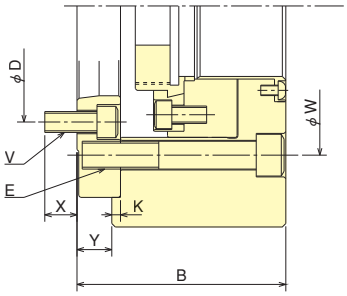

Fig.1

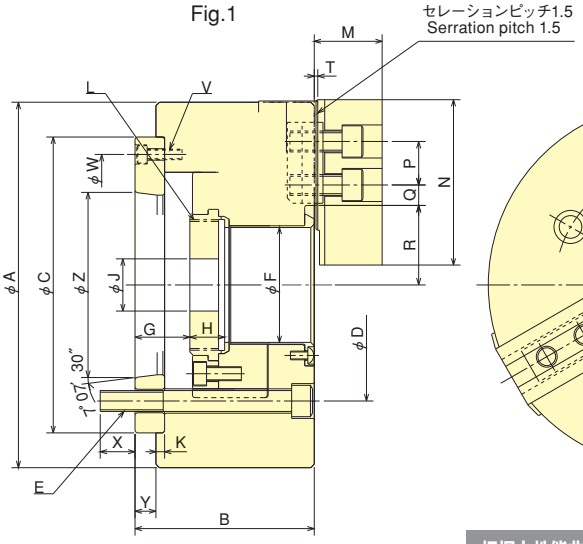

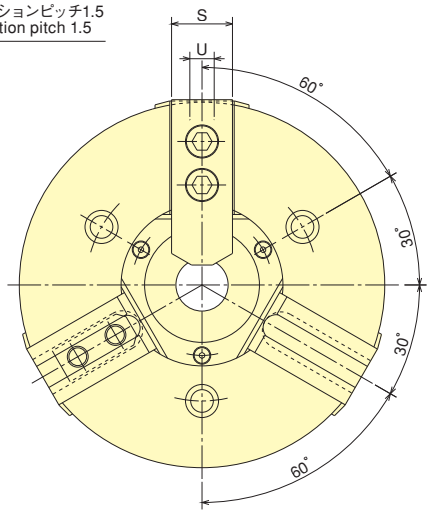

把握力性能曲線 Gripping Characteristic Graphs

※線は標準ソフトジョーを用いた場合のものです。
※With standard blank soft top jaw.

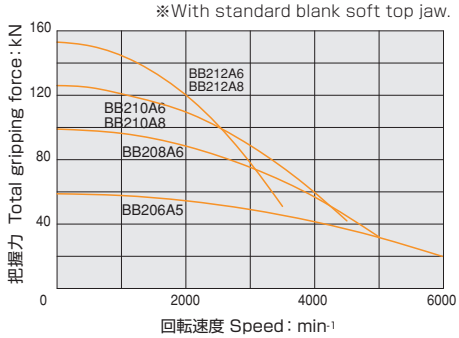

■寸法表 Dimensions

※BB210A6、BB212A6、BB212A8はFig.2による。　※ドローナットのねじは未加工です。
※BB210A6, BB212A6, and BB212A8 are based on Fig. 2. ※Blank draw nut equipped.

型式 Model ＼ 寸法 Dimensions	A	B	C	D	E	F	G max.	G min.	H	J	K	L max.	M	N	P	Q max.	Q min.	R max.	R min.	S	T	U	V	W	X	Y	Z
BB206A5	170	91	140	104.8	3-M10	53	26	14	17.5	20	5	M60×2	33.2	72	20	21.25	10.75	36	33.25	31	2	12	3-M6	116	16	10	82.563
BB208A6	210	103	170	133.4	3-M12	66	31.5	15.5	20	30	5	M75×2	39	95	25	23.75	11.75	45.7	42	35	2	14	3-M6	150	20	12	106.375
BB210A6	254	120	220	133.4	3-M16	81	33.5	14.5	25	45	5	M90×2	43.2	110	30	32.25	14.25	54	49.6	40	2	16	6-M12	171.4	18.5	20	106.375
BB210A8	254	113	220	171.4	3-M16	81	26.5	7.5	25	45	5	M90×2	43.2	110	30	32.25	14.25	54	49.6	40	2	16	3-M8	190	24	13	139.719
BB212A6	315	148	300	133.4	3-M20	106	54	31	28	50	6	M115×2	51.7	111	30	45.75	15.75	67.8	62.5	50	2.5	21	9-M12	235	24	40	106.375
BB212A8	315	135	300	171.4	3-M20	106	41	18	28	50	6	M115×2	51.7	111	30	45.75	15.75	67.8	62.5	50	2.5	21	6-M16	235	24	27	139.719

■仕様表 Specifications

※把握径/把握範囲は標準のソフトジョーを使用した場合。※Gripping dia./gripping range is with standard soft jaws.

型式 Model ＼ 仕様 Specifications	貫通穴径 Thru-Hole mm	把握径 Gripping range mm Max.	把握径 Gripping range mm Min.	ジョーストローク（直径） Jaw Stroke(diameter) mm	プランジャストローク Plunger Stroke mm	許容最大入力 Max. Draw Bar Pull Force kN(kgf)	最大静的把握力 Max. Gripping Force kN(kgf)	許容最高回転速度 Max. Speed min-1	質量（標準ソフトジョー付） Net Weight with Soft top jaws kg	慣性モーメント Moment of inertia kg·m²	適合シリンダ Matching Cylinder	許容最大油圧力 Max. pressure MPa(kgf/cm²)	標準ソフトジョー Matching Soft top jaw	主軸端呼び Spindle nose size
BB206A5	53	170	20	5.5	12	20 (2039)	58.5 (5965)	6000	12.7	0.051	SS1453K	1.88 (19.2)	SJ06B1	A2-5
BB208A6	66	210	23	7.4	16	32 (3263)	99 (10095)	5000	25	0.143	SS1666K	2.34 (23.9)	SJ08B1	A2-6
BB210A6	81	254	41	8.8	19	48.8 (4976)	126 (12848)	4500	37.6	0.355	SS1881K	3.09 (31.5)	SJ10B1	A2-6
BB210A8	81	254	41	8.8	19	48.8 (4976)	126 (12848)	4500	34.7	0.317	SS1881K	3.09 (31.5)	SJ10B1	A2-8
BB212A6	106	315	49	10.6	23	59 (6016)	153 (15601)	3500	68.5	0.945	SS2110K	2.94 (30.0)	SJ12N1	A2-6
BB212A8	106	315	49	10.6	23	59 (6016)	153 (15601)	3500	66.4	0.933	SS2110K	2.94 (30.0)	SJ12N1	A2-8

CHUCK

高精度中空パワーチャック
High Precision Thru-Hole Power Chuck
BS300 series

ジョーの浮き上がり低減
Reduced Jaw Lift
次世代スタンダードチャック
Standard chuck for next generation

●B-200シリーズと取付互換性があります。
Compatible with B-200 series

●モーメント約30%減少を実現
30% drop in bending moment of Master-Jaw

サイドウェッジ機構の採用により浮上がりが約30%減少
（当社比／B-200シリーズ比較）

30% Jaw lift reduction by side wedge design.
(Conventional Company Products : B-200 SERIES)

＊CE対応品　＊CE correspondence

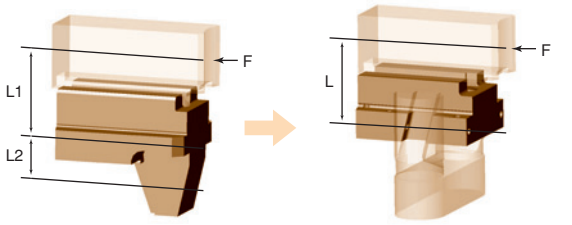

従来のマスタジョー
Existing Master-Jaw

サイドウェッジ機構のマスタジョー
Side Wedge designed Master-Jaw

F (L1 + L2) ： F × L ≒ 1.3 ： 1

■寸法図 Dimensional Drawings

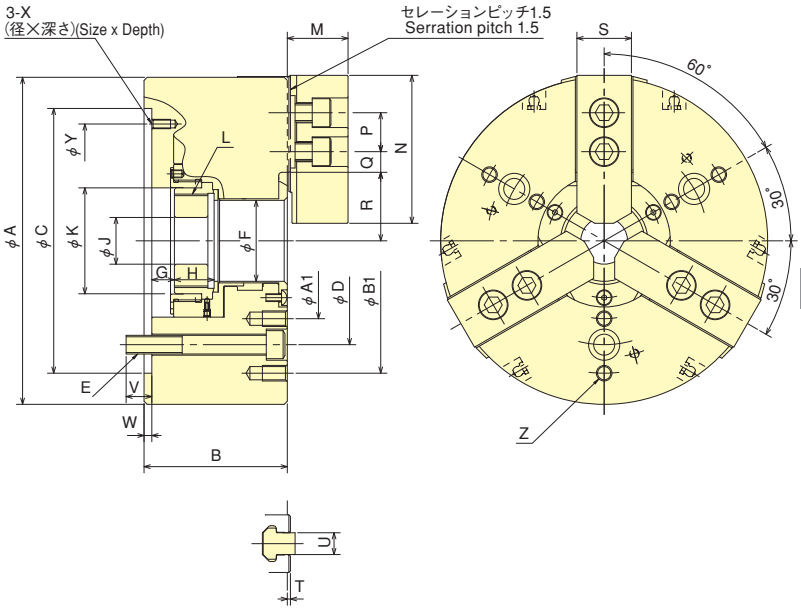

把握力性能曲線 Gripping Characteristic Graphs

※線は標準ソフトジョーを用いた場合のものです。
※With standard blank soft top jaw.

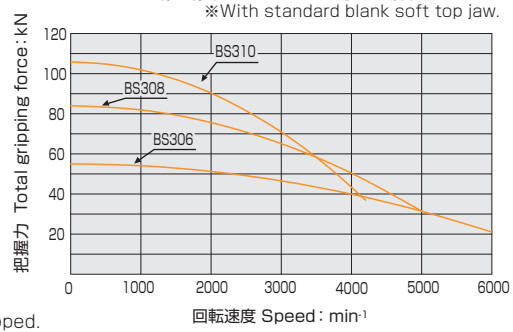

■寸法表 Dimensions ※ドローナットのねじは未加工です。 ※Blank draw nut equipped.

型式 Model ＼ 寸法 Dimensions	A	B	C (H6)	D	E	F	G max.	G min.	H	J	K	L max.	M	N	P	Q max.	Q min.	R max.	R min.	S	T	U	V	W	X	Y	Z	A1	B1
BS306	169	85	140	104.8	3-M10	45	11	− 1	20	20	61	M55×2	29	66	20	21.25	9.25	35	32.25	26	2	12	16.5	5	M6×10	116	3×2-M 8	77.5	140
BS308	210	92	170	133.4	3-M12	52	14.5	0.5	25.5	30	68	M60×2	39	95	25	23.75	11.75	44	40.25	35	2	14	16.5	5	M6×12	150	3×2-M10	100	170
BS310	254	103	220	171.4	3-M16	75	8.5	− 8.5	32.5	45	94	M85×2	43	110	30	30.75	11.25	55	50.45	40	2	16	23.2	5	M8×15	190	3×2-M10	128	216

■仕様表 Specifications ※把握径/把握範囲は標準のソフトジョーを使用した場合。※Gripping dia./gripping range is with standard soft jaws.

型式 Model ＼ 仕様 Specifications	貫通穴径 Thru-Hole mm	把握径 Gripping range mm Max.	把握径 Gripping range mm Min.	ジョーストローク(直径) Jaw Stroke(diameter) mm	プランジャストローク Plunger Stroke mm	許容最大入力 Max. Draw Bar Pull Force kN(kgf)	最大静的把握力 Max. Gripping Force kN(kgf)	許容最高回転速度 Max. Speed min-1	質量(標準ソフトジョー付) Net Weight with Soft top jaws kg	慣性モーメント Moment of inertia kg·m²	適合シリンダ Matching Cylinder	許容最大油圧力 Max. pressure MPa(kgf/cm²)	適合ハードジョー Matching Hard top jaw	標準ソフトジョー Matching Soft top jaw
BS306	45	169	26	5.5	12	22 (2243)	55 (5610)	6000	11.5	0.060	S1246	2.8 (28.5)	HB06B1	SJ06L1A
BS308	52	210	19	7.5	14	34.8 (3549)	84 (8570)	5000	22.5	0.125	S1552	2.65 (27.0)	HB08B1	SJ08B1
BS310	75	254	34	9.1	17	43 (4385)	105.8 (10795)	4200	34.5	0.325	S1875	2.7 (27.5)	HB10AA1	SJ10B1

CHUCK

高精度中空パワーチャック（ショートテーパ）
High Precision Thru-Hole Power Chuck (Direct Mount)
BS300A series

スピンドルノーズ対応バックプレート付き
Equipped with Chuck Adaptor to suit Spindle Nose
次世代スタンダードチャック
Standard chuck for next generation

＊CE対応品　＊CE correspondence

■寸法図 Dimensional Drawings

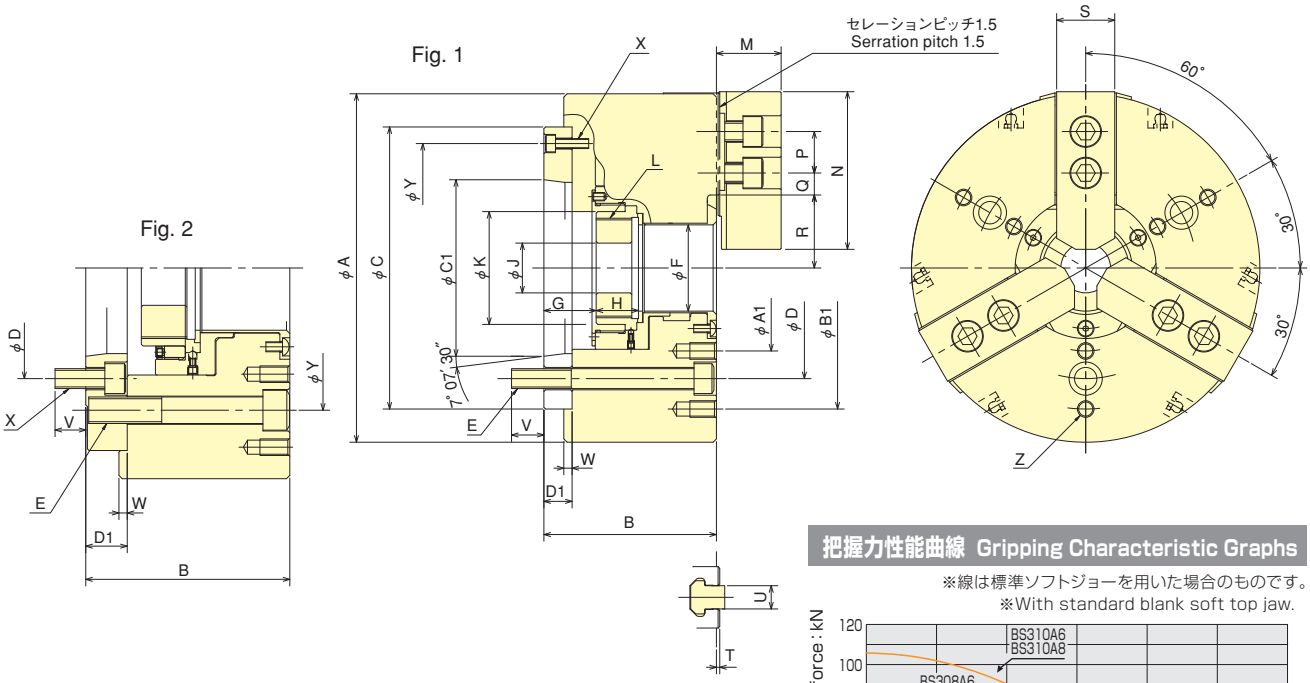

把握力性能曲線 Gripping Characteristic Graphs

※線は標準ソフトジョーを用いた場合のものです。
※With standard blank soft top jaw.

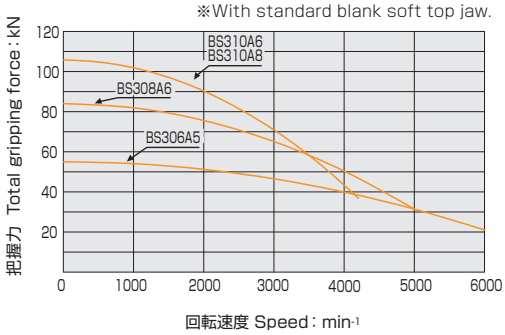

■寸法表 Dimensions

※BS310A6はFig.2参照。 ※ドローナットのねじは未加工です。
※BS310A6 is refered to in Fig.2. ※Blank draw nut equipped.

型式 Model ＼ 寸法 Dimensions	A	B	C	D	E	F	G max.	G min.	H	J	K	L max.	M	N	P	Q max.	Q min.	R max.	R min.	S	T	U	V	W	X	Y	Z	A1	B1	C1	D1
BS306A5	169	95	140	104.8	3-M10	45	26	14	20	20	61	M55×2	29	66	20	21.25	9.25	35	32.25	26	2	12	16.5	5	3-M 6	116	3×2-M8	77.5	140	82.563	15
BS308A6	210	104	170	133.4	3-M12	52	31.5	17.5	25.5	30	68	M60×2	39	95	25	23.75	11.75	44	40.25	35	2	14	19.5	5	3-M 6	150	3×2-M10	100	170	106.375	17
BS310A6	254	123	220	133.4	3-M16	75	33.5	16.5	32.5	45	94	M85×2	43	110	30	30.75	11.25	55	50.45	40	2	16	18.5	5	6-M12	171.4	3×2-M10	128	216	106.375	25
BS310A8	254	116	220	171.4	3-M16	75	26.5	9.5	32.5	45	94	M85×2	43	110	30	30.75	11.25	55	50.45	40	2	16	25.2	5	3-M 8	190	3×2-M10	128	216	139.719	18

■仕様表 Specifications

※把握径/把握範囲は標準のソフトジョーを使用した場合。※Gripping dia./gripping range is with standard soft jaws.

型式 Model ＼ 仕様 Specifications	貫通穴径 Thru-Hole mm	把握径 Gripping range mm Max.	把握径 Gripping range mm Min.	ジョーストローク(直径) Jaw Stroke(diameter) mm	プランジャストローク Plunger Stroke mm	許容最大入力 Max. Draw Bar Pull Force kN(kgf)	最大静的把握力 Max. Gripping Force kN(kgf)	許容最高回転速度 Max. Speed min-1	質量(標準ソフトジョー付) Net Weight with Soft top jaws kg	慣性モーメント Moment of inertia kg·m²	適合シリンダ Matching Cylinder	許容最大油圧力 Max. pressure MPa(kgf/cm²)	適合ハードジョー Matching Hard top jaw	標準ソフトジョー Matching Soft top jaw	主軸端呼び Spindle nose size
BS306A5	45	169	26	5.5	12	22 (2243)	55 (5610)	6000	12.7	0.063	S1246	2.8 (28.5)	HB06B1	SJ06L1A	A2-5
BS308A6	52	210	19	7.5	14	34.8 (3549)	84 (8570)	5000	24.4	0.135	S1552	2.65 (27.0)	HB08A1	SJ08B1	A2-6
BS310A6	75	254	34	9.1	17	43 (4385)	105.8 (10795)	4200	40.3	0.368	S1875	2.7 (27.5)	HB10A1	SJ10B1	A2-6
BS310A8	75	254	34	9.1	17	43 (4385)	105.8 (10795)	4200	37.8	0.353	S1875	2.7 (27.5)	HB10A1	SJ10B1	A2-8

CHUCK

中空ロングストロークパワーチャック
Long Stroke Power Chuck
BL-200 series

3倍のジョーストローク
Extra Long Jaw Stroke
突起物ワークも確実把握
Flange work-pieces securely gripped

＊CE対応品　＊CE correspondence

■寸法図 Dimensional Drawings

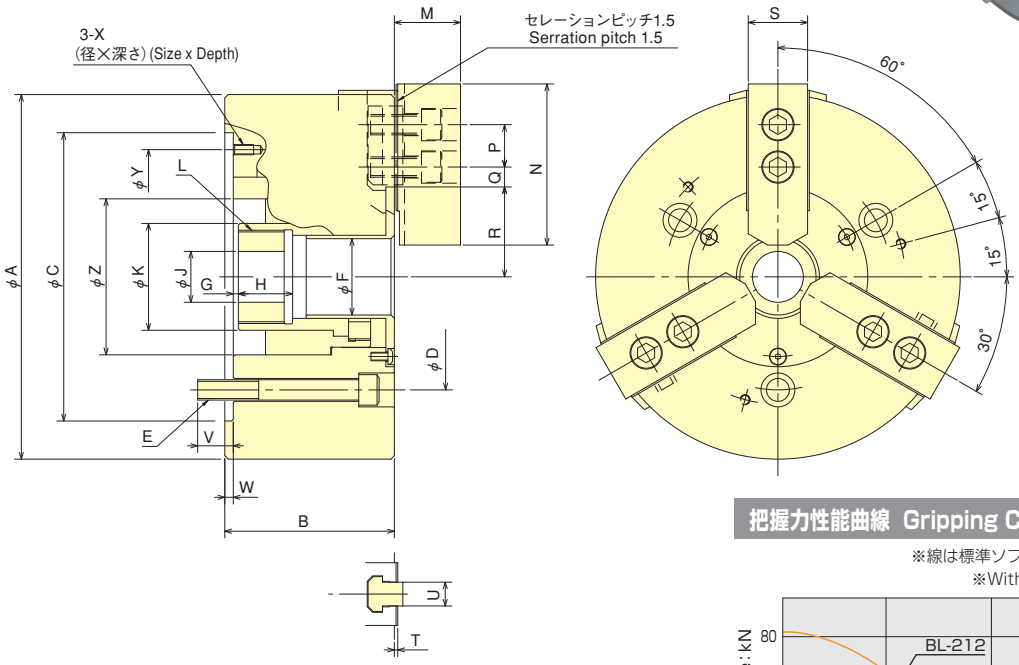

把握力性能曲線 Gripping Characteristic Graphs

※線は標準ソフトジョーを用いた場合のものです。
※With standard blank soft top jaw.

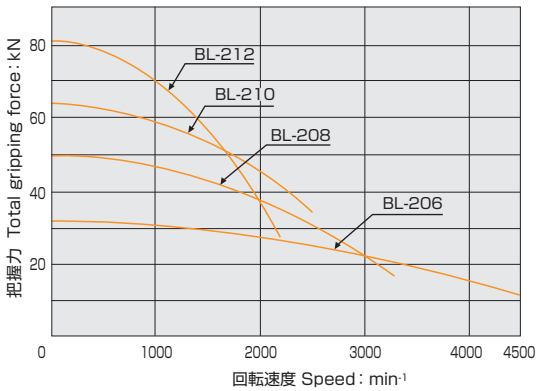

■寸法表 Dimensions ※ドローナットのねじは未加工です。 ※Blank draw nut equipped.

型式 Model ＼ 寸法 Dimensions	A	B	C (H6)	D	E	F	G max.	G min.	H	J	K	L max.	M	N	P	Q max.	Q min.	R max.	R min.	S	T	U	V	W	X (3−)	Y	Z
BL-206	165	87	140	104.8	3-M10	28	10	−5	24	20	45	M38×1.5	29	66	20	16.75	9.25	39.25	29.25	26	2	12	16	5	M6×12	116	70
BL-208	215	100	170	133.4	3-M12	45	3	−16	32	30	63	M55×2	39	95	25	20.75	11.75	53	40.5	35	2	14	21	5	M6×12	150	92
BL-210	254	117	220	171.4	3-M16	53	−6	−28	40	45	73	M65×2	43	110	30	26.25	11.25	62.5	47.5	40	2	16	27	5	M8×16	190	102
BL-212	304	138	220	171.4	3-M16	63	8.2	−16.8	38	50	83	M75×2	52	111	30	38.25	12.75	74.5	57	50	3	21	23	5	M8×16	190	120

■仕様表 Specifications ※把握径/把握範囲は標準のソフトジョーを使用した場合。※Gripping dia./gripping range is with standard soft jaws.

型式 Model ＼ 仕様 Specifications	貫通穴径 Thru-Hole mm	把握径 Gripping range mm Max.	把握径 Gripping range mm Min.	ジョーストローク(直径) Jaw Stroke(diameter) mm	プランジャストローク Plunger Stroke mm	許容最大入力 Max. Draw Bar Pull Force kN(kgf)	最大静的把握力 Max. Gripping Force kN(kgf)	許容最高回転速度 Max. Speed min-1	質量(標準ソフトジョー付) Net Weight with Soft top jaws kg	慣性モーメント Moment of inertia kg·m²	適合シリンダ Matching Cylinder	許容最大油圧力 Max. pressure MPa(kgf/cm²)	適合ハードジョー Matching Hard top jaw	標準ソフトジョー Matching Soft top jaw
BL-206	28	165	24	20	15	27.9 (2845)	31.2 (3182)	4500	14	0.043	S1246	3.40 (34.7)	HB06B1	SJ06L1A
BL-208	45	215	26	25	19	41.1 (4191)	49.0 (4997)	3300	25	0.198	S1552	2.99 (30.5)	HB08A1	SJ08B1
BL-210	53	254	33	30	22	53.8 (5486)	63 (6424)	3000	45	0.306	S1875	3.20 (32.6)	HB10A1	SJ10B1
BL-212	63	304	36	35	25	69.3 (7067)	80.4 (8199)	2200	78	0.918	S2091	3.22 (32.8)	HB12N1	SJ12N1

CHUCK

中空ロングストロークパワーチャック（ショートテーパ）
Long Stroke Power Chuck (Direct Mount)
BL200A series

スピンドルノーズ対応バックプレート付き
Chuck Adaptor is equipped to suit Spindle Nose
突起物ワークも確実把握
Flange work-pieces securely gripped

＊CE対応品　＊CE correspondence

■寸法図 Dimensional Drawings

Fig.2

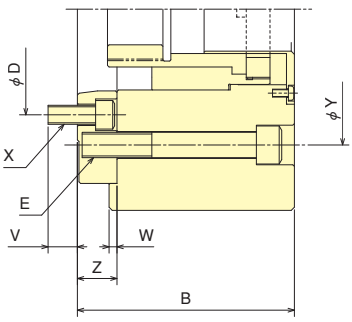

Fig.1

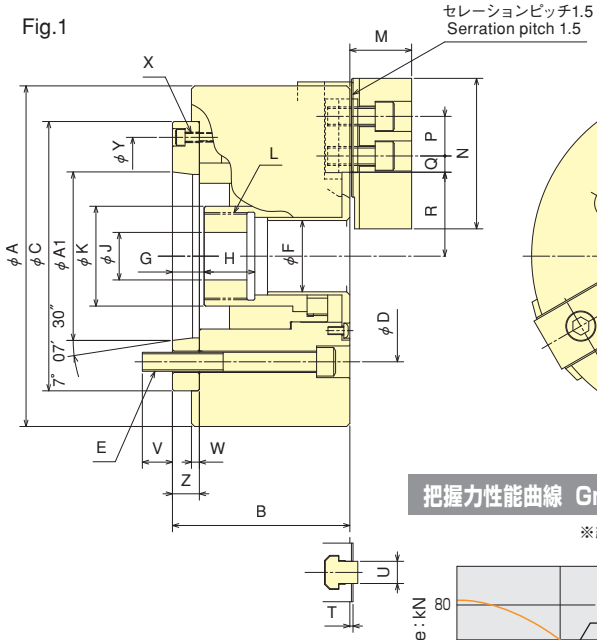

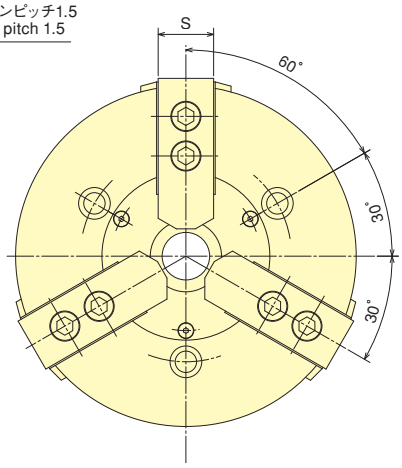

把握力性能曲線 Gripping Characteristic Graphs

※線は標準ソフトジョーを用いた場合のものです。
※With standard blank soft top jaw.

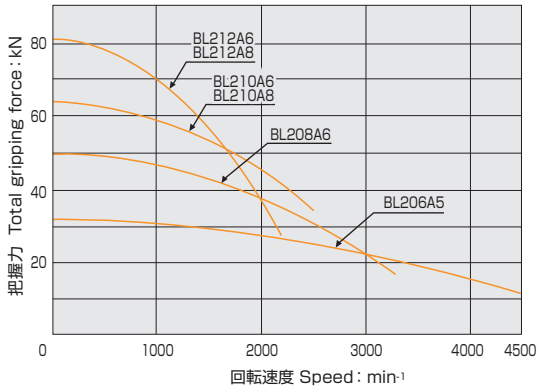

■寸法表 Dimensions

※BL210A6、BL212A6はFig.2による。 ※ドローナットのねじは未加工です。
※BL210A6 and BL212A6 are based on Fig. 2. ※Blank draw nut equipped.

型式 Model ＼ 寸法 Dimensions	A	B	C	D	E	F	G max.	G min.	H	J	K	L max.	M	N	P	Q max.	Q min.	R max.	R min.	S	T	U	V	W	X	Y	Z	A1
BL206A5	165	97	140	104.8	3-M10	28	25	10	24	20	45	M38×1.5	29	66	20	16.75	9.25	39.25	29.25	26	2	12	16	5	3-M6	116	15	82.563
BL208A6	215	112	170	133.4	3-M12	45	20	1	32	30	63	M55×2	39	95	25	20.75	11.75	53	40.5	35	2	14	19	5	3-M6	150	17	106.375
BL210A6	254	137	220	133.4	3-M16	53	19	−3	40	45	73	M65×2	43	110	30	26.25	11.25	62.5	47.5	40	2	16	18.5	5	6-M12	171.4	25	106.375
BL210A8	254	130	220	171.4	3-M16	53	12	−10	40	45	73	M65×2	43	110	30	26.25	11.25	62.5	47.5	40	2	16	24	5	3-M8	190	18	139.719
BL212A6	304	158	220	133.4	3-M16	63	33.2	8.2	38	50	83	M75×2	52	111	30	38.25	12.75	74.5	57	50	3	21	18.5	5	6-M12	171.4	25	106.375
BL212A8	304	151	220	171.4	3-M16	63	26.2	1.2	38	50	83	M75×2	52	111	30	38.25	12.75	74.5	57	50	3	21	25	5	3-M8	190	18	139.719

■仕様表 Specifications

※把握径/把握範囲は標準のソフトジョーを使用した場合。※Gripping dia./gripping range is with standard soft jaws.

型式 Model ＼ 仕様 Specifications	貫通穴径 Thru-Hole mm	把握径 Gripping range mm Max.	把握径 Gripping range mm Min.	ジョーストローク（直径） Jaw Stroke(diameter) mm	プランジャストローク Plunger Stroke mm	許容最大入力 Max. Draw Bar Pull Force kN(kgf)	最大静的把握力 Max. Gripping Force kN(kgf)	許容最高回転速度 Max. Speed min-1	質量（標準ソフトジョー付） Net Weight with Soft top jaws kg	慣性モーメント Moment of inertia kg·m²	適合シリンダ Matching Cylinder	許容最大油圧力 Max. pressure MPa(kgf/cm²)	適合ハードジョー Matching Hard top jaw	標準ソフトジョー Matching Soft top jaw	主軸端呼び Spindle nose size
BL206A5	28	165	24	20	15	27.9 (2845)	31.2 (3182)	4500	15.2	0.048	S1246	3.40 (34.7)	HB06B1	SJ06L1A	A2-5
BL208A6	45	215	26	25	19	41.1 (4191)	49.0 (4997)	3300	26	0.208	S1552	2.99 (30.5)	HB08A1	SJ08B1	A2-6
BL210A6	53	254	33	30	22	53.8 (5486)	63 (6424)	3000	50.5	0.351	S1875	3.20 (32.6)	HB10A1	SJ10B1	A2-6
BL210A8	53	254	33	30	22	53.8 (5486)	63 (6424)	3000	48	0.325	S1875	3.20 (32.6)	HB10A1	SJ10B1	A2-8
BL212A6	63	304	36	35	25	69.3 (7067)	80.4 (8199)	2200	78	0.918	S2091	3.22 (32.8)	HB12N1	SJ12N1	A2-6
BL212A8	63	304	36	35	25	69.3 (7067)	80.4 (8199)	2200	81.2	0.943	S2091	3.22 (32.8)	HB12N1	SJ12N1	A2-8

CHUCK

2爪中空パワーチャック
2 Jaw Thru-Hole Power Chuck
BT200 series

異形加工物の把握に最適
For gripping Irregular shaped components

＊CE対応品　＊CE correspondence

把握状態例　Gripping Examples

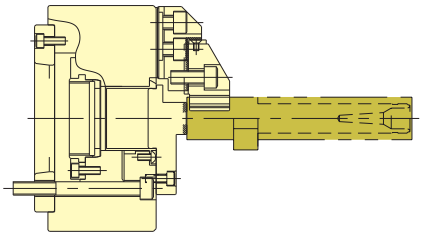

ディフィーザ
Diffuser

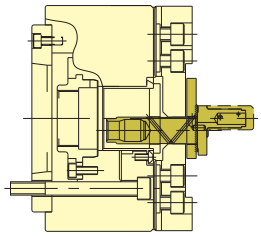

クランクシャフト
Crank shaft

■寸法図 Dimensional Drawings

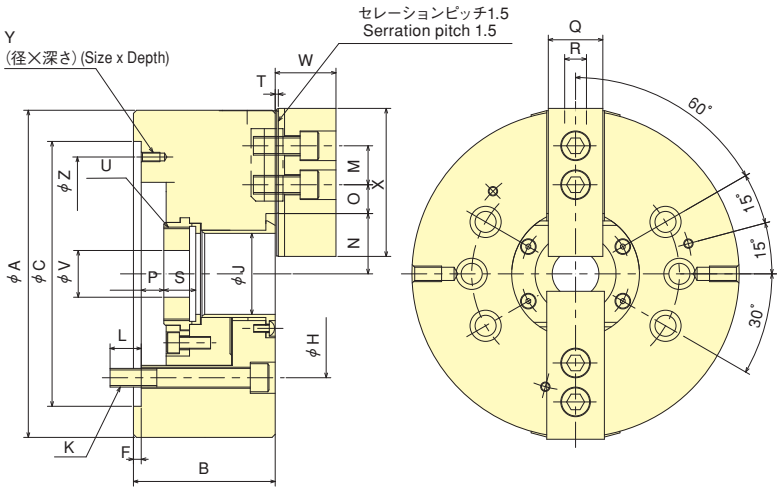

把握力性能曲線　Gripping Characteristic Graphs

※線は標準ソフトジョーを用いた場合のものです。
※With standard blank soft top jaw.

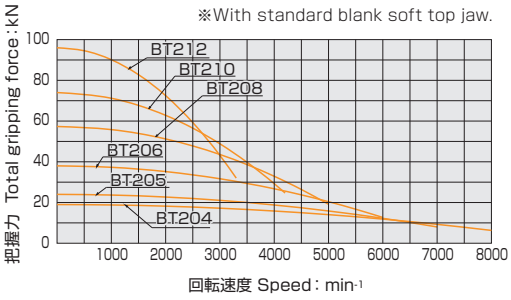

■寸法表　Dimensions

※BT204、205の取付、ジョーセンターより左右60。−4本　※ドローナットのねじは未加工です。
※Mounting bolt P. C. D. for BT204 & BT205 : each 60° from jaw centre : 4 pcs. ※Blank draw nut equipped.

型式 Model ＼ 寸法 Dimensions	A	B	C (H6)	F	H	J	K	L	M	N max.	N min.	O max.	O min.	P max.	P min.	Q	R	S	T	U max.	V	W	X	Y	Z
BT204	110	59	85	4	70.6	26	4-M10	15.5	14	23	20.3	11.25	6.75	3.5	− 6.5	23	10	17.5	2	M32×1.5	12	24	49.5	−	−
BT205	135	60	110	4	82.55	33	4-M10	15	14	26.5	23.8	19.75	7.75	1	− 9	23	10	20	2	M40×1.5	12	26	54	−	−
BT206	169	81	140	5	104.8	45	6-M10	16	20	32	29.25	22.75	9.25	11	− 1	26	12	19	2	M55×2	20	29	66	4-M6×10	116
BT208	210	91	170	5	133.4	52	6-M12	20	25	38.7	35	30	15	14.5	− 1.5	35	14	20.5	2	M60×2	30	39	95	3-M6×12	150
BT210	254	100	220	5	171.4	75	6-M16	22	30	51	46.6	34	14.5	8.5	− 10.5	40	16	25	2	M85×2	45	43	110	3-M8×15	190
BT212	304	110	220	6	171.4	91	6-M16	23	30	61.3	56	45.75	15.75	8	− 15	50	21	28	2	M100×2	50	51	111	3-M8×15	190

■仕様表　Specifications

※許容最高回転速度は、実測値によります。※Max. speed is shown using actual test data.
※把握径/把握範囲は標準のソフトジョーを使用した場合。※Gripping dia./gripping range is with standard soft jaws.

型式 Model ＼ 仕様 Specifications	貫通穴径 Thru-Hole mm	把握径 Gripping range mm Max.	把握径 Gripping range mm Min.	ジョーストローク(直径) Jaw Stroke(diameter) mm	プランジャストローク Plunger Stroke mm	許容最大入力 Max. Draw Bar Pull Force kN(kgf)	最大静的把握力 Max. Gripping Force kN(kgf)	許容最高回転速度 Max. Speed min-1	質量(標準ソフトジョー付) Net Weight with Soft top jaws kg	慣性モーメント Moment of inertia kg·m²	適合シリンダ Matching Cylinder	許容最大油圧力 Max. pressure MPa(kgf/cm²)	標準ソフトジョー Matching Soft top jaw
BT204	26	110	9	5.4	10	9.3 (948)	19 (1937)	8000	3.8	0.006	F0933H	1.94 (19.8)	SJ04N1T
BT205	33	135	14	5.4	10	11.7 (1193)	24 (2447)	7000	6.5	0.017	F0933H	2.38 (24.3)	SJ05N1T
BT206	45	169	17	5.5	12	14.5 (1479)	38 (3875)	6000	11.5	0.056	S1246	1.85 (18.9)	SJ06L1T
BT208	52	210	17	7.4	16	23.2 (2366)	57.3 (5843)	5000	21.3	0.165	S1552	1.80 (18.4)	SJ08A1T
BT210	75	254	38	8.8	19	28.5 (2906)	74 (7546)	4200	33.5	0.308	S1875	1.80 (18.4)	SJ10A1T
BT212	91	304	41	10.6	23	36.7 (3742)	96 (9789)	3300	52	0.700	S2091	1.81 (18.5)	SJ12N1T

※3爪から2爪への変更は、バックプレートを交換する事で取付可能です。
※Altering Back Plate enables to change over 3-Jaw Chuck into 2-Jaw Chuck.

CHUCK

2爪大貫通穴径中空パワーチャック
2-Jaw Large Thru-Hole Power Chuck
BBT200 series

異形加工物の把握に最適
For gripping the Irregular shaped components
BB200シリーズに2爪タイプをラインナップ
2-Jaw type of BB200 series

●クラス最大の貫通穴 Large thru-hole
6インチ φ53、 8インチ φ66、
10インチ φ81、12インチ φ106

6 inch φ53・ 8 inch φ66
10 inch φ81・12 inch φ106

＊CE対応品 ＊CE correspondence

■寸法図 Dimensional Drawings

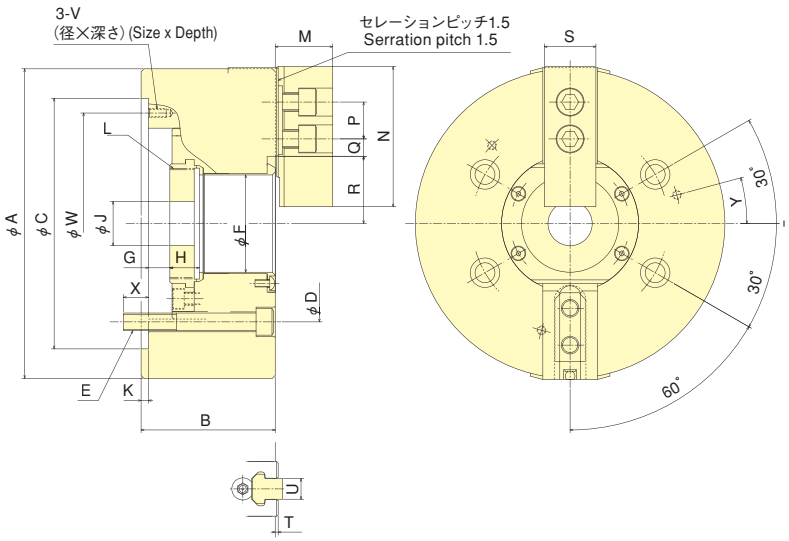

把握力性能曲線 Gripping Characteristic Graphs

※線は標準ソフトジョーを用いた場合のものです。
※With standard blank soft top jaw.

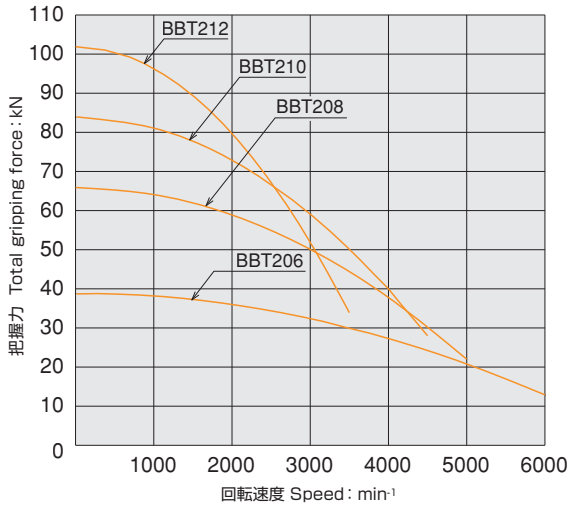

■寸法表 Dimensions ※ドローナットのねじは未加工です。 ※Blank draw nut equipped.

型式 Model ＼ 寸法 Dimensions	A	B	C (H6)	D	E	F	G max.	G min.	H	J	K	L max.	M	N	P	Q max.	Q min.	R max.	R min.	S	T	U	V	W	X	Y
BBT206	170	81	140	104.8	4-M10	53	11	−1	17.5	20	5	M60×2	33.2	72	20	21.25	10.75	36	33.25	31	2	12	M6×10	116	16	0°
BBT208	210	91	170	133.4	4-M12	66	14.5	−1.5	20	30	5	M75×2	39	95	25	24	12	45.7	42	35	2	14	M6×12	150	17	15°
BBT210	254	100	220	171.4	4-M16	81	8.5	−10.5	25	45	5	M90×2	43.2	110	30	32.50	14.5	54	49.6	40	2	16	M8×15	190	22	15°
BBT212	315	108	300	235	4-M20	106	8	−15	28	50	6	M115×2	51.7	111	30	45.75	15.75	67.8	62.5	50	2.5	21	M10×16	260	29	15°

■仕様表 Specifications ※把握径/把握範囲は標準のソフトジョーを使用した場合。※Gripping dia./gripping range is with standard soft jaws.

型式 Model ＼ 仕様 Specifications	貫通穴径 Thru-Hole mm	把握径 Gripping range mm Max.	Min.	ジョーストローク(直径) Jaw Stroke(diameter) mm	プランジャストローク Plunger Stroke mm	許容最大入力 Max. Draw Bar Pull Force kN(kgf)	最大静的把握力 Max. Gripping Force kN(kgf)	許容最高回転速度 Max. Speed min-1	質量(標準ソフトジョー付) Net Weight with Soft top jaws kg	慣性モーメント Moment of inertia kg·m²	適合シリンダ Matching Cylinder	許容最大油圧力 Max. pressure MPa(kgf/cm²)	標準ソフトジョー Matching Soft top jaw
BBT206	53	170	24	5.5	12	13.3 (1356)	38.9 (3967)	6000	11.4	0.048	SS1453K	1.33 (13.6)	SJ06A1T
BBT208	66	210	28	7.4	16	21.3 (2172)	65.9 (6720)	5000	21.5	0.137	SS1666K	1.64 (16.7)	SJ08A1T
BBT210	81	254	47	8.8	19	32.5 (3314)	83.9 (8555)	4500	30.8	0.292	SS1881K	2.14 (21.8)	SJ10A1T
BBT212	106	315	60	10.6	23	39.3 (4007)	101.9 (10391)	3500	50.2	0.706	SS2110K	2.05 (20.9)	SJ12N1T

※3爪から2爪への変更は、バックプレートを交換する事で取付可能です。
※Altering Back Plate enables to change over 3-Jaw Chuck into 2-Jaw Chuck.

CHUCK

2爪中空ロングストロークパワーチャック
2-Jaw Long Stroke Power Chuck
BLT200 series

異形加工物の把握に最適
Extra Long Jaw Stroke for gripping Irregular shaped components
突起物ワークも確実把握
Flange work-pieces securely gripped

＊CE対応品　＊CE correspondence

把握状態例　Gripping Examples

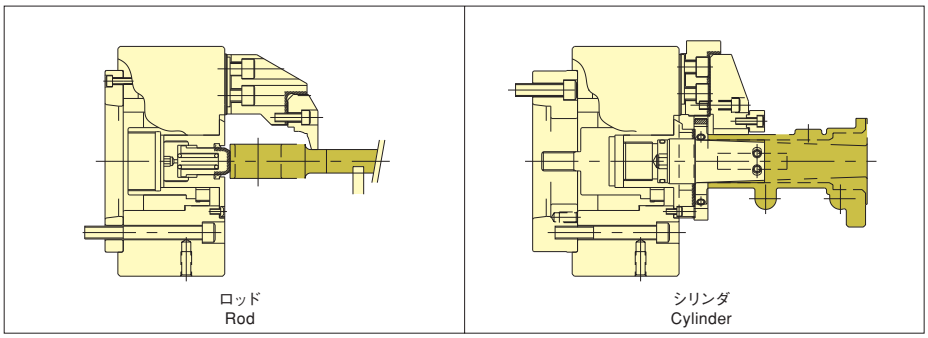

■寸法図 Dimensional Drawings

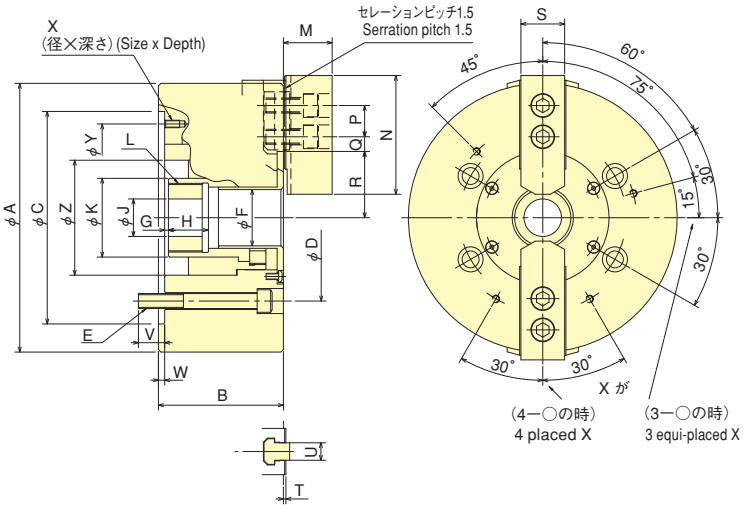

把握力性能曲線　Gripping Characteristic Graphs

※線は標準ソフトジョーを用いた場合のものです。
※With standard blank soft top jaw.

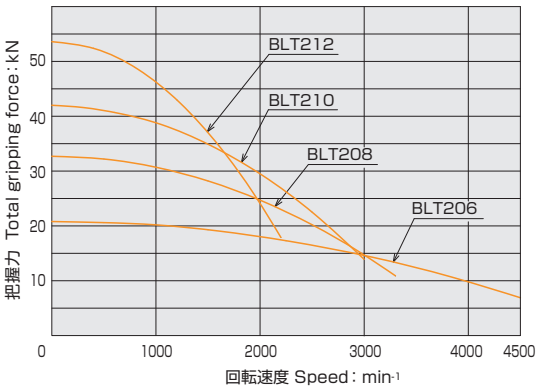

■寸法表　Dimensions ※ドローナットのねじは未加工です。 ※Blank draw nut equipped.

型式 Model ＼ 寸法 Dimensions	A	B	C (H6)	D	E	F	G max.	G min.	H	J	K	L max.	M	N	P	Q max.	Q min.	R max.	R min.	S	T	U	V	W	X	Y	Z
BLT206	165	87	140	104.8	4-M10	28	10	−5	24	20	45	M38×1.5	29	66	20	16.75	9.25	39.25	29.25	26	2	12	16	5	4−M6×12	116	70
BLT208	215	100	170	133.4	4-M12	45	3	−16	32	30	63	M55×2	39	95	25	21	12	53	40.5	35	2	14	21	5	3−M6×12	150	92
BLT210	254	117	220	171.4	4-M16	53	−6	−28	40	45	73	M65×2	43	110	30	26.5	11.5	62.5	47.5	40	2	16	27	5	3−M8×16	190	102
BLT212	304	138	220	171.4	4-M16	63	8.2	−16.8	38	50	83	M75×2	52	111	30	38.25	12.75	74.5	57	50	3	21	23	5	3−M8×16	190	120

■仕様表　Specifications ※把握径/把握範囲は標準のソフトジョーを使用した場合。※Gripping dia./gripping range is with standard soft jaws.

型式 Model ＼ 仕様 Specifications	貫通穴径 Thru-Hole mm	把握径 Gripping range mm Max.	把握径 Gripping range mm Min.	ジョーストローク(直径) Jaw Stroke(diameter) mm	プランジャストローク Plunger Stroke mm	許容最大入力 Max. Draw Bar Pull Force kN(kgf)	最大静的把握力 Max. Gripping Force kN(kgf)	許容最高回転速度 Max. Speed min-1	質量(標準ソフトジョー付) Net Weight with Soft top jaws kg	慣性モーメント Moment of inertia kg·m²	適合シリンダ Matching Cylinder	許容最大油圧力 Max. pressure MPa(kgf/cm²)	標準ソフトジョー Matching Soft top jaw
BLT206	28	165	24	20	15	18.6 (1897)	20.8 (2121)	4500	13.5	0.042	S1246	2.36 (24.1)	SJ06L1T
BLT208	45	215	32	25	19	27.4 (2794)	32.7 (3334)	3300	24	0.193	S1552	2.08 (21.2)	SJ08A1T
BLT210	53	254	40	30	22	35.9 (3661)	42 (4283)	3000	43.5	0.290	S1875	2.20 (22.4)	SJ10A1T
BLT212	63	304	44	35	25	46.2 (4711)	53.6 (5465)	2200	75.5	0.903	S2091	2.22 (22.6)	SJ12N1T

※3爪から2爪への変更は、バックプレートを交換する事で取付可能です。
※Altering Back Plate enables to change over 3-Jaw Chuck into 2-Jaw Chuck.

CHUCK

高速中空パワーチャック
Counter Balanced Power Chuck
HOH series

カウンターバランス構造
Counter Balance Design
超高速回転でも確実把握
Secure gripping at high speeds

＊CE対応品　＊CE correspondence

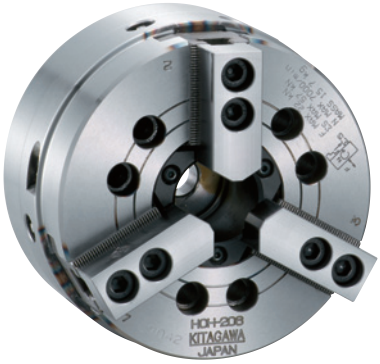

■寸法図 Dimensional Drawings

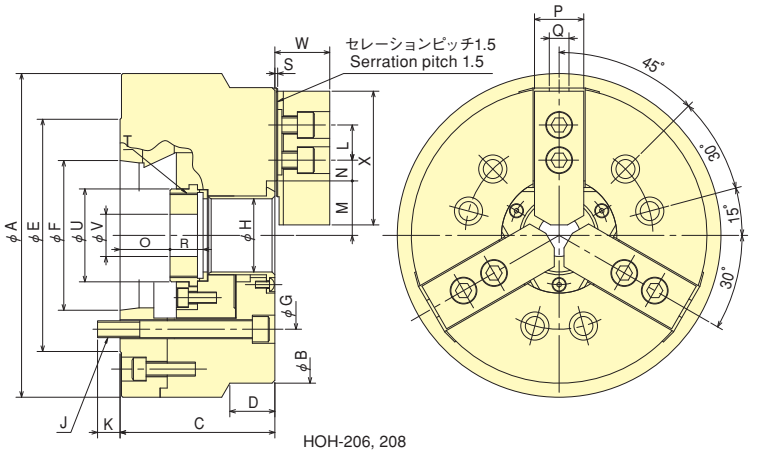

HOH-206, 208

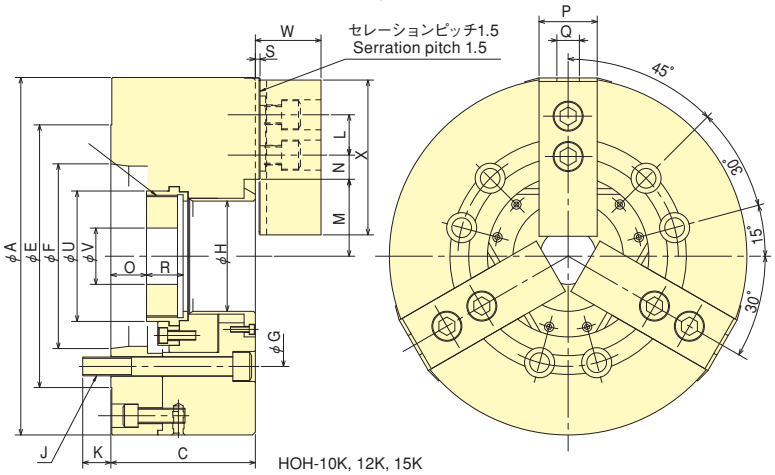

HOH-10K, 12K, 15K

把握力性能曲線 Gripping Characteristic Graphs

※線は標準ソフトジョーを用いた場合のものです。
※With standard blank soft top jaw.

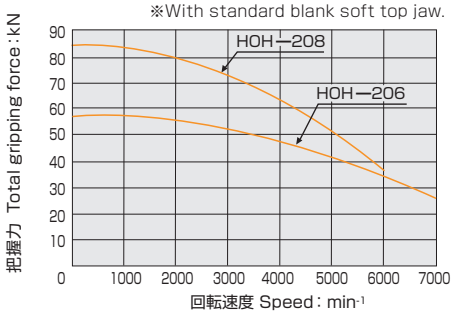

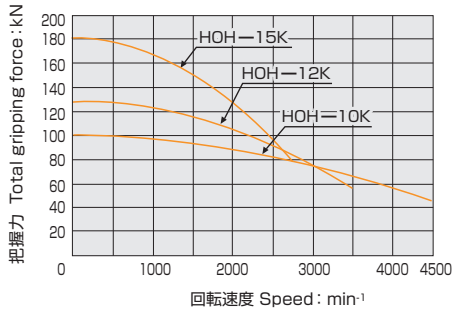

■寸法表 Dimensions ※ドローナットのねじは未加工です。 ※Blank draw nut equipped.

型式 Model ＼ 寸法 Dimensions	A	B	C	D	E	F	G	H	J	K	L	M max.	M min.	N max.	N min.	O max.	O min.	P	Q	R	S	T max.	U	V	W	X
HOH-206	175	169	95	32.2	135	82.563	104.8	45	6-M10	17	20	32	29.25	22.75	9.25	30	18	26	12	19	2	M55×2	60	20	29	66
HOH-208	230	210	110	32	165	106.375	133.4	52	6-M12	16	25	38.7	35	29.75	14.75	35.5	19.5	35	14	23.5	2	M60×2	66	30	39	95
HOH-10K	254	–	114	–	210	139.719	171.4	65	6-M16	24	30	50	45.6	32.25	12.75	14	−5	40	16	35	5	M75×2	84.5	45	46	110
HOH-12K	304	–	125	–	210	139.719	171.4	78	6-M16	23	30	58	52.7	48.75	14.25	29	6	50	18	38	5	M88×2	96	50	54	129
HOH-15K	381	–	154	–	280	196.869	235	117.5	6-M20	30	43	82	76.7	43.75	18.25	38	15	62	22	39	5	M130×2	139	60	70	165

※許容最高回転速度は、実測値によります。 ※Max. speed is shown using actual test data.

■仕様表 Specifications ※把握径/把握範囲は標準のソフトジョーを使用した場合。※Gripping dia./gripping range is with standard soft jaws.

型式 Model ＼ 仕様 Specifications	貫通穴径 Thru-Hole mm	把握径 Gripping range mm Max.	把握径 Gripping range mm Min.	ジョーストローク(直径) Jaw Stroke(diameter) mm	プランジャストローク Plunger Stroke mm	許容最大入力 Max. Draw Bar Pull Force kN(kgf)	最大静的把握力 Max. Gripping Force kN(kgf)	許容最高回転速度 Max. Speed min-1	質量(標準ソフトジョー付) Net Weight with Soft top jaws kg	慣性モーメント Moment of inertia kg·m²	適合シリンダ Matching Cylinder	許容最大油圧力 Max. pressure MPa(kgf/cm²)	適合ハードジョー Matching Hard top jaw	標準ソフトジョー Matching Soft top jaw	主軸端呼び Spindle nose size
HOH-206	45	169	16	5.5	12	22(2243)	57(5812)	7000	15.7	0.068	S1246	2.8(28.5)	HB06B1	SJ06L1A	A2-5
HOH-208	52	210	13	7.4	16	34(3467)	84(8565)	6000	29	0.193	S1552	2.6(26.5)	HB08A1	SJ08B1	A2-6
HOH-10K	65	254	25	8.8	19	38(3875)	99(10095)	4500	40	0.350	S1875	2.3(23.5)	HB10A1	SJ10B1	A2-8
HOH-12K	78	304	23	10.6	23	49(4997)	129(13154)	3500	67	0.875	S2091	2.3(23.5)	HB12B1	SB12A1	A2-8
HOH-15K	117.5	381	30	10.6	23	71(7240)	180(18355)	2800	124	2.550	F2511H	2.3(23.5)	HB15A1	SJ15C1	A2-11

CHUCK

クイックジョーチェンジチャック
Quick Jaw-Change Chuck
QB300 series

ジョー段取りが容易
Quick Jaw Replacement
多品種少量の加工に最適
Suitable for small and large batch production of Top Jaw

＊CE対応品　＊CE correspondence

QB300NがCE対応品になります。
ジョー交換用ハンドル以外はQB300と同じになります。
CE Correspondence (QB300N)
The specification is the same as that of QB300 chuck except jaw release handle.

■寸法図 Dimensional Drawings

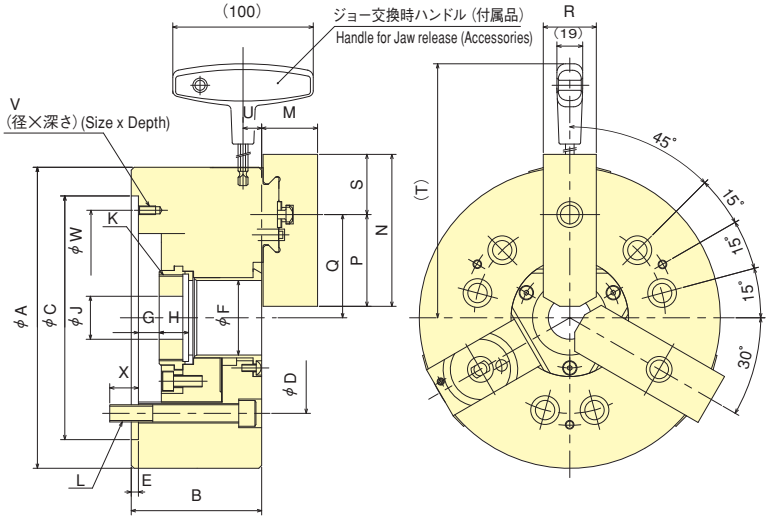

把握力性能曲線 Gripping Characteristic Graphs

※線は標準ソフトジョーを用いた場合のものです。
※With standard blank soft top jaw.

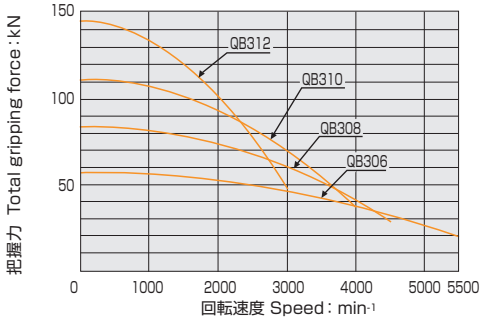

注）鋳・鍛造品の素材加工については御相談下さい。
Note）Please contact our engineering regarding casting and forgin material machining.

■寸法表 Dimensions ※ドローナットのねじは未加工です。 ※Blank draw nut equipped.

型式 Model ＼ 寸法 Dimensions	A	B	C (H6)	D	E	F	G max.	G min.	H	J	K max.	L	M	N	P	Q max.	Q min.	R	S	T	U	V	W	X
QB306	169	81	140	104.8	5	45	11	−1	19	20	M55×2	6−M10	31	90	54	58.5	55.75	32	36	192.5	13	M6×10	116	16
QB308	210	91	170	133.4	5	52	14.5	−1.5	20.5	30	M60×2	6−M12	39	106	64	72	68.3	37	42	220.7	13	M6×12	150	20
QB310	254	100	220	171.4	5	75	8.5	−10.5	25	45	M85×2	6−M16	43	125	76	88	83.6	42	49	242	15.5	M8×15	190	22
QB312	304	110	220	171.4	6	91	8	−15	28	50	M100×2	6−M16	51	139	90	106.3	101	42	49	267	15.5	M8×15	190	23

■仕様表 Specifications

※許容最高回転速度は、実測値によります。 ※Max. speed is shown using actual test data.
※把握径/把握範囲は標準のソフトジョーを使用した場合。※Gripping dia./gripping range is with standard soft jaws.

型式 Model ＼ 仕様 Specifications	貫通穴径 Thru-Hole mm	把握径 Gripping range mm Max.	把握径 Gripping range mm Min.	ジョーストローク(直径) Jaw Stroke(diameter) mm	プランジャストローク Plunger Stroke mm	許容最大入力 Max. Draw Bar Pull Force kN(kgf)	最大静的把握力 Max. Gripping Force kN(kgf)	許容最高回転速度 Max. Speed min-1	質量（標準ソフトジョー付） Net Weight with Soft top jaws kg	慣性モーメント Moment of inertia kg・m²	適合シリンダ Matching Cylinder	許容最大油圧力 Max. pressure MPa(kgf/cm²)	標準ソフトジョー Matching Soft top jaw
QB306	45	140	8	5.5	12	22(2243)	57 (5812)	5500	12.6	0.058	S1246	2.8(28.6)	SB06BB
QB308	52	180	15	7.4	16	34(3467)	84 (8565)	4500	23.2	0.173	S1552	2.6(26.5)	SB08BB
QB310	75	210	23	8.8	19	43(4385)	111(11319)	4000	35	0.318	S1875	2.7(27.5)	SB10BB
QB312	91	250	32	10.6	23	55(5608)	144(14684)	3000	56	0.745	S2091	2.7(27.5)	SB12BB

■ソフトジョー寸法図
Soft Top Jaw Dimensional Drawings

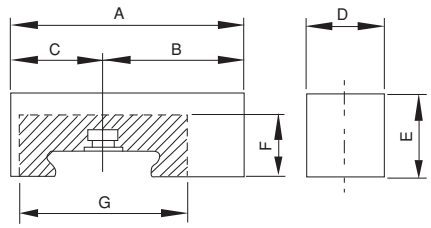

注)ハッチング部分は成形禁止域を示します。
Note)No modification is allowed in shaded area.

■ソフトジョー寸法表 Dimensions for Soft Top Jaw

ソフトジョー型式寸法 Soft Jaw Model Dimensions	6″		8″		10″		12″	
	SB06BB	SB06BB-040	SB08BB	SB08BB-056	SB10BB	SB10BB-060	SB12BB	SB12BB-070
A	90	90	106	106	125	125	139	139
B	54	54	64	64	76	76	90	90
C	36	36	42	42	49	49	49	49
D	32	32	37	37	42	42	42	42
E	30	40	38	56	42	60	50	70
F	24	24	28	28	31	31	34	34
G	68	68	76	76	88	88	92	92
最小把握径 Min. gripper range	10	10	18	18	22	22	30	30

CHUCK

クイックジョーチェンジチャック
Quick Jaw Replacement Chuck
QJR series

変種変量生産対応
Suitable for small and large batch production
クイック&スムーズに簡単ジョー交換
Quick & smooth Jaw Replacement

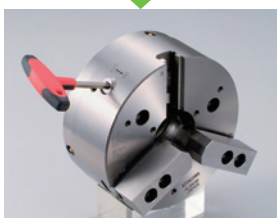

●スピーディーなジョー交換　Quick Jaw Replacement

ハンドル一つで素早くそしてスムーズにジョー交換が出来ます。
ジョーを交換しても高精度を保つ、高性能なチャックです。
Jaw can be replaced quickly and easily by handle supplied.

●変種変量生産に最適　Suitable for small and large batch production

ジョー交換が簡単なため、変種変量生産の段取り替えが短時間で行えます。
Resuced set up time by Quick and Easy Jaw Replacement.

●今お使いのチャックと取付互換性あり　Interchangeable mounting dimensions

今お使いのKITAGAWA　B-200/BB200シリーズと取付互換性がありチャックの交換、取付も簡単です。クラス最大の貫通穴径で、使い勝手の良いチャックです。
Kitagawa' s B-200 and BB200 series can be easily replaced with QJR large thru-hole power chucks.

●ベースジョーおよびソフトジョーは、オプションとなります。
Base jaws and Soft jaws are available as option.

＊CE対応品　＊CE correspondence

■ 寸法図　Dimensional Drawings

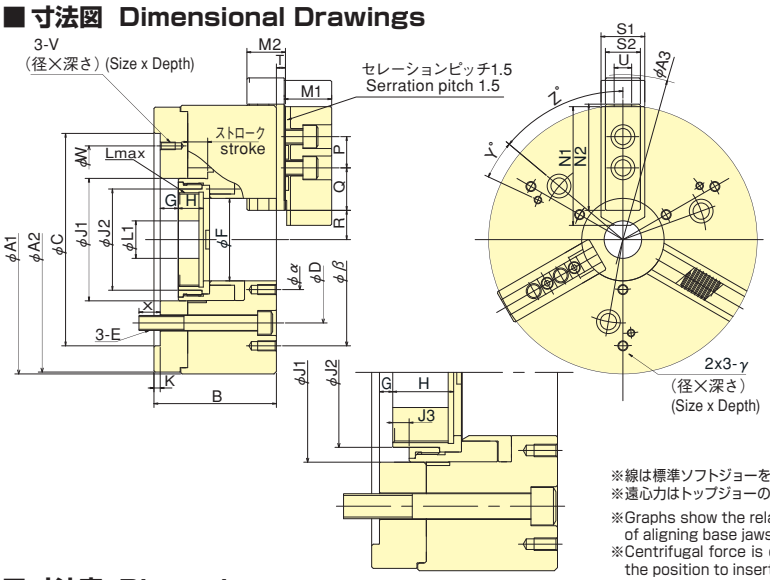

把握力性能曲線　Gripping Characteristic Graphs

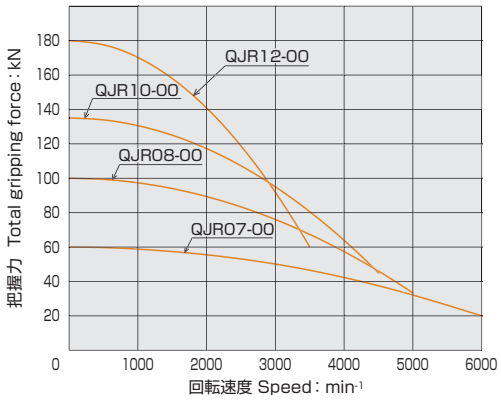

※線は標準ソフトジョーを用い、ベースジョーとチャック外周がほぼ揃った位置での回転速度と把握力の関係です。
※遠心力はトップジョーの大きさや形状や取り付けの向き、ベースジョーの挿入位置により大きく異なります。

※Graphs show the relationship between the rotation speed and the gripping force at the position of aligning base jaws with chuck OD when using standard soft jaws.
※Centrifugal force is different vastly depending on the size, shape or orientation of top jaws, or the position to insert base jaws.

■ 寸法表　Dimensions ※ドローナットのねじは未加工です。 ※Blank draw nut equipped.

型式 Model / 寸法 Dimensions	A1	A2	A3	B	C (H6)	D	E	F	G max.	G min.	H	J1	J2	J3	K	L max.	L1	M1	M2
QJR07-00	178	178	212	92	140	104.8	M10	53	11	-4	24	81	66	9.5	5	M60×2	20	32	25.5
QJR08-00	215	212	264	98	170	133.4	M12	66	14.5	-1.5	20	98	81	–	5	M75×2	30	38	30.8
QJR10-00	254	251	312	119	220	171.4	M16	81	8.5	-10.5	39	115	96	10.5	5	M90×2	45	42	39
QJR12-00	315	312	360	133	220(300)	171.4(235)	M16(M20)	106	8	-15	42	140	121	15	6	M115×2	50	50	45.2

型式 Model / 寸法 Dimensions	N1	N2	P	Q	R max.	R min.	S1	S2	T	U	V	W	X	Y	Z	α	β	γ
QJR07-00	72	73	20	28.5	14 -32	10.3-28.3	31	25.5	5.45	12	M6×12	116	17	-30	50	75	155	M8×13
QJR08-00	95	85	25	34	20.4-44.4	16.7-40.7	35	28	7.25	14	M6×12	150	17	15	50	80	170	M8×15
QJR10-00	110	100.5	30	40.5	21.2-52.7	16.8-48.3	40	35	11.3	16	M8×15	190	23	-15	50	100	220	M8×15
QJR12-00	111	108	30	57	33.9-69.9	28.6-64.6	50	50	12	21	M8×15(M10×16)	190(260)	22(27)	-15	45(50)	130	280	M10×17

BB212互換タイプのQJR12-00は、( )寸法となります。詳細はお問い合わせ下さい。
The numbers in ( ) are the dimension of QJR12-00 for interchangeable BB212. Please contact us for more details.

■ 仕様表　Specifications ※把握径/把握範囲は標準のソフトジョーを使用した場合。※Gripping dia./gripping range is with standard soft jaws.

仕様 Specifications / 型式 Model	貫通穴径 Thru-Hole mm	把握径 Gripping range mm Max.	把握径 Gripping range mm Min.	ジョーストローク(直径) Jaw Stroke(diameter) mm	プランジャストローク Plunger Stroke mm	許容最大入力 Max. Draw Bar Pull Force kN	最大静的把握力 Max. Gripping Force kN	許容最高回転速度 Max. Speed min-1	質量(標準ソフトジョー付) Net Weight with Soft top jaws kg	慣性モーメント Moment of inertia kg·m²	※オプション Option 標準ベースジョー Matching Base jaw	※オプション Option 標準ソフトジョー Matching Soft top jaw
QJR07-00	53	178	9	7.4	15	25	60	6000	14	0.06	QJR07-BJ00	SJ06B1
QJR08-00	66	210	16	7.4	16	45	100	5000	25	0.18	QJR08-BJ00	SJ08B1
QJR10-00	81	254	22	8.8	19	60	135	4500	45	0.41	QJR10-BJ00	SJ10B1
QJR12-00	106	315	18	10.6	23	81	180	3500	75	1.15	QJR12-BJ00	SJ12N1

※上記型式はベースジョーおよびソフトジョーを含みません。ベースジョーおよびソフトジョーは上記の該当型式で必要数をご注文下さい。
The models above are not included Base jaws or Soft jaws. Please refer above list when ordering Base jaws and soft jaws.

中実パワーチャック
Closed Centre Power Chuck
N series

中実のスタンダードチャック
The standard Closed Centre chuck

＊CE対応品　＊CE correspondence

■寸法図 Dimensional Drawings

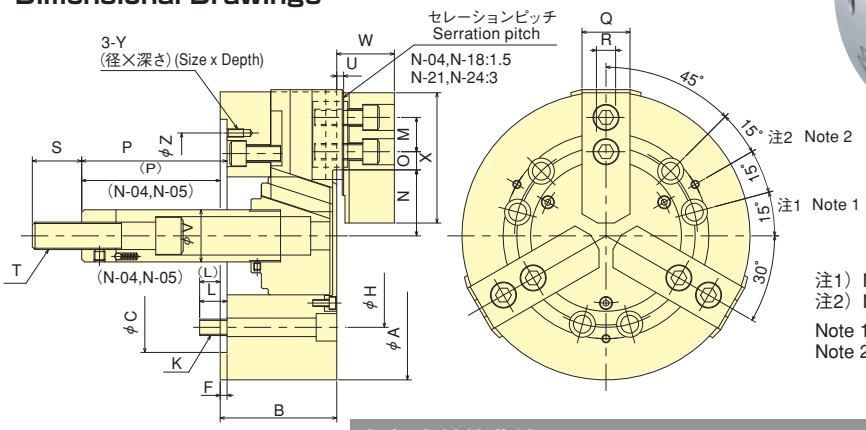

注1）N-21, 24の場合：0°
注2）N-21, 24の場合：60°

Note 1）N-21, 24：0°
Note 2）N-21, 24：60°

把握力性能曲線 Gripping Characteristic Graphs

※線は標準ソフトジョーを用いた場合のものです。 ※With standard blank soft top jaw.

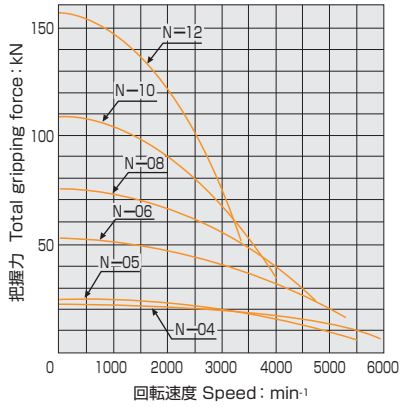

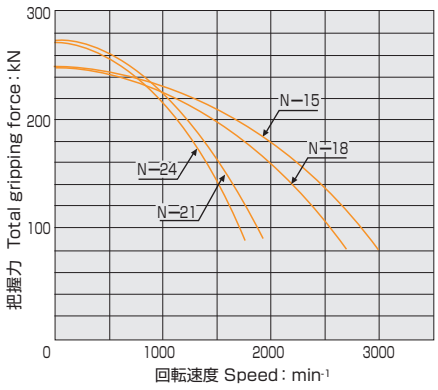

■寸法表 Dimensions

※N-04、05の取付　120。ピッチー 3本　※N-21、24の取付　60。ピッチー 6本
※Mounting bolt P. C. D. for N-04 & N-05 : 120° pitch : 3 pcs. ※Mounting bolt P. C. D. for N-21 & N-24 : 60° pitch : 6pcs.

型式 Model ＼ 寸法 Dimensions	A	B	C (H6)	F	H	J	K	L	M	N max.	N min.	O max.	O min.	P max.	P min.	Q	R	S	T	U	V	W	X	Y	Z
N-04	110	52	60	6	80	–	3-M8	12	14	23.3	20.1	11.25	8.25	18	3	23	10	25	M10	3	26	27	55	–	–
N-05	135	55	80	7	100	–	3-M8	14	19	30.4	27.2	11.25	6.75	9	−6	23	10	35	M12	3	28	29	62	–	–
N-06	165	74	140	5	104.8	21	6-M10	14	20	37.8	33.55	13.75	7.75	101.5	81.5	31	12	36	M16	4	34	35	72	M6×10	116
N-08	210	85	170	5	133.4	25	6-M12	20	25	46.3	41.9	22.25	11.75	127	106	35	14	36	M20	5	38	42	95	M6×12	150
N-10	254	89	220	5	171.4	34	6-M16	18	30	51.1	46.7	30.75	11.25	158	133	40	16	36	M20	5	45	46	110	M8×15	190
N-12	304	106	220	6	171.4	34	6-M16	18	30	61	55.75	48.75	12.75	163	133	50	18	36	M20	5	50	54	129	M8×15	190
N-15	381	114	300	6	235	–	6-M20	30	43	77.5	69.5	48.75	23.25	104	69	50	25.5	55	M30	2	60	61	135	M10×20	260
N-18	450	114	300	6	235	–	6-M20	30	43	108	100	48.75	23.25	92	57	50	25.5	55	M30	2	60	61	135	M10×20	260
N-21	530	125	380	6	330.2	–	6-M22	31	60	86	78	93.5	27.5	97	62	65	25	55	M30	3	60	71	180	M12×30	330.2
N-24	610	125	380	6	330.2	–	6-M22	31	60	125	117	93.5	27.5	97	62	65	25	55	M30	3	60	71	180	M12×30	330.2

■仕様表 Specifications

※許容最高回転速度は、実測値によります　※N-24より大型については問い合せ下さい。
※Max. speed is shown using actual test data. ※For large type more than N-24, confer with KITAGAWA.
※把握径/把握範囲は標準のソフトジョーを使用した場合。※Gripping dia./gripping range is with standard soft jaws.

型式 Model ＼ 仕様 Specifications	把握径 Gripping range mm Max.	Min.	ジョーストローク(直径) Jaw Stroke(diameter) mm	プランジャストローク Plunger Stroke mm	許容最大入力 Max. Draw Bar Pull Force kN(kgf)	最大静的把握力 Max. Gripping Force kN(kgf)	許容最高回転速度 Max. Speed min-1	質量(標準ソフトジョー付) Net Weight with Soft top jaws kg	慣性モーメント Moment of inertia kg·m²	適合シリンダ Matching Cylinder 油圧 pressure	エア air	許容最大油圧力 Max. pressure MPa(kgf/cm²)	適合ハードジョー Matching Hard top jaw	標準ソフトジョー Matching Soft top jaw
N-04	110	6	6.4	15	8.2 (836)	22.8 (2325)	6000	4.1	0.008	Y0715R/RE	AY1315R	2.4 (24.5)	—	SJ04B1
N-05	135	16	6.4	15	8.2 (836)	25.2 (2570)	5500	6.2	0.015	Y0715R/RE	AY1315R	2.4 (24.5)	HB05C1	SJ05B1
N-06	165	15	8.5	20	18 (1835)	52.5 (5353)	5270	13	0.045	Y1020R/RE	AY1720R	2.6 (26.5)	HB06B1	SJ06B1
N-08	210	23	8.8	21	25 (2549)	75 (7648)	4760	25	0.138	Y1225R/RE	AY2225R	2.5 (25.5)	HB08A1	SJ08B1
N-10	254	24	8.8	25	29 (2957)	108 (11013)	4010	37	0.300	Y1225R/RE	AY2225R	2.8 (28.6)	HB10A1	SJ10B1
N-12	304	26	10.5	30	41 (4181)	156 (15907)	3380	57.3	0.725	Y1530R/RE	–	2.7 (27.5)	HB12B1	SB12A1
N-15	381	72	16	35	82 (8362)	249 (25391)	3040	101	1.9	Y2035R/RE	–	3.2 (32.6)	HB15N1	SJ15N1
N-18	450	133	16	35	82 (8362)	249 (25391)	2710	126	3.3	Y2035R/RE	–	3.2 (32.6)	HB15N1	SJ15N1
N-21	530	69	16	35	82 (8362)	273 (27838)	1940	198	7.1	Y2035R/RE	–	3.2 (32.6)	HB18B2	SJ18A2
N-24	610	152	16	35	82 (8362)	273 (27838)	1760	252	12.0	Y2035R/RE	–	3.2 (32.6)	HB18B2	SJ18A2

中実パワーチャック（ショートテーパ）
Closed Centre Power Chuck (Direct Mount)
N-A series

スピンドルノーズ対応バックプレート付き
Chuck Adaptor is equipped to suit Spindle Nose
中実のスタンダードチャック
Closed Centre standard chuck

＊CE対応品　＊CE correspondence

■ 寸法図 Dimensional Drawings

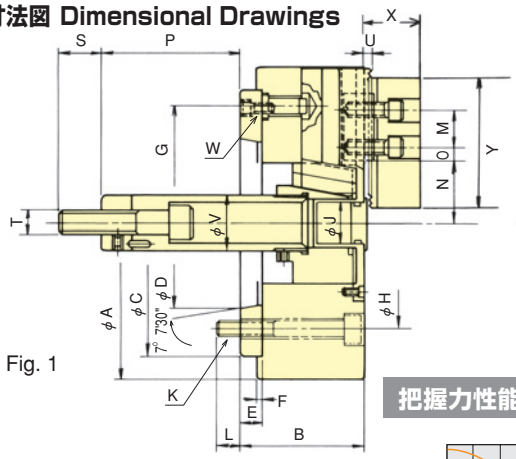

Fig. 1

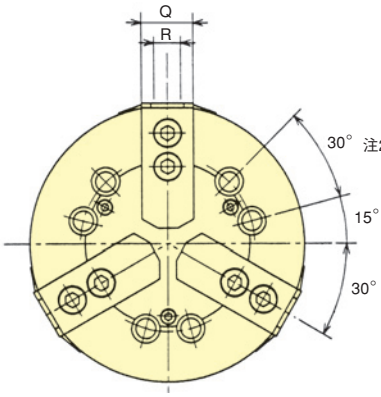

注1）N-21, 24の場合 : 0°
注2）N-21, 24の場合 : 60°
Note 1）N-21, 24 : 0°
Note 2）N-21, 24 : 60°

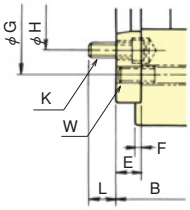

Fig. 2

把握力性能曲線 Gripping Characteristic Graphs

※線は標準ソフトジョーを用いた場合のものです。
※With standard blank soft top jaw.

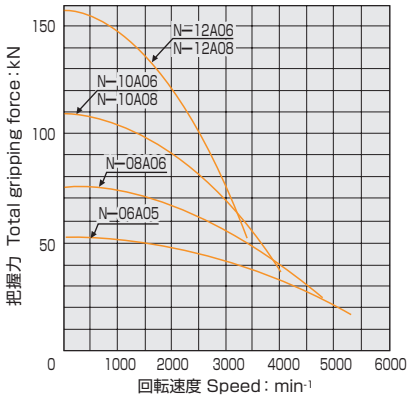

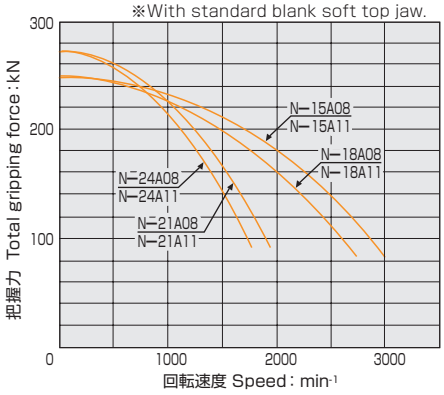

■ 寸法表 Dimensions

※N-10A06、N-12A06、N-15A08、N-18A08、N-21A08、N-21A11、N-24A11はFig-2による　※N-21A08～N-24A15の取付　60° ピッチ－6本
※N-10A06、N-12A06、N-15A08、N-18A08、N-21A08、N-21A11、N-24A11 are referred to in Fig-2 ※Mounting Bolt P.C.D for N-21A08～N-24A15 : 60° Pitch : 6pcs..

型式 Model ＼ 寸法 Dimensions	A	B	C	D	E	F	G	H	J	K	L	M	N max.	N min.	O max.	O min.	P max.	P min.	Q	R	S	T	U	V	W	X	Y
N-06A05	165	84	140	82.563	15	5	116	104.8	21	6-M10	14	20	37.8	33.55	13.75	7.75	86.5	66.5	31	12	36	M16	4	34	3-M6	35	72
N-08A06	210	97	170	106.375	17	5	150	133.4	25	6-M12	18	25	46.3	41.9	22.25	11.75	110	89	35	14	36	M20	5	38	3-M6	42	95
N-10A06	254	104	220	106.375	20	5	171.4	133.4	34	6-M12	18	30	51.1	46.7	30.75	11.25	114	89	40	16	36	M20	5	45	6-M16	46	110
N-10A08	254	102	220	139.719	18	5	190	171.4	34	6-M16	25	30	51.1	46.7	30.75	11.25	140	115	40	16	36	M20	5	45	3-M8	46	110
N-12A06	304	120	220	106.375	20	6	171.4	133.4	34	6-M12	18	30	61	55.75	48.75	12.75	119	89	50	18	36	M20	5	50	6-M16	54	129
N-12A08	304	118	220	139.719	18	6	190	171.4	34	6-M16	25	30	61	55.75	48.75	12.75	145	115	50	18	36	M20	5	50	3-M8	54	129
N-15A08	381	130	300	139.719	22	6	235	171.4	–	6-M16	23	43	77.5	69.5	48.75	23.25	82	47	50	25.5	55	M30	2	60	6-M20	61	135
N-15A11	381	130	300	196.869	22	6	260	235	–	6-M20	33	43	77.5	69.5	48.75	23.25	82	47	50	25.5	55	M30	2	60	3-M10	61	135
N-18A08	450	130	300	139.719	22	6	235	171.4	–	6-M16	23	43	108	100	48.75	23.25	70	35	50	25.5	55	M30	2	60	6-M20	61	135
N-18A11	450	130	300	196.869	22	6	260	235	–	6-M20	33	43	108	100	48.75	23.25	70	35	50	25.5	55	M30	2	60	3-M10	61	135
N-21A08	530	146	380	139.719	27	6	330.2	171.4	–	6-M16	23	60	86	78	93.5	27.5	70	35	65	25	55	M30	3	60	6-M22	71	180
N-21A11	530	146	380	196.869	27	6	330.2	235	–	6-M20	28	60	86	78	93.5	27.5	70	35	65	25	55	M30	3	60	6-M22	71	180
N-21A15	530	146	380	285.775	27	6	330.2	330.2	–	6-M22	34	60	86	78	93.5	27.5	70	35	65	25	55	M30	3	60	3-M12	71	180
N-24A11	610	146	380	196.869	27	6	330.2	235	–	6-M20	28	60	125	117	93.5	27.5	70	35	65	25	55	M30	3	60	6-M22	71	180
N-24A15	610	146	380	285.775	27	6	330.2	330.2	–	6-M22	34	60	125	117	93.5	27.5	70	35	65	25	55	M30	3	60	3-M12	71	180

■ 仕様表 Specifications

※許容最高回転速度は、実測値によります。 ※Max. speed is shown using actual test data.
※把握径/把握範囲は標準のソフトジョーを使用した場合。※Gripping dia./gripping range is with standard soft jaws.

型式 Model ＼ 仕様 Specifications	把握径 Gripping range mm Max.	把握径 Gripping range mm Min.	ジョーストローク(直径) Jaw Stroke(diameter) mm	プランジャストローク Plunger Stroke mm	許容最大入力 Max. Draw Bar Pull Force kN(kgf)	最大静的把握力 Max. Gripping Force kN(kgf)	許容最高回転速度 Max. Speed min-1	質量(標準ソフトジョー付) Net Weight with Soft top jaws kg	慣性モーメント Moment of inertia kg·m²	適合シリンダ Matching Cylinder 油圧 pressure	適合シリンダ Matching Cylinder エア air	許容最大油圧力 Max. pressure MPa(kgf/cm²)	適合ハードジョー Matching Hard top jaw	標準ソフトジョー Matching Soft top jaw	主軸端呼び Spindle nose size
N-06A05	165	15	8.5	20	18 (1835)	52.5 (5353)	5270	14	0.050	Y1020R/RE	AY1720R	2.6 (26.5)	HB06B1	SJ06B1	A2−5
N-08A06	210	23	8.8	21	25 (2549)	75 (7648)	4760	27	0.148	Y1225R/RE	AY2225R	2.5 (25.5)	HB08A1	SJ08B1	A2−6
N-10A06	254	24	8.8	25	29 (2957)	108 (11013)	4010	40	0.335	Y1225R/RE	AY2225R	2.8 (28.6)	HB10A1	SJ10B1	A2−6
N-10A08	254	24	8.8	25	29 (2957)	108 (11013)	4010	40	0.328	Y1225R/RE	AY2225R	2.8 (28.6)	HB10A1	SJ10B1	A2−8
N-12A06	304	26	10.5	30	41 (4181)	156 (15907)	3380	67	0.760	Y1530R/RE	–	2.7 (27.5)	HB12B1	SB12A1	A2−6
N-12A08	304	26	10.5	30	41 (4181)	156 (15907)	3380	66	0.753	Y1530R/RE	–	2.7 (27.5)	HB12B1	SB12A1	A2−8
N-15A08	381	72	16	35	82 (8362)	249 (25391)	3040	111	2.0	Y2035R/RE	–	3.2 (32.6)	HB15N1	SJ15N1	A2−8
N-15A11	381	72	16	35	82 (8362)	249 (25391)	3040	108	2.0	Y2035R/RE	–	3.2 (32.6)	HB15N1	SJ15N1	A2−11
N-18A08	450	133	16	35	82 (8362)	249 (25391)	2710	136	3.4	Y2035R/RE	–	3.2 (32.6)	HB15N1	SJ15N1	A2−8
N-18A11	450	133	16	35	82 (8362)	249 (25391)	2710	133	3.4	Y2035R/RE	–	3.2 (32.6)	HB15N1	SJ15N1	A2−11
N-21A08	530	69	16	35	82 (8362)	273 (27838)	1940	219	7.5	Y2035R/RE	–	3.2 (32.6)	HB18B2	SJ18A2	A2−8
N-21A11	530	69	16	35	82 (8362)	273 (27838)	1940	216	7.5	Y2035R/RE	–	3.2 (32.6)	HB18B2	SJ18A2	A2−11
N-21A15	530	69	16	35	82 (8362)	273 (27838)	1940	225	7.7	Y2035R/RE	–	3.2 (32.6)	HB18B2	SJ18A2	A2−15
N-24A11	610	152	16	35	82 (8362)	273 (27838)	1760	270	12.4	Y2035R/RE	–	3.2 (32.6)	HB18B2	SJ18A2	A2−11
N-24A15	610	152	16	35	82 (8362)	273 (27838)	1760	263	12.3	Y2035R/RE	–	3.2 (32.6)	HB18B2	SJ18A2	A2−15

CHUCK

立形旋盤用大型チャック
Large Power Chuck for Vertical Lathes
NV series

立形旋盤でも安心なシールタイプ
Low maintenance Power Chuck for Vertical Lathes Sealed
切粉、切削水をダブルシャットアウト
Base Jaw to prevent Chips and Coolant ingress

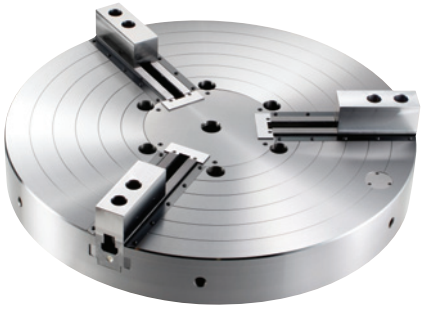

●切粉、切削水侵入防止
Protection against Swarf and Coolant

プロテクタとスクレーパが、チャック内への切粉、切削水侵入を防ぎます。もし侵入しても、バックプレートの水抜き溝が主軸内への切削水封入を防ぎます。

Protector and Scraper at Base Jaw prevent Swarf and Coolant ingress.

●標準ジョー使用　Standard Jaw

スクレーパがボデー装着のため、標準ジョーの使用が可能になりました。特殊ジョーの使用が不要で、設備コストを低減します。

NV series is compatible with standard Hard and Soft Jaws as sealing is at the Base Jaw.

＊CE対応品　＊CE correspondence

■寸法図 Dimensional Drawings

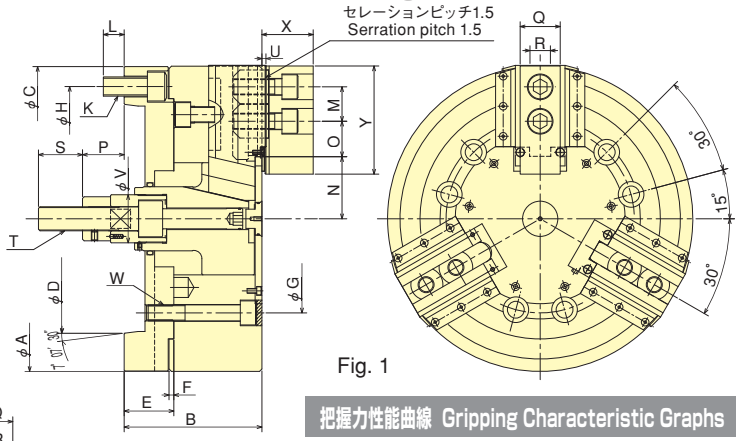

Fig. 1

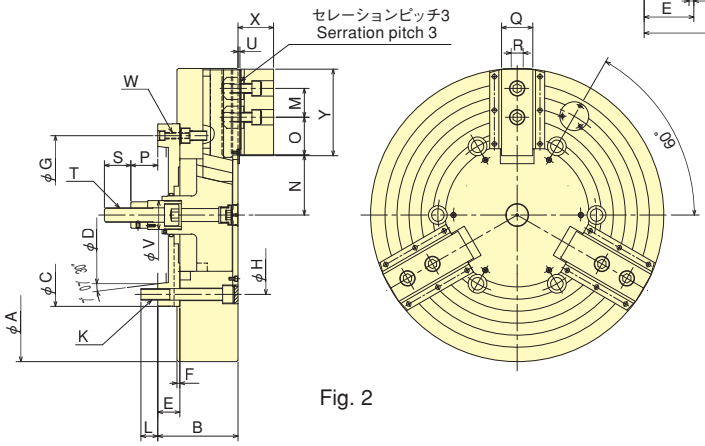

Fig. 2

把握力性能曲線 Gripping Characteristic Graphs

※線は標準ソフトジョーを用いた場合のものです。
※With standard blank soft top jaw.

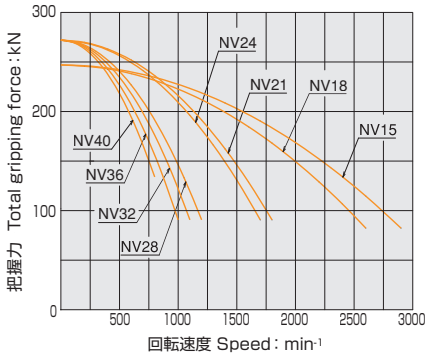

■寸法表 Dimensions

※NV15、NV18はFig.1による。NV21、NV24、NV28、NV32、NV36、NV40はFig.2による。※NV15&18 are based on Fig.1.　NV21～40 are based on Fig.2.

型式 Model	A	B	C	D	E	F	G	H	K	L	M	N max.	N min.	O max.	O min.	P max.	P min.	Q	R	S	T	U	V	W	X	Y
NV15C15	381	172	380	285.775	62	6	235.0	330.2	6-M24	26	43	77.5	69.5	48.75	23.25	91	56	50	25.5	55	M30	5	60	6-M20	64	135
NV18C15	450	172	380	285.775	62	6	235.0	330.2	6-M24	26	43	108	100	48.75	23.25	91	56	50	25.5	55	M30	5	60	6-M20	64	135
NV21C15	530	167	380	285.775	46	6	330.2	330.2	6-M24	35	60	86	78	93.5	27.5	91	56	65	25.0	55	M30	6	60	3-M12	74	180
NV24C15	610	167	380	285.775	46	6	330.2	330.2	6-M24	29	60	125	117	93.5	27.5	91	56	65	25.0	55	M30	6	60	3-M12	74	180
NV28C15	700	167	380	285.775	46	6	330.2	330.2	6-M24	29	60	125	117	141.5	27.5	91	56	65	25.0	55	M30	6	60	3-M12	74	180
NV32C15	800	167	380	285.775	46	6	330.2	330.2	6-M24	29	60	125	117	189.5	27.5	91	56	65	25.0	55	M30	6	60	3-M12	74	180
NV36C15	914	167	380	285.775	46	6	330.2	330.2	6-M24	29	60	125	117	249.5	27.5	91	56	65	25.0	55	M30	6	60	3-M12	74	180
NV40C15	1000	167	380	285.775	46	6	330.2	330.2	6-M24	29	60	125	117	282.5	27.5	91	56	65	25.0	55	M30	6	60	3-M12	74	180

※上記は主軸端がA2-15の場合の寸法です。A2-11への対応も可能です。
※The above dimensions are based on A2-15 Spindle Nose. A2-11 Spindle Nose is available.

■仕様表 Specifications

※把握径/把握範囲は標準のソフトジョーを使用した場合。※Gripping dia./gripping range is with standard soft jaws.

型式 Model	把握径 Gripping range mm Max.	把握径 Gripping range mm Min.	ジョーストローク(直径) Jaw Stroke(diameter) mm	プランジャストローク Plunger Stroke mm	許容最大入力 Max. Draw Bar Pull Force kN(kgf)	最大静的把握力 Max. Gripping Force kN(kgf)	許容最高回転速度 Max. Speed min-1	質量(標準ソフトジョー付) Net Weight with Soft top jaws kg	慣性モーメント Moment of inertia kg·m²	適合シリンダ Matching Cylinder	許容最大油圧力 Max. pressure MPa(kgf/cm²)	標準ソフトジョー Matching Soft top jaw	主軸端呼び Spindle nose size
NV15C15	381	72	16	35	82 (8362)	247 (25187)	2900	139	2.7	Y2035R/RE	3.2 (32.6)	SJ15N1	A2-15
NV18C15	450	133	16	35	82 (8362)	247 (25187)	2600	166	4.1	Y2035R/RE	3.2 (32.6)	SJ15N1	A2-15
NV21C15	530	69	16	35	82 (8362)	272 (27736)	1800	227	7.6	Y2035R/RE	3.2 (32.6)	SJ18A2	A2-15
NV24C15	610	152	16	35	82 (8362)	272 (27736)	1700	282	12.8	Y2035R/RE	3.2 (32.6)	SJ18A2	A2-15
NV28C15	700	152	16	35	82 (8362)	272 (27736)	1200	360	21.9	Y2035R/RE	3.2 (32.6)	SJ18A2	A2-15
NV32C15	800	152	16	35	82 (8362)	272 (27736)	1100	472	37.2	Y2035R/RE	3.2 (32.6)	SJ18A2	A2-15
NV36C15	914	152	16	35	82 (8362)	272 (27736)	1000	594	62.4	Y2035R/RE	3.2 (32.6)	SJ18A2	A2-15
NV40C15	1000	152	16	35	82 (8362)	272 (27736)	800	738	91.5	Y2035R/RE	3.2 (32.6)	SJ18A2	A2-15

※上記は主軸端がA2-15の場合の仕様です。A2-11への対応も可能です。
※The above dimensions are based on A2-15 Spindle Nose. A2-11 Spindle Nose is available.

CHUCK

2爪中実パワーチャック
2-Jaw Closed Center Power Chuck (NLT-Long Stroke)
NT・NLT series

異形加工物の把握に最適
Best suited for gripping irregular shaped components

＊CE対応品　＊CE correspondence

■寸法図 Dimensional Drawings

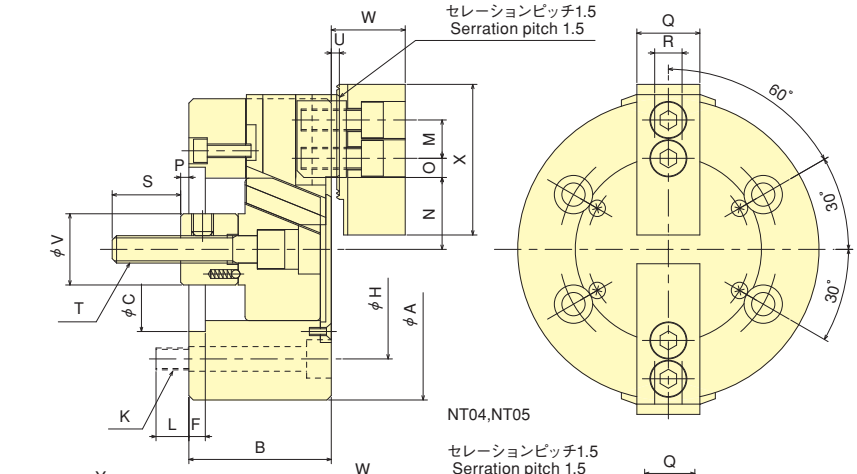

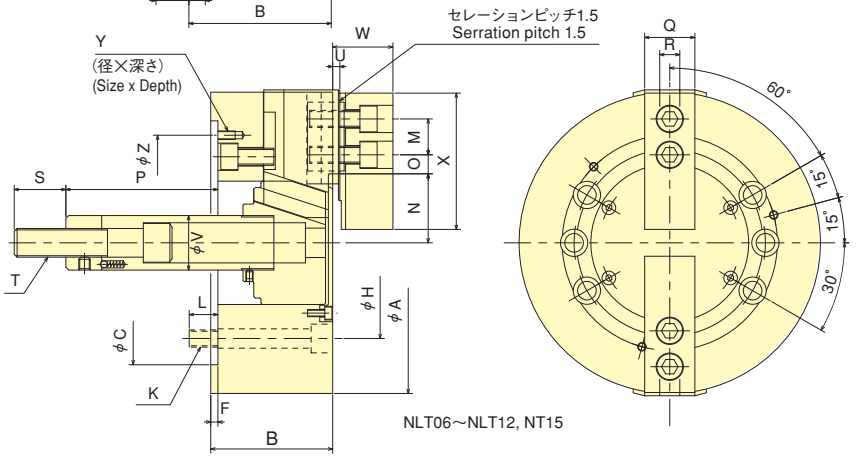

把握力性能曲線 Gripping Characteristic Graphs

※線は標準ソフトジョーを用いた場合のものです。
※With standard blank soft top jaw.

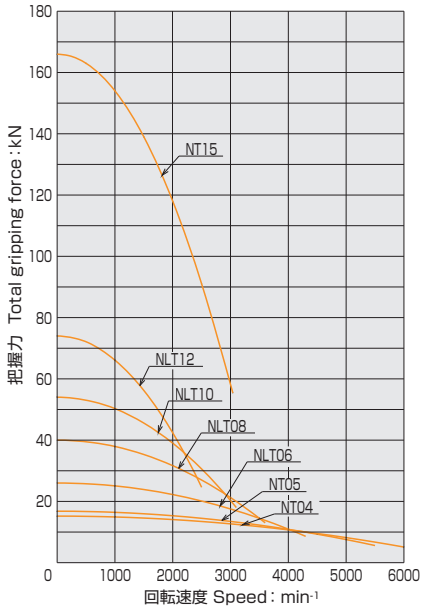

■寸法表 Dimensions

型式 Model ＼ 寸法 Dimensions	A	B	C (H6)	F	H	K	L	M	N max.	N min.	O max.	O min.	P max.	P min.	Q	R	S	T	U	V	W	X	Y	Z
NT04	110	52	60	6	80	4-M8	12	14	23.3	20.1	10.25	8.75	18	3	23	10	25	M10	3	26	27	55	–	–
NT05	135	55	80	7	100	4-M8	14	19	30.4	27.2	11.5	7	9	−6	23	10	35	M12	3	28	29	62	–	–
NLT06	165	74	140	5	104.8	6-M10	14	20	40.5	34	13.75	9.25	101.5	81.5	31	12	36	M16	4	34	35	72	4-M6×10	116
NLT08	210	85	170	5	133.4	6-M12	20	25	48.1	40	21	12	131	106	35	14	36	M20	5	38	42	95	3-M6×12	150
NLT10	254	89	220	5	171.4	6-M16	18	30	54.4	45.35	29.5	11.5	161	133	40	16	36	M20	5	45	46	110	3-M8×15	190
NLT12	304	106	220	6	171.4	6-M16	18	30	65.7	56	42.75	12.75	163	133	50	18	36	M20	5	50	54	129	3-M8×15	190
NT15	381	114	300	6	235	6-M20	30	43	77.5	69.5	48.75	23.25	104	69	50	25.5	55	M30	2	55	61	135	3-M10×20	260

■仕様表 Specifications

※許容最高回転速度は、実測値によります。 ※Max. speed is shown using actual test data.
※把握径/把握範囲は標準のソフトジョーを使用した場合。※Gripping dia./gripping range is with standard soft jaws.

型式 Model ＼ 仕様 Specifications	把握径 Gripping range mm Max.	Min.	ジョーストローク(直径) Jaw Stroke(diameter) mm	プランジャストローク Plunger Stroke mm	許容最大入力 Max. Draw Bar Pull Force kN(kgf)	最大静的把握力 Max. Gripping Force kN(kgf)	許容最高回転速度 Max. Speed min-1	質量(標準ソフトジョー付) Net Weight with Soft top jaws kg	慣性モーメント Moment of inertia kg·m²	適合シリンダ Matching Cylinder	許容最大油圧力 Max. pressure MPa(kgf/cm²)	標準ソフトジョー Matching Soft top jaw
NT04	110	7	6.4	15	5.3 (540)	15.2 (1550)	6000	3.8	0.007	Y0715R/RE	1.68 (17.1)	SJ04A1T
NT05	135	20	6.4	15	5.3 (540)	16.8 (1713)	5500	5.8	0.013	Y0715R/RE	1.68 (17.1)	SJ05A1T
NLT06	165	25	13	20	14 (1428)	26 (2651)	4300	12.5	0.043	Y1020R/RE	2.06 (21.0)	SJ06A1T
NLT08	210	26	16.2	25	20 (2039)	40 (4079)	3600	24	0.133	Y1225R/RE	2.03 (20.7)	SJ08A1T
NLT10	254	30	18.1	28	27 (2753)	54 (5506)	3100	35.5	0.293	Y1530R/RE	1.93 (19.7)	SJ10A1T
NLT12	304	36	19.4	30	36 (3671)	74 (7546)	2500	60.5	0.708	Y1530R/RE	2.50 (25.5)	SJ12A1T
NT15	381	80	16	35	54.7 (5578)	166 (16927)	3040	93	1.790	Y2035R/RE	2.1 (21.4)	SB15N1T

※3爪から2爪への変更は、バックプレートを交換する事で取付可能です。 ※Altering Back Plate enables to change over 3-Jaw Chuck into 2-Jaw Chuck.

CHUCK

中実ロングストロークパワーチャック
Closed Centre Power Chuck (Long Stroke)
NL series

2倍のストローク
Extra Long Jaw Stroke
突起物ワークも確実把握
Flange work-pieces securely gripped

＊CE対応品　＊CE correspondence

■寸法図 Dimensional Drawings

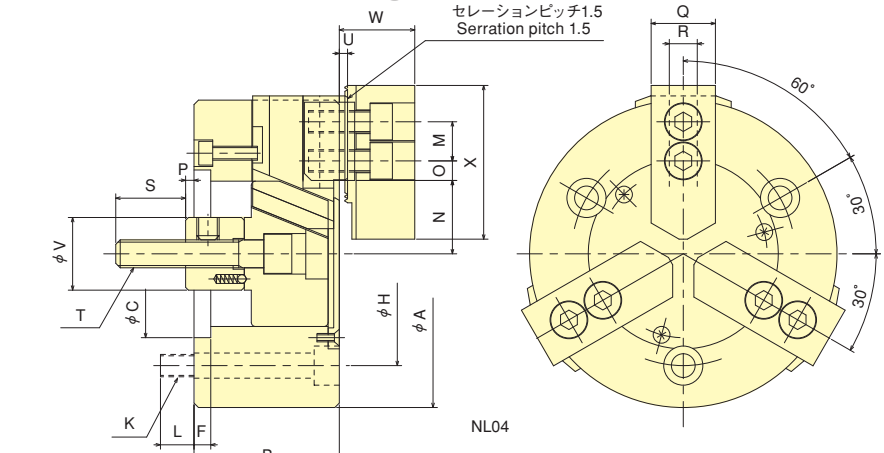

NL04

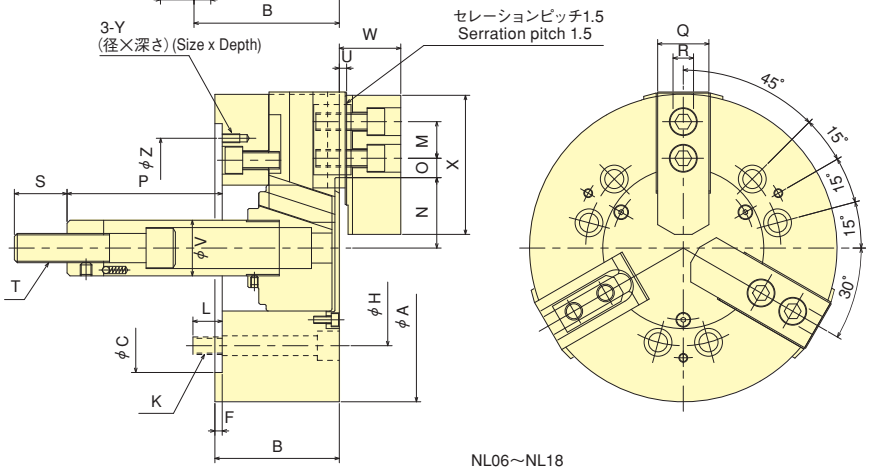

NL06～NL18

把握力性能曲線 Gripping Characteristic Graphs

※線は標準ソフトジョーを用いた場合のものです。
※With standard blank soft top jaw.

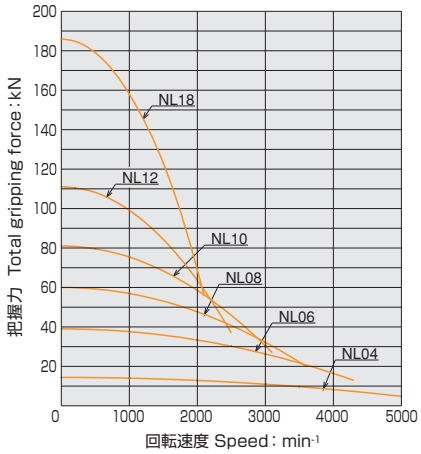

■寸法表 Dimensions

型式 Model ＼ 寸法 Dimensions	A	B	C (H6)	F	H	K	L	M	N max.	N min.	O max.	O min.	P max.	P min.	Q	R	S	T	U	V	W	X	Y	Z
NL04	110	52	60	6	80	3-M 8	12	14	26.5	20.45	9.75	6.75	18	3	23	10	25	M10	3	26	27	55	–	–
NL06	165	74	140	5	104.8	6-M10	14	20	40.5	34	13.75	9.25	101.5	81.5	31	12	36	M16	4	34	35	72	M6×10	116
NL08	210	85	170	5	133.4	6-M12	20	25	48.1	40	20.75	11.75	131	106	35	14	36	M20	5	38	42	95	M6×12	150
NL10	254	89	220	5	171.4	6-M16	18	30	54.4	45.35	29.5	11.5	161	133	40	16	36	M20	5	45	46	110	M8×15	190
NL12	304	106	220	6	171.4	6-M16	18	30	65.7	56	42.75	12.75	47	17	50	18	46	M24	5	50	54	129	M8×15	190
NL18	450	114	300	6	235	6-M20	30	43	110.5	97.5	47.25	23.25	97	57	50	25.5	55	M30	2	55	61	135	M10×20	260

※NL18はシリンダが特殊となりますので、別途打合せとさせてください。
※When using NL18, a special cylinder is required.

■仕様表 Specifications ※把握径/把握範囲は標準のソフトジョーを使用した場合。※Gripping dia./gripping range is with standard soft jaws.

型式 Model ＼ 仕様 Specifications	把握径 Gripping range mm Max.	把握径 Gripping range mm Min.	ジョーストローク(直径) Jaw Stroke(diameter) mm	プランジャストローク Plunger Stroke mm	許容最大入力 Max. Draw Bar Pull Force kN(kgf)	最大静的把握力 Max. Gripping Force kN(kgf)	許容最高回転速度 Max. Speed min-1	質量(標準ソフトジョー付) Net Weight with Soft top jaws kg	慣性モーメント Moment of inertia kg·m²	適合シリンダ Matching Cylinder	許容最大油圧力 Max. pressure MPa(kgf/cm²)	標準ソフトジョー Matching Soft top jaw	適合ハードジョー Matching Hard top jaw
NL04	110	9	12.1	15	10 (1020)	14.4(1468)	5000	4.1	0.008	Y0715R/RE	2.9 (29.6)	SJ04B1	–
NL06	165	21	13	20	21 (2141)	39 (3977)	4300	12	0.045	Y1020R/RE	3.0 (30.6)	SJ06B1	HB06B1
NL08	210	21	16.2	25	30 (3059)	60 (6118)	3600	22.9	0.138	Y1225R/RE	2.9 (29.6)	SJ08B1	HB08A1
NL10	254	24	18.1	28	40 (4079)	81 (8260)	3100	34.6	0.300	Y1530R/RE	2.8 (28.6)	SJ10A1	HB10A1
NL12	304	29	19.4	30	54 (5506)	111 (11319)	2500	60	0.725	Y1530R/RE	3.6 (36.7)	SB12A1	HB12B1
NL18	450	122	26	40	91 (9279)	186 (18966)	2100	124	2.35	Y2050RE※	3.5 (35.9)	SJ15N1	–

CHUCK

中実ロングストロークパワーチャック（ショートテーパ）
Closed Centre Power Chuck (Long Stroke, Direct Mount)
NL-A series

スピンドルノーズ対応バックプレート付き
Chuck Adaptor is equipped to suit Spindle Nose
突起物ワークも確実把握
Flange work-pieces securely gripped

＊CE対応品　＊CE correspondence

■寸法図 Dimensional Drawings

Fig.2

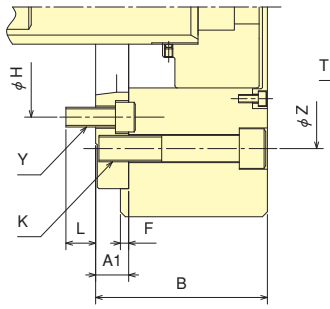

Fig.1

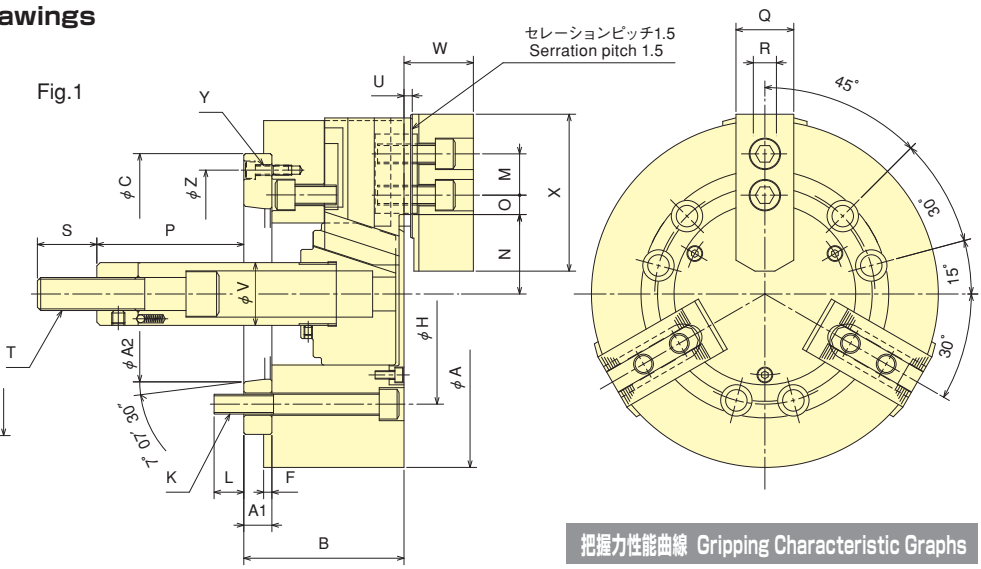

把握力性能曲線 Gripping Characteristic Graphs

※線は標準ソフトジョーを用いた場合のものです。
※With standard blank soft top jaw.

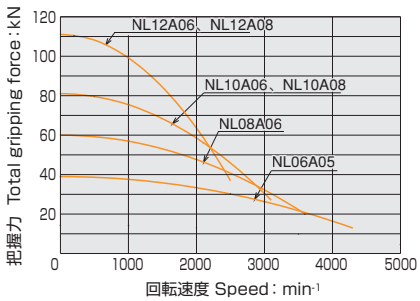

■寸法表 Dimensions ※NL10A06、NL12A06はFig.2による。※NL10A06 and NL12A06 are based on Fig. 2.

型式 Model ＼ 寸法 Dimensions	A	B	C	F	H	K	L	M	N max.	N min.	O max.	O min.	P max.	P min.	Q	R	S	T	U	V	W	X	Y	Z	A1	A2
NL06A05	165	84	140	5	104.8	6-M10	14	20	40.5	34	13.75	9.25	86.5	66.5	31	12	36	M16	4	34	35	72	3-M6	116	15	82.563
NL08A06	210	97	170	5	133.4	6-M12	18	25	48.1	40	20.75	11.75	114	89	35	14	36	M20	5	38	42	95	3-M6	150	17	106.375
NL10A06	254	104	220	5	133.4	6-M16	18	30	54.4	45.35	29.5	11.5	141	113	40	16	36	M20	5	45	46	110	6-M12	171.4	20	106.375
NL10A08	254	102	220	5	171.4	6-M16	25	30	54.4	45.35	29.5	11.5	143	115	40	16	36	M20	5	45	46	110	3-M8	190	18	139.719
NL12A06	304	120	220	6	133.4	6-M16	18	30	65.7	56	42.75	12.75	3	−27	50	18	46	M24	5	50	54	129	6-M12	171.4	20	106.375
NL12A08	304	118	220	6	171.4	6-M16	25	30	65.7	56	42.75	12.75	1	−29	50	18	46	M24	5	50	54	129	3-M8	190	18	139.719

■仕様表 Specifications ※把握径/把握範囲は標準のソフトジョーを使用した場合。※Gripping dia./gripping range is with standard soft jaws.

型式 Model ＼ 仕様 Specifications	把握径 Gripping range mm Max.	Min.	ジョーストローク（直径） Jaw Stroke(diameter) mm	プランジャストローク Plunger Stroke mm	許容最大入力 Max. Draw Bar Pull Force kN(kgf)	最大静的把握力 Max. Gripping Force kN(kgf)	許容最高回転速度 Max. Speed min-1	質量（標準ソフトジョー付） Net Weight with Soft top jaws kg	慣性モーメント Moment of inertia kg·m²	適合シリンダ Matching Cylinder	許容最大油圧力 Max. pressure MPa(kgf/cm²)	標準ソフトジョー Matching Soft top jaw	適合ハードジョー Matching Hard top jaw	主軸端呼び Spindle nose size
NL06A05	165	21	13	20	21 (2141)	39 (3977)	4300	12.5	0.048	Y1020R/RE	3.0 (30.6)	SJ06B1	HB06B1	A2-5
NL08A06	210	21	16.2	25	30 (3059)	60 (6118)	3600	24.5	0.148	Y1225R/RE	2.9 (29.6)	SJ08B1	HB08A1	A2-6
NL10A06	254	24	18.1	28	40 (4079)	81 (8260)	3100	40	0.335	Y1530R/RE	2.8 (28.6)	SJ10A1	HB10A1	A2-6
NL10A08	254	24	18.1	28	40 (4079)	81 (8260)	3100	37.6	0.326	Y1530R/RE	2.8 (28.6)	SJ10A1	HB10A1	A2-8
NL12A06	304	29	19.4	30	54 (5506)	111 (11319)	2500	64.6	0.759	Y1530R/RE	3.6 (36.7)	SB12A1	HB12B1	A2-6
NL12A08	304	29	19.4	30	54 (5506)	111 (11319)	2500	63	0.750	Y1530R/RE	3.6 (36.7)	SB12A1	HB12B1	A2-8

CHUCK

中実超ロングストロークパワーチャック
Mega-Long Stroke Chuck
ML series

常識を超えるロングストローク
Exceptionally long Jaw stroke
飛越し把握に最適
Suitable for Multi-Diameter gripping and flange work-pieces

＊CE対応品　＊CE correspondence

把握例　Gripping Example

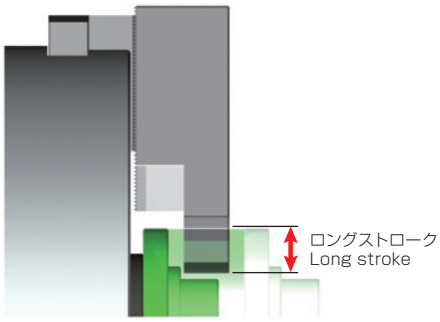

●飛越しの必要なワーク加工に最適です。
●Suitable for work-pieces with large flange

把握力性能曲線　Gripping Characteristic Graphs

※線は標準ソフトジョーを用いた場合のものです。
※With standard blank soft top jaw.

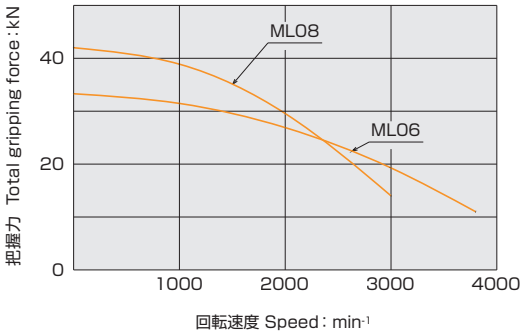

■寸法図 Dimensional Drawings

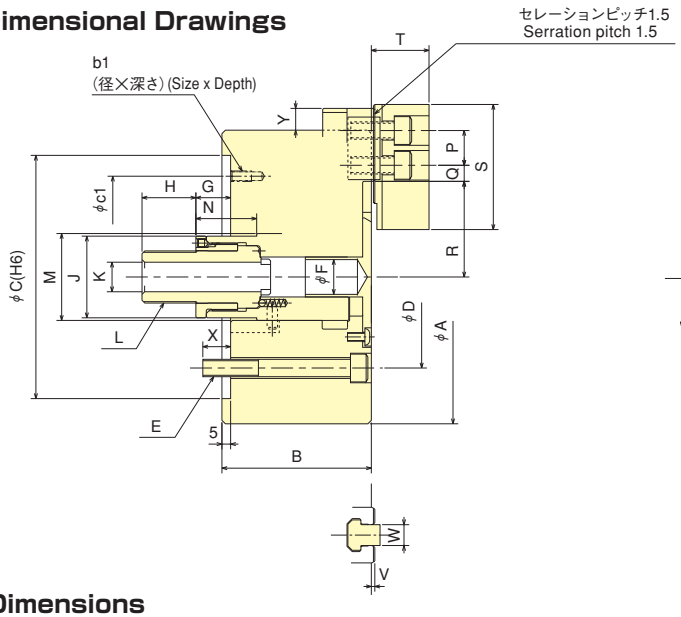

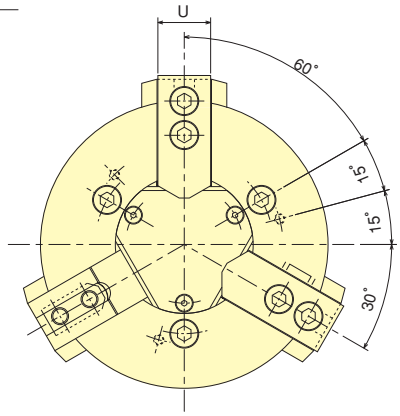

■寸法表　Dimensions

型式 Model ＼ 寸法 Dimensions	A	B	C	D	E	F	G max.	G min.	H	J	K	L	M	N	P	Q max.	Q min.
ML06	169	86	140	104.8	3-M10	20	40	20	31	47	17	M30×1.5	50	35	20	13.75	9.25
ML08	215	99	170	133.4	3-M12	20	34	9	34	54	17	M33×1.5	70	29	25	17.75	11.75

型式 Model ＼ 寸法 Dimensions	R max.	R min.	S	T	U	V	W	X	Y max.	b1	c1
ML06	55	35	72	33.2	31	2	12	16	12.5	3-M6×12	116
ML08	65.6	40.6	95	39.2	35	2	14	21	12.1	3-M6×12	150

■仕様表　Specifications

※把握径/把握範囲は標準のソフトジョーを使用した場合。※Gripping dia./gripping range is with standard soft jaws.

型式 Model ＼ 仕様 Specifications	把握径 Gripping range mm Max.	把握径 Gripping range mm Min.	ジョーストローク(直径) Jaw Stroke(diameter) mm	プランジャストローク Plunger Stroke mm	許容最大入力 Max. Draw Bar Pull Force kN(kgf)	最大静的把握力 Max. Gripping Force kN(kgf)	許容最高回転速度 Max. Speed min-1	質量(標準ソフトジョー付) Net Weight with Soft top jaws kg	慣性モーメント Moment of inertia kg・m²	適合シリンダ Matching Cylinder	許容最大油圧力 Max. pressure MPa(kgf/cm²)	標準ソフトジョー Matching Soft top jaw
ML06	169	39	40	20	36.0 (3671)	33.0 (3365)	3800	13.7	0.048	Y1225R/RE	3.46 (35.3)	SJ06B1
ML08	215	33	50	25	45.0 (4589)	42.0 (4283)	3000	26.0	0.167	Y1530R/RE	3.06 (31.2)	SJ08B1

CHUCK

2爪中実超ロングストロークパワーチャック
2-Jaw Mega-Long Stroke Chuck
MLT series

常識を超えるロングストローク
Exceptionally long Jaw stroke
異形ワークに最適
Best suited for gripping irregular shaped components

＊CE対応品　＊CE correspondence

把握例　Gripping Example

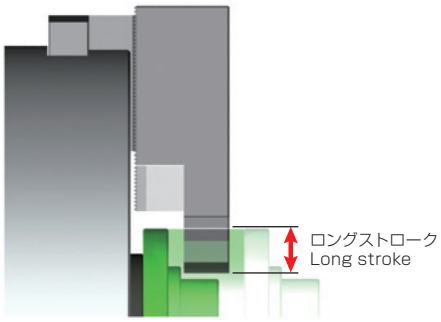

●バルブ等のワーク加工に最適です。
また、ストロークが大きいことでジョーの共通化が図れます。

●Suitable for machining of valves.
Common jaw sets can be used due to long stroke.

把握力性能曲線　Gripping Characteristic Graphs

※線は標準ソフトジョーを用いた場合のものです。
※With standard blank soft top jaw.

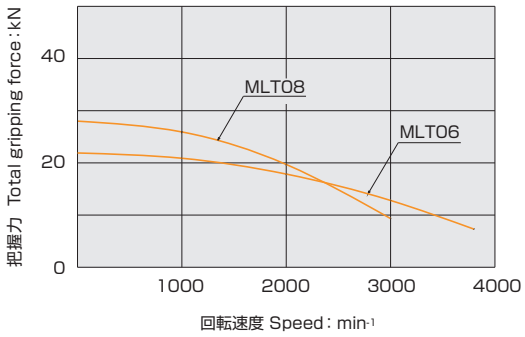

■寸法図 Dimensional Drawings

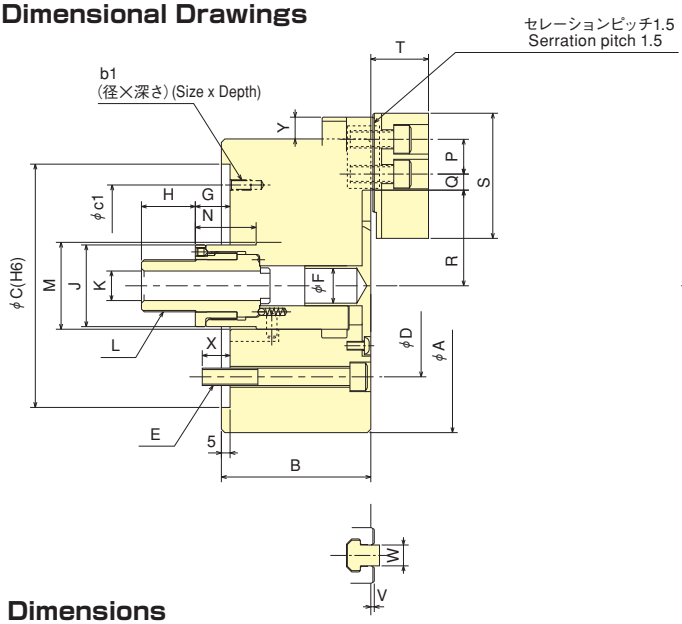

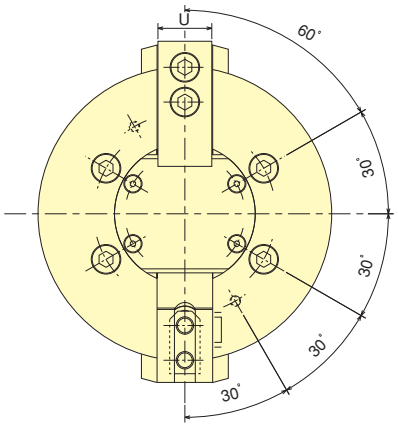

■寸法表　Dimensions

型式 Model ＼ 寸法 Dimensions	A	B	C	D	E	F	G max.	G min.	H	J	K	L	M	N	P	Q max.	Q min.
MLT06	169	86	140	104.8	4-M10	20	40	20	31	47	17	M30×1.5	50	35	20	13.75	9.25
MLT08	215	99	170	133.4	4-M12	20	34	9	34	54	17	M33×1.5	70	29	25	18	12

型式 Model ＼ 寸法 Dimensions	R max.	R min.	S	T	U	V	W	X	Y max.	b1	c1
MLT06	55	35	72	33.2	31	2	12	16	12.5	2-M6×12	116
MLT08	65.6	40.6	95	39.2	35	2	14	21	12.1	3-M6×12	150

■仕様表　Specifications

※把握径/把握範囲は標準のソフトジョーを使用した場合。※Gripping dia./gripping range is with standard soft jaws.

型式 Model ＼ 仕様 Specifications	把握径 Gripping range mm Max.	把握径 Gripping range mm Min.	ジョーストローク(直径) Jaw Stroke(diameter) mm	プランジャストローク Plunger Stroke mm	許容最大入力 Max. Draw Bar Pull Force kN(kgf)	最大静的把握力 Max. Gripping Force kN(kgf)	許容最高回転速度 Max. Speed min-1	質量(標準ソフトジョー付) Net Weight with Soft top jaws kg	慣性モーメント Moment of inertia kg·m²	適合シリンダ Matching Cylinder	許容最大油圧力 Max. pressure MPa(kgf/cm²)	標準ソフトジョー Matching Soft top jaw
MLT06	169	37	40	20	24 (2447)	21.9 (2230)	3800	13.7	0.054	Y1225R/RE	2.39 (24.4)	SJ06A1T
MLT08	215	38	50	25	30 (3059)	28 (2855)	3000	25.7	0.164	Y1530R/RE	2.13 (21.7)	SJ08A1T

※3爪から2爪への変更は、バックプレートを交換する事で取付可能です。 ※Altering Back Plate enables to change over 3-Jaw Chuck into 2-Jaw Chuck.

CHUCK

1爪中実超ロングストロークパワーチャック
1-Jaw Mega-Long Stroke Chuck
MLV series

常識を超えるロングストローク
Exceptionally long Jaw stroke
ジグチャックに最適
Best suited for jig work-piece fixturing

＊CE対応品　＊CE correspondence

把握例 Gripping Example

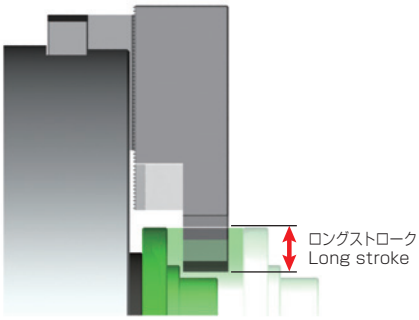

把握状態例 Gripping Examples

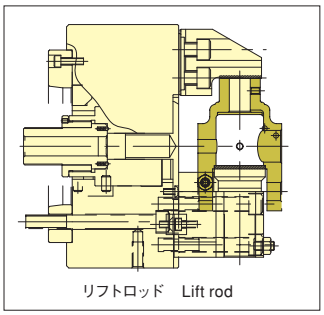

●固定ジョーのみ交換すれば段取交換、
治具代は半分で対応できます。
Halve the set-up time and increase performance.

把握力性能曲線 Gripping Characteristic Graphs

※線は標準ソフトジョーを用いた場合のものです。
※With standard blank soft top jaw.

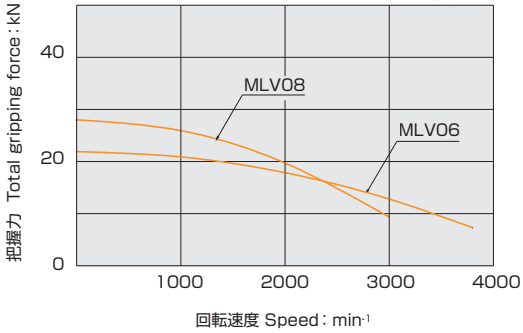

■寸法図 Dimensional Drawings

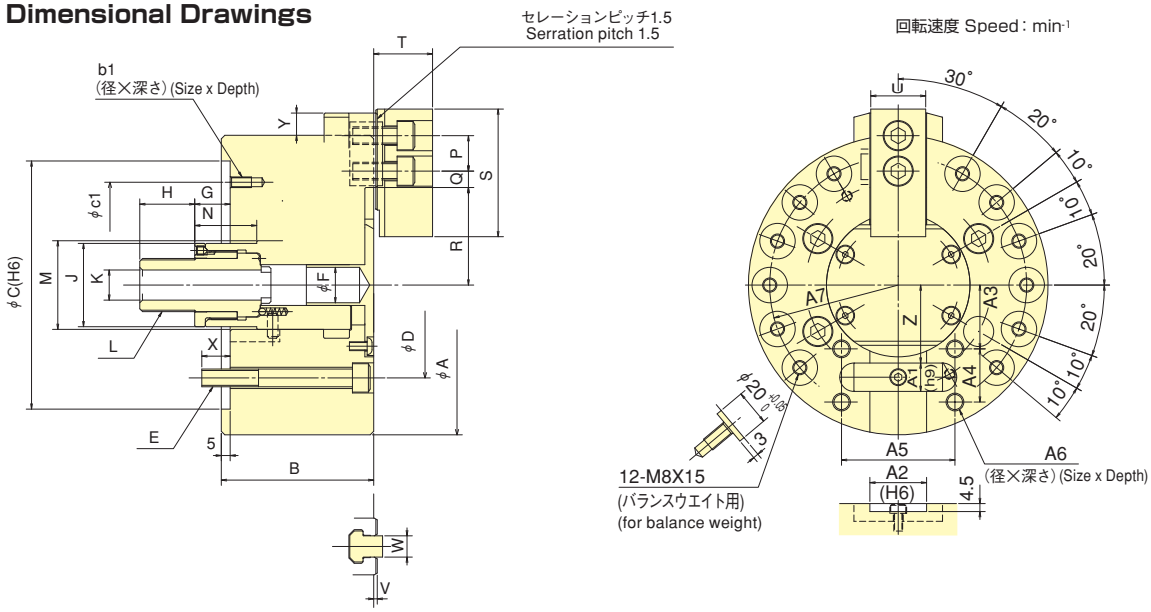

■寸法表 Dimensions

型式 Model ＼ 寸法 Dimensions	A	B	C	D	E	F	G max.	G min.	H	J	K	L	M	N	P	Q max.	Q min.
MLV06	169	86	140	104.8	4-M10	20	40	20	31	47	17	M30×1.5	50	35	20	13.75	9.25
MLV08	215	99	170	133.4	4-M12	20	34	9	34	54	17	M33×1.5	70	29	25	18	12

型式 Model ＼ 寸法 Dimensions	R max.	R min.	S	T	U	V	W	X	Y max.	Z	A1	A2	A3	A4	A5	A6	A7	b1	c1
MLV06	55	35	72	33.2	31	2	12	16	12.5	44	16	32	36	30	64	4-M10×16	72.5	2-M6×12	116
MLV08	65.6	40.6	95	39.2	35	2	14	21	12.1	60	18	37	51	36	70	4-M12×20	95	3-M6×12	150

■仕様表 Specifications ※把握径/把握範囲は標準のソフトジョーを使用した場合。※Gripping dia./gripping range is with standard soft jaws.

型式 Model ＼ 仕様 Specifications	把握径 Gripping range mm Max.	把握径 Gripping range mm Min.	ジョーストローク Jaw Stroke mm	プランジャストローク Plunger Stroke mm	許容最大入力 Max. Draw Bar Pull Force kN(kgf)	最大静的把握力 Max. Gripping Force kN(kgf)	許容最高回転速度 Max. Speed min-1	質量 (標準ソフトジョー付) Net Weight with Soft top jaws kg	慣性モーメント Moment of inertia kg·m²	適合シリンダ Matching Cylinder	許容最大油圧力 Max. pressure MPa(kgf/cm²)	標準ソフトジョー Matching Soft top jaw
MLV06	169	37	20	20	12.0 (1224)	21.9 (2230)	3800	13.2	0.050	Y1225R/RE	1.32 (13.5)	SB06A1V
MLV08	215	38	25	25	15.0 (1530)	28.0 (2855)	3000	25.0	0.155	Y1530R/RE	1.19 (12.3)	SB08A1V

CHUCK

4爪中実パワーチャック
4-Jaw Lever Type Power Operated Chuck with Closed Centre
HW series

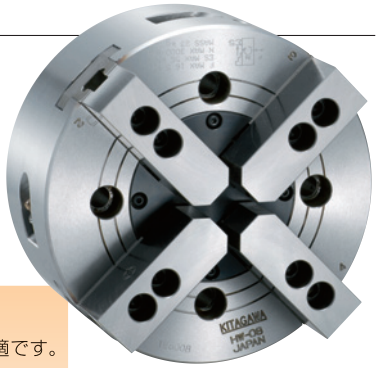

角材、楕円形状など異形物も確実把握
Steadily grips block, oval, or any irregular shaped work-pieces
セルフセンタリング構造
Self Centring Mechanism (2+2 Jaws)

●セルフセンタリング(求心構造) Self Centring Mechanism

対向した2対のジョーがそれぞれ求心作用を行ないます。角形状、ダ円形状等の異形物チャッキングに最適です。
2 independent Jaw sets give Dual Action clamping allowing irregular shapes to be easily gripped.
Consequently, it is the best to chuck a deformed work-piece such as a square shape and elliptical shape.

●ロングストローク Long Stoke

ジョーストロークが大きくチャッキング寸法のバラツキが大きい場合でも充分な把握範囲があります。
Long Jaw Stroke ensures components with variation are gripped securely.

＊CE対応品 ＊CE correspondence

■寸法図 Dimensional Drawings

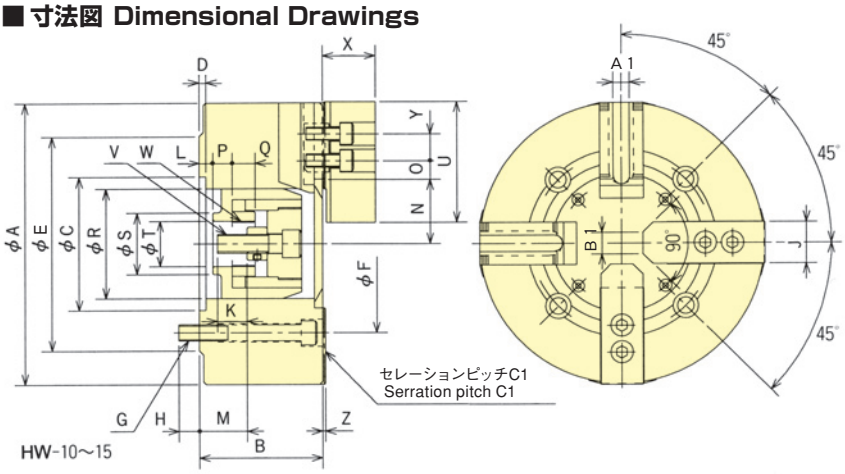

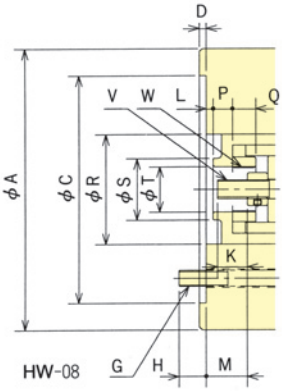

把握状態例 Gripping Examples

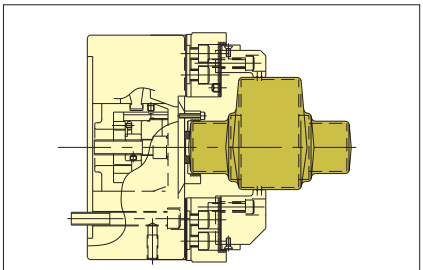

チェインホイール Chain wheel

把握力性能曲線 Gripping Characteristic Graphs

※線は標準ソフトジョーを用いた場合のものです。
※With standard blank soft top jaw.

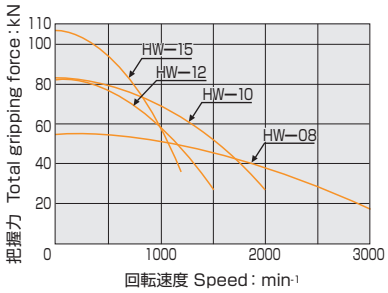

■寸法表 Dimensions

型式 Model ＼ 寸法 Dimensions	A	B	C (H6)	D	E	F	G	H	J	K	L max.	L min.	M max.	M min.	N max.	N min.	O max.	O min.	P	Q	R	S	T	U	V	W	X	Y	Z	A1	B1	C1
HW-08	210	91	170	5	–	133.4	4-M12	20	31	29	10.5	−6.5	39	22	50.3	43.7	28.75	9.25	17.5	17	82	46	34	90	M14×2.0	M34×1.5	39	20	2	12	16	1.5
HW-10	270	110	120	5.5	200	170	4-M16	24	40	31	18	−4	49	27	64	56	28	13	20	20	103	58	42	110	M16×2.0	M42×1.5	45	30	5	16	–	3.0
HW-12	304	110	120	5.5	200	170	4-M16	24	40	31	18	−4	49	27	64	56	49	13	20	20	103	58	42	110	M16×2.0	M42×1.5	45	30	5	16	–	3.0
HW-15	381	135	195	7.5	285	235	4-M20	30	50	55	26	1	59.5	34.5	78	69.5	66.5	12.5	18.5	24	130	78	55	129	M20×2.5	M55×2	53	38	5	18	–	3.0

■仕様表 Specifications

※把握径/把握範囲は標準のソフトジョーを使用した場合。※Gripping dia./gripping range is with standard soft jaws.

型式 Model ＼ 仕様 Specifications	把握径 Gripping range mm Max.	把握径 Gripping range mm Min.	ジョーストローク(直径) Jaw Stroke(diameter) mm	プランジャストローク Plunger Stroke mm	許容最大入力(プランジャ1本分) Max. Draw Bar (Per of Plunger) kN(kgf) ※	最大静的把握力(ジョー1対分) Max. Gripping Force (Per of Jaw) kN(kgf) ※	許容最高回転速度 Max. Speed min-1	質量(標準ソフトジョー付) Net Weight with Soft top jaws kg	慣性モーメント Moment of inertia kg·m²	適合シリンダ Matching Cylinder	許容最大油圧力 Max. pressure MPa(kgf/cm²)	標準ソフトジョー Matching Soft top jaw
HW-08	210	23	13.2	17	16.5 (1683)	28 (2855)	3000	23	0.153	YW1220R/RE	1.71 (17.4)	SJ08B1Q
HW-10	270	50	16	22	23 (2345)	42 (4283)	2000	50	0.500	YW1225R/RE	2.29 (23.4)	SJ10A2Q
HW-12	304	50	16	22	23 (2345)	42 (4283)	1500	58	0.700	YW1225R/RE	2.29 (23.4)	SJ10A2Q
HW-15	381	59	17	25	28 (2855)	54 (5506)	1200	118	2.25	YW1225R/RE	2.73 (27.8)	SJ15A2Q

※チャックトータルでは許容最大入力、最大静的把握力とも上記表の2倍となります。
※YWシリンダとの組合せで爪の移動順位を指定することはできません。(指定必要の場合は問合せください)
※In chuck total, both maximum allowable input value and static gripping force value are double on the above list.
※The movement order of jaw cannot be assigned in combination with YW cylinder. (Contact to Kitagawa when assignment is required.)

CHUCK

フロント中空エアチャック
Air-Operated Self Contained Chuck
UVE-K series

エアシリンダ内蔵
Built-in Pneumatic Cylinder

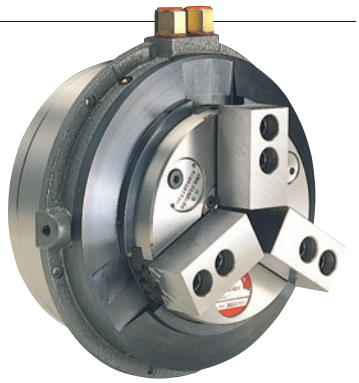

■寸法図 Dimensional Drawings

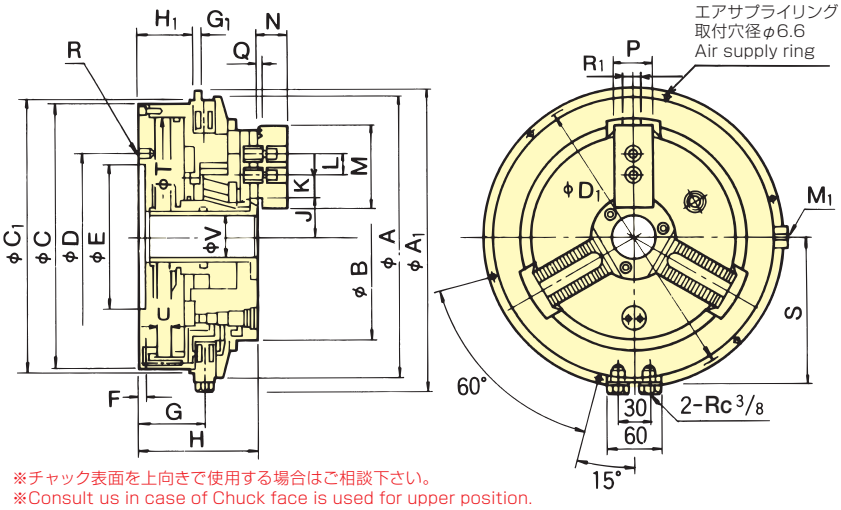

※チャック表面を上向きで使用する場合はご相談下さい。
※Consult us in case of Chuck face is used for upper position.

把握力性能曲線 Gripping Characteristic Graphs

※線はエア圧0.6MPa(6.1kgf/cm²)で
標準ソフトジョーを用いた場合のものです。
※Each curve shows air pressure 0.6MPa (6.1kgf/cm²).
This is a case that standard soft jaws are used.

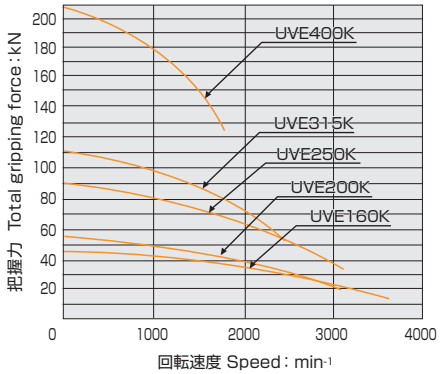

■寸法表 Dimensions

型式 Model ＼ 寸法 Dimensions	A	B	C	D	E (H7)	F	G	H	J max.	J min.	K max.	K min.	L	M	N	P	Q	R	S	T	U	V	A1	C1 (h6)	D1	G1	H1 ±0.1	M1	R1
UVE160K	250	170	230	180	160	6.5	83	137	33.5	29.3	19.25	10.25	25	76.5	38.5	40	2.25	6-M10	138	205	24	38	273	240	260	6	71	M10	14
UVE200K	280	200	260	210	185	8	82.5	141	43	38.8	20.25	11.25	30	110	43	40	2.25	6-M10	150	230	24	50	302	275	288	6	69	M10	16
UVE250K	330	250	310	260	235	8	87.5	151	47.5	42.6	39.75	12.75	30	110	43	40	2.25	6-M10	175	280	28	60	350	320	336	6	74	M12	16
UVE315K	385	315	365	315	290	8	90.5	155	64	59.1	46.25	14.75	38	129	51	50	2.25	6-M10	206	335	28	92	410	380	395	8	77	M12	18
UVE400K	495	400	475	340	300	8	118	200	86	79	37.5	16.5	60	156	71	62	3.3	6-M16	257	440	40	120	518	485	505	8	104	M16	22

■仕様表 Specifications ※把握径/把握範囲は標準のソフトジョーを使用した場合。※Gripping dia./gripping range is with standard soft jaws.

型式 Model ＼ 仕様 Specifications	貫通穴径 Thru-Hole mm	把握径 Gripping range mm Max.	把握径 Gripping range mm Min.	ジョーストローク(直径) Jaw Stroke (diameter) mm	プランジャストローク Plunger Stroke mm	最大静的把握力 (エア圧0.6MPa(6.1kgf/cm²)) Max. Gripping Force (at air pressure 0.6Mpa(6.1kgf/cm²)) kN(kgf)	許容最高回転速度 Max. Speed min-1	質量 Net Weight kg	慣性モーメント Moment of inertia kg·m²	標準ソフトジョー Matching Soft top jaw	許容最大エア圧力 Max. pressure MPa(kgf/cm²)	空気消費量 10mm当り (エア圧0.6MPa(6.1kgf/cm²)) Air cosumption per 10mm (at air pressure 0.6Mpa(6.1kgf/cm²)) ℓ	セレーションピッチ Serration pitch
UVE160K	38	170	12	8.4	24	45 (4588)	3600 (3500)	29.5	0.25	SJ06C1	0.6 (6.1)	2.375	1.5
UVE200K	50	200	8	8.4	24	54 (5506)	3200 (2800)	38.5	0.35	SJ10B1	0.6 (6.1)	2.990	1.5
UVE250K	60	250	18	9.8	28	90 (9177)	3000 (2200)	61	0.725	SJ10B1	0.6 (6.1)	4.432	1.5
UVE315K	92	315	40	9.8	28	111 (11318)	2500 (1800)	81	1.45	SJ12C1	0.6 (6.1)	6.343	1.5
UVE400K	120	400	89	14	40	210 (21413)	1800 (1200)	145	4.375	SJ15A2	0.6 (6.1)	10.943	3

※最高回転数は空気圧0.6MPa、標準ソフトジョー使用、エアサプライリング固定取付時の数値です。エアサプライリングを固定しない場合の回転速度は、( )内数値となります。
※爪1個の締付力は、把握力の1/3となります。 ※標準付属品：ソフトジョー、エアプレッシャゲージ。
※Maximum speed is shown with each value under air pressure of 0.6MPa, using standard soft jaw and fixed air supply ring. If the air supply ring is not fixed, max. speed in( )is applied.
※Gripping force of a jaw is one third of max. gripping force. ※Standard accessories : Soft jaw, air pressure gauge, tools of a set.

■ハードジョー(特別付属品) Hard Jaw(Option accessories)

型式 Model	把握径 Gripping range mm	標準ハードジョー Hard jaw
UVE160K	Φ12～Φ170	HB06U1
UVE200K	Φ14～Φ180	HB08U1
UVE250K	Φ21～Φ225	HB08U1
UVE315K	Φ36～Φ310	HB12U1
UVE400K	Φ80～Φ400	HB16U2

※UVE200K･250Kのハードジョーは兼用です。
※UVE500K以上のサイズは仕様打合せの上、製作致します。
※Hard jaw for UVE200K & 250K is same.
※Hard jaw for UVE500K size or more is manufactured under prearrangement.

■推奨エア回路図 Recommended air circuit diagram

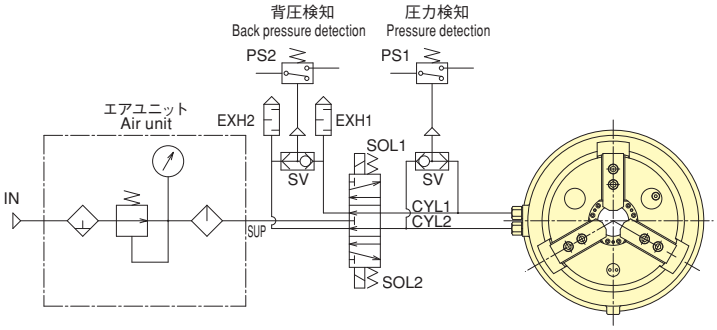

CHUCK

大口径フロント中空エアチャック
Air-Operated Self Contained Chuck
UPR series

油井管規格に適合したエアチャック
Air-operated chuck perfect for oil pipe standards

- ●チャックの着脱が容易な構造　Easy installation
- ●芯出し調整が容易　Easy centering adjustment
- ●メンテナンス性の向上。　Service & maintenance improved.
  消耗品の部品交換が容易　Easy replacing consumable parts

＊CE対応品　＊CE correspondence

■寸法図 Dimensional Drawings

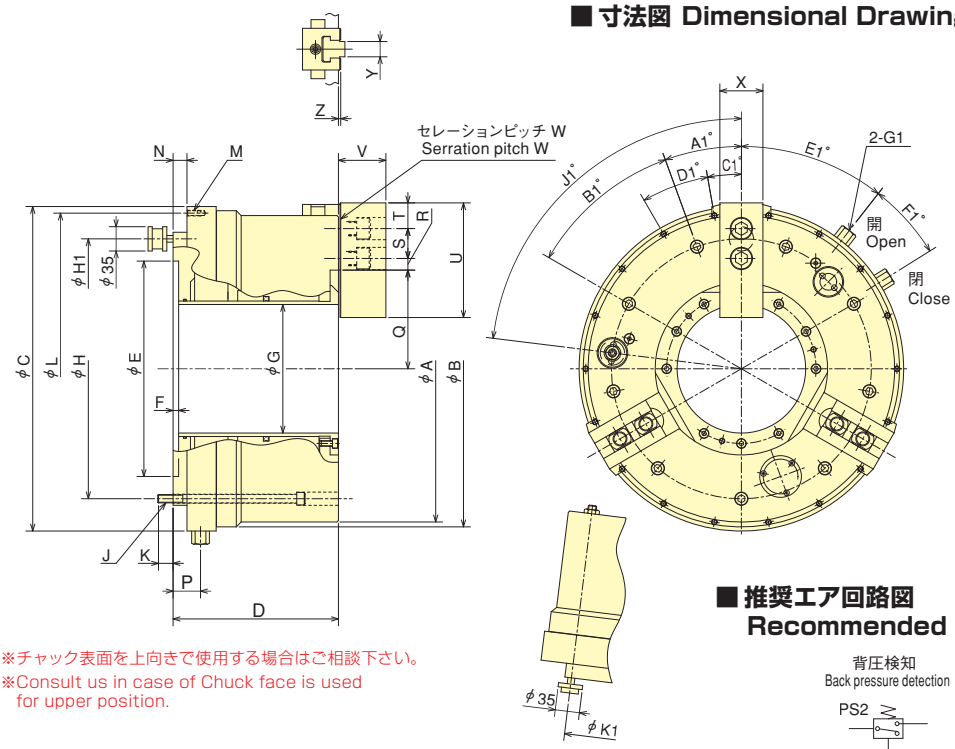

※チャック表面を上向きで使用する場合はご相談下さい。
※Consult us in case of Chuck face is used for upper position.

■推奨エア回路図 Recommended air circuit diagram

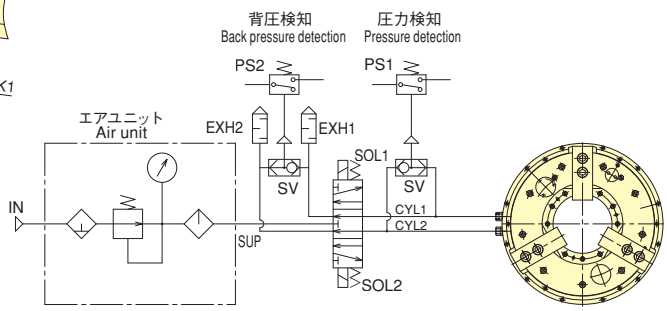

■寸法表 Dimensions

型式 Model	A	B	C (0/-0.2)	D	E (H7)	F	G	H	J	K	L
UPR450	441	455	467	238	310	8	185	374	9-M12	22	448
UPR600	590	605	605	272	450	8	275	508	12-M12	22	585
UPR650	655	675	685	283	510	8	325	580	12-M16	24	666
UPR710	715	740	750	283	550	8	375	620	9-M16	24	730
UPR910	915	915	925	291	700	10	560	800	12-M16	26	905

型式 Model	M	N	P	Q max.	Q min.	R max.	R min.	S	T	U	V	W	X	Y (h8)	Z	A1	B1	C1	D1	E1	F1	G1	H1	J1	K1
UPR450	18-M8 ねじ深さ Depth 20	20	39.5	142	122	34.75	16.75	43	37	165	68.3	1.5	62	22	3.3	20°	9×40°	10°	18×20°	38°	20°	Rc3/8	374	83°	374
UPR600	18-M8 ねじ深さ Depth 20	20	50	196.5	171.5	32.5	20.5	60	39.5	180	70.5	3	65	25.5	3.3	15°	12×30°	0°	18×20°	25°	20°	Rc3/8	508	60°	508
UPR650	18-M8 ねじ深さ Depth 20	20	50	223	198	38.5	20.5	60	40	209.5	81.3	3	75	30	3.3	15°	12×30°	0°	18×20°	25°	20°	Rc1/2	580	60°	580
UPR710	18-M8 ねじ深さ Depth 20	20	43	248	223	50.5	23.5	60	40	209.5	81.3	3	75	30	3.3	20°	9×40°	0°	18×20°	30°	15°	Rc1/2	620	45°	620
UPR910	18-M8 ねじ深さ Depth 20	33	56	342	317	50.5	23.5	60	40	209.5	81.3	3	75	30	3.3	15°	12×30°	0°	18×20°	30°	15°	Rc1/2	800	60°	800

■仕様表 Specifications

※把握径/把握範囲は標準のソフトジョーを使用した場合。※Gripping dia./gripping range is with standard soft jaws.

型式 Model	貫通穴径 Thru-Hole mm	把握径 Gripping range mm		ジョーストローク(直径) Jaw Stroke(diameter) mm		プランジャストローク Plunger Stroke mm	最大静的把握力 Max. Gripping Force kN(kgf)	許容最高回転速度 Max. Speed min⁻¹	質量 Net Weight kg	慣性モーメント Moment of inertia kg·m²	許容最大エア圧力 Max. pressure MPa(kgf/cm²)
		Max.	Min.	早送り Rapid	把握送り Gripping						
UPR450	185	441	131	26	14	53	100 (10197)	1300	195	5.5	0.6
UPR600	275	590	241	33	17	53.5	120 (12236)	1100	365	19.7	0.5
UPR650	325	655	239	33	17	53.5	147 (14990)	1000	476	32.2	0.6
UPR710	375	715	301	33	17	53.5	162 (16519)	900	532	43.1	0.6
UPR910	560	915	477	33	17	53.5	162 (16519)	600	735	103	0.5

CHUCK

大口径フロント中空エアチャック
UB series

エアシリンダ内蔵
パイプ加工に最適な大型チャック

●ジョー位置検出が対応可能
●内圧検知可能
＊CE対応品

■ 寸法図

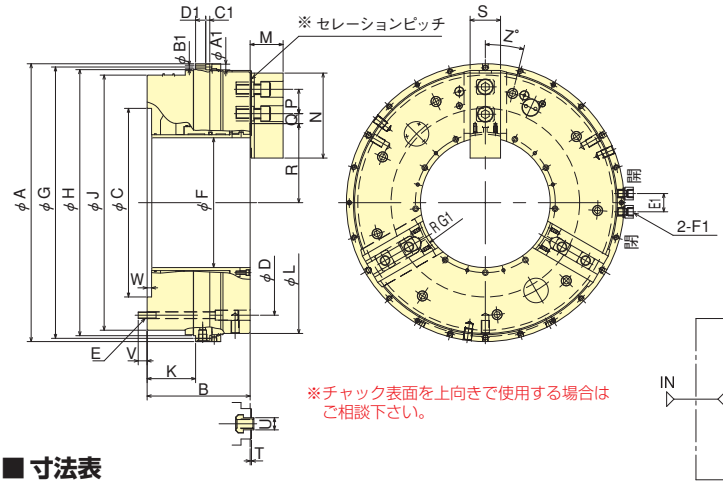

※チャック表面を上向きで使用する場合は
ご相談下さい。

■ 推奨エア回路図

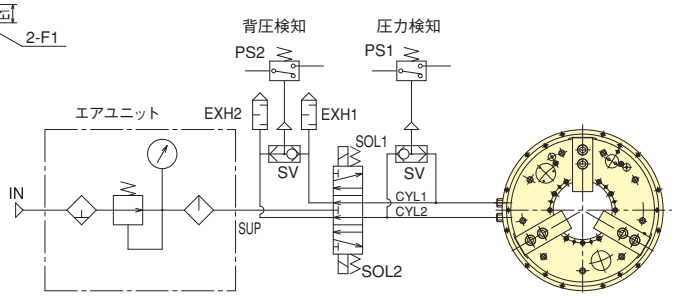

■ 寸法表

型式＼寸法	A1	B1	C1	D1	E1	F1	G1
UB450K	11	6.6	6.6	25	45	Rc3/8	87.5
UB560K	14	9	9	20	45	Rc1/2	134
UB630K	14	9	10	25	45	Rc1/2	160
UB710K	17	11	11	33	45	Rc1/2	185

セレーションピッチがインチセレーションの仕様もお選びいただけます。（UB-U型）
●UB-K型：ミリセレーション（3.0mm）
●UB-U型：インチセレーション（3/32in）

型式＼寸法	A	B	C (H7)	D	E	F	G	H (H7)	J	K	L	M ミリセレ	M インチセレ	N	P	Q max.	Q min.	R max.	R min.	S	T	U	V	W	Z
UB450K	494	212	275	373	9-M12	181	481	470	431	98.5	441	67.3	68.7	165	43	41.5	17.5	121.4	114.4	62	3.3	25.5	17	6	20
UB560K	626	230	375	485	6-M16	275	610	595	556	113.5	568	70.5	71.9	180	60	42	18	169	160.5	65	3.3	25.5	24	11	40
UB630K	698	254	465	555	9-M16	320	682	669	629	119.5	645	81.3	82.7	209.5	60	50.5	23.5	195	186.5	75	3.3	30	22	11	14
UB710K	790	252	520	620	9-M16	375	770	745	702	118.5	714	81.3	82.7	209.5	60	62.3	26.3	222.5	211.5	75	3.3	30	24	11	24

■ 仕様表

※把握径/把握範囲は標準のソフトジョーを使用した場合。

型式＼仕様	貫通穴径 mm	把握径 mm Max.	把握径 mm Min.	ジョーストローク（直径） mm	プランジャストローク mm	最大静的把握力 kN(kgf)	許容最高回転速度 min^{-1}	質量（標準ソフトジョー付） kg	慣性モーメント $kg\cdot m^2$	許容最大エア圧力 MPa(kgf/cm^2)	空気消費量 10mm当り（エア圧0.6MPa(6.1kgf/cm^2)） ℓ
UB450K	181	441	117	14	40	100（10197）	1300	204	5.55	0.6（6.1）	4.83
UB560K	275	568	215	17	37	120（12236）	1100	320	15.8	0.6（6.1）	7.17
UB630K	320	645	223	17	37	162（16519）	1000	480	28.1	0.6（6.1）	9.27
UB710K	375	714	278	22	36	144（14680）	900	550	38.9	0.6（6.1）	11.10

※最高回転数は空気圧0.6MPa、標準ソフトジョー使用時の数値です。エアサプライリングは必ず固定して、チャックを回転させて下さい。
※爪1個の締付力は、把握力の1/3となります。　※標準付属品：ソフトジョー、エアプレッシャゲージ。
※コレットパッド（オプション）使用で上記最小把握径よりも更に小径の把握が可能です。

■ AVF-3-FL型エア手動切換弁（特別付属品）

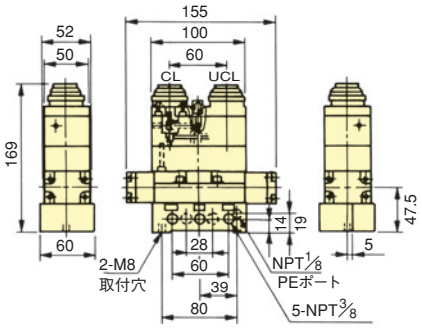

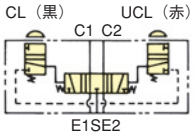

軽量小型でプッシュボタン操作となっており、旋盤に取付けた時、シンプルな配管設計ができるよう考慮しております。本バルブは、エキゾーストセンタタイプでフロント中空エアチャック用に設計されています。

使用圧力	0～1MPa（10.1kgf/cm^2）
耐圧力	1.5MPa（15.3kgf/cm^2）
押ボタン操作力	4kg
接続口径	Rc3/8

Air-Operated Self Contained Chuck

UB series

Built-in Pneumatic Cylinder

Large chuck best suited for pipe processing

- ●The jaw position can be detected
- ●Internal pressure can be detected
- ＊CE correspondence

■ Dimensional Drawings

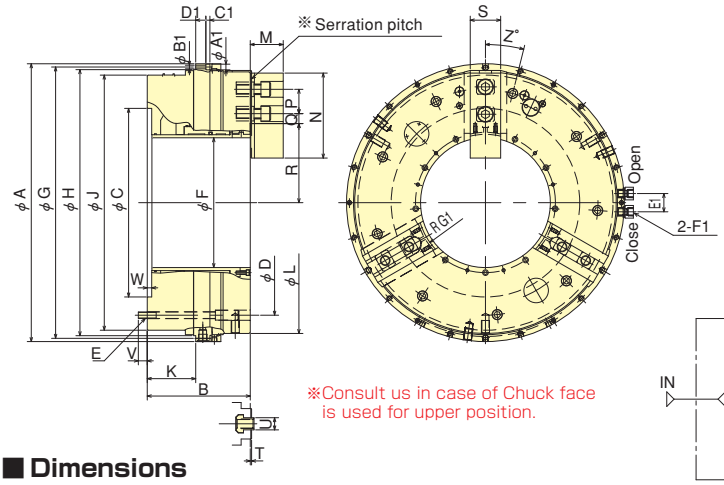

※Consult us in case of Chuck face is used for upper position.

■ Recommended air circuit diagram

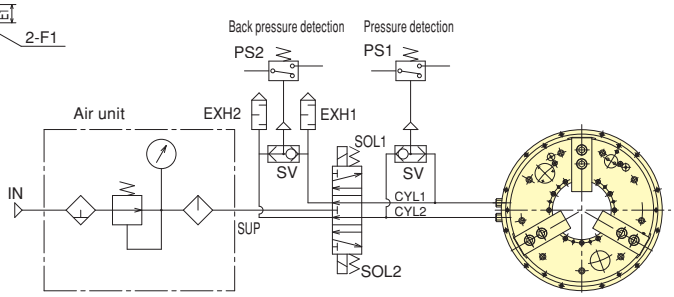

■ Dimensions

Model \ Dimensions	A1	B1	C1	D1	E1	F1	G1
UB450K	11	6.6	6.6	25	45	Rc3/8	87.5
UB560K	14	9	9	20	45	Rc1/2	134
UB630K	14	9	10	25	45	Rc1/2	160
UB710K	17	11	11	33	45	Rc1/2	185

Serration Pitch is chosen for UB-U model.
- ●UB-K: Metric serration (3.0mm)
- ●UB-U: Imperial Serration (3/32in)

Model \ Dimensions	A	B	C (H7)	D	E	F	G	H (H7)	J	K	L	M mm	M inch	N	P	Q max.	Q min.	R max.	R min.	S	T	U	V	W	Z
UB450K	494	212	275	373	9-M12	181	481	470	431	98.5	441	67.3	68.7	165	43	41.5	17.5	121.4	114.4	62	3.3	25.5	17	6	20
UB560K	626	230	375	485	6-M16	275	610	595	556	113.5	568	70.5	71.9	180	60	42	18	169	160.5	65	3.3	25.5	24	11	40
UB630K	698	254	465	555	9-M16	320	682	669	629	119.5	645	81.3	82.7	209.5	60	50.5	23.5	195	186.5	75	3.3	30	22	11	14
UB710K	790	252	520	620	9-M16	375	770	745	702	118.5	714	81.3	82.7	209.5	60	62.3	26.3	222.5	211.5	75	3.3	30	24	11	24

■ Specifications

※Gripping dia./gripping range is with standard soft jaws.

Model \ Specifications	Thru-Hole mm	Gripping range mm Max.	Gripping range mm Min.	Jaw Stroke (diameter) mm	Plunger Stroke mm	Max. Gripping Force kN(kgf)	Max. Speed min⁻¹	Net Weight with Soft top jaws kg	Moment of inertia kg·m²	Max. pressure MPa(kgf/cm²)	Air cosumption per 10mm (at air pressure 0.6Mpa(6.1kgf/cm²)) ℓ
UB450K	181	441	117	14	40	100 (10197)	1300	204	5.55	0.6 (6.1)	4.83
UB560K	275	568	215	17	37	120 (12236)	1100	320	15.8	0.6 (6.1)	7.17
UB630K	320	645	223	17	37	162 (16519)	1000	480	28.1	0.6 (6.1)	9.27
UB710K	375	714	278	22	36	144 (14680)	900	550	38.9	0.6 (6.1)	11.10

※Maximum speed is shown with each value under air pressure of 0.6MPa, using standard soft jaw and fixed air supply ring.
※Gripping force of a jaw is one third of max. gripping force. ※Standard accessories : Soft jaw, air pressure gauge, tools of a set.
※The work-pieces of diameter smaller than the above minimum gripping diameter can be gripped by using a collet pad (option).

■ AVF-3-FL type manual change valve (Special accessories)

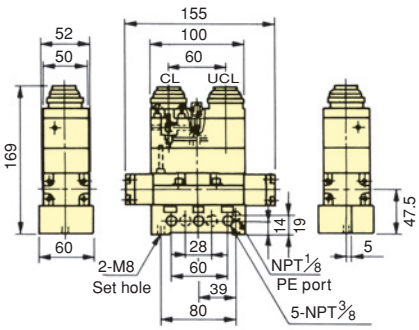

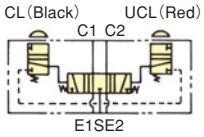

This valve is light-weight, compact and can be operated with the press of a button. The simple piping can be routed when the selector is mounted on the lathe. The valve is the exhaust centre type and designed for exclusive UB types.

Pressure	0～1MPa (10.1kgf/cm²)
Proof pressure	1.5MPa (15.3kgf/cm²)
Push button operation force	4kg
Connection bore	Rc3/8

CHUCK

精密中実エアチャック
High Precision Air Chuck
KPC series

ミクロン台の繰り返し精度
High Repeatability
仕上げ、精密加工に最適
Optimum KPC chuck for finishing and precision processes

●エアシリンダ内蔵 Built-in Pneumatic Cylinder

■寸法表 Dimensions

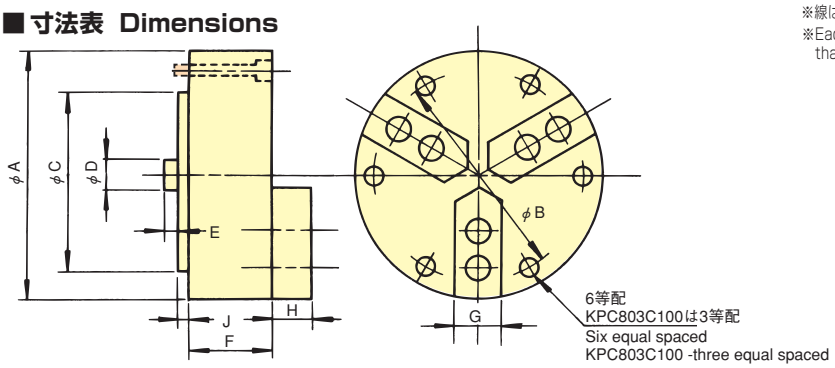

把握力性能曲線 Gripping Characteristic Graphs

※線はエア圧0.7MPa(7.1kgf/cm²)で標準ソフトジョーを用いた場合のものです。
※Each curve shows air pressure 0.7MPa (7.1kgf/cm²). This is a case that standard soft jaws are used.

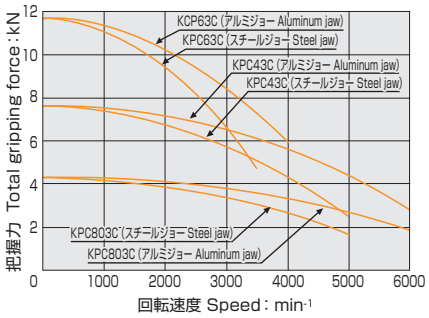

■寸法表 Dimensions

型式 Model ＼ 寸法 Dimensions	A	B	C (h6)	D	E max.	E min.	F	G	H	J	ジョー締付ボルト 本数—サイズ Jaw Mounting bolts	チャック取付ボルト 本数—サイズ Mounting bolts
KPC803C100	80	70	60	20.6	17	9.9	55	20	19	2	3-M5×16	3-M5×60
KPC43C048	100	88.9	82.55	20.6	18.8	15.3	50.5	20	19	2	3×2-M5×16	6-M5×55
KPC43C100	100	88.9	82.55	20.6	18	10.8	55	20	19	2	3×2-M5×16	6-M5×60
KPC63C100	150	135.8	124.97	20.6	17.6	10.4	56	25	19	2	3×4-M5×16	6-M6×65

■仕様表 Specifications ※把握径/把握範囲は標準のソフトジョーを使用した場合。※Gripping dia./gripping range is with standard soft jaws.

型式 Model ＼ 仕様 Specifications	繰返し精度 Repeatability mm	ジョーの数 Number of Jaws	ジョーストローク(直径) Jaw Stroke(diameter) mm	把握範囲 Gripping range 外径 mm external φ	把握範囲 Gripping range 内径 mm Internal φ	最大静的把握力kN (kgf) 〈エア圧0.7MPa〉 Max. Gripping Force kN(kgf) 〈Air pressure 0.7MPa〉	許容最高回転速度 (標準アルミジョー付) Max. Speed(with std. Aluminum jaw) min⁻¹	質量 (標準ソフトジョー付) Net Weight with Soft top jaws kg	慣性モーメント Moment of inertia kg·m²
KPC803C100P	0.0025	3	2.5	3~70	6~79	4.3 (438)	6000	1.8	0.0015
KPC803C100EP	0.0013								
KPC803C100EP1	0.0010								
KPC43C048P	0.0025	3	1.2	4~87	6~99	7.6 (775)	6000	2.1	0.005
KPC43C048EP	0.0013								
KPC43C048EP1	0.0010								
KPC43C100P	0.0025	3	2.5	3~87	6~99	7.6 (775)	6000	2.1	0.005
KPC43C100EP	0.0013								
KPC43C100EP1	0.0010								
KPC63C100P	0.0025	3	2.5	3~135	6~149	11.6 (1183)	4000	6.3	0.024
KPC63C100EP	0.0013								
KPC63C100EP1	0.0010								

■エアフィードチューブ(オプション部品) Ordering length of air feed tube (option)

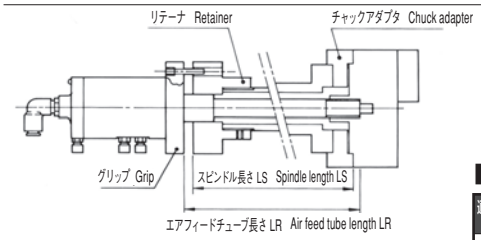

エアフィードチューブ(クーラントタイプ、ノンクーラントタイプ)をご注文頂きます場合は、図示の如くスピンドル長さLS又はエアフィードチューブ長さLRをご指示下さい。
LSに対するLRは、LR=LS+17となります。
(KPC43C048のみLR=LS+12)
チャックアダプタ、リテーナはオプションです。

When ordering the air feed tube (coolant or non-coolant type), specify the spindle length LS as shown in the illustration. Air feed tube length LR is determind by LS E.G. LR = LS + 17
In case of KPC43C048: LR = LS + 12
Chuck Adaptor and Retaineir are options

■標準型形状 Standard type jaw

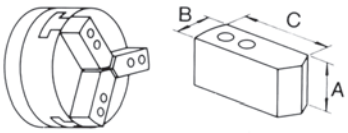

■パイ型形状 Pie type jaw

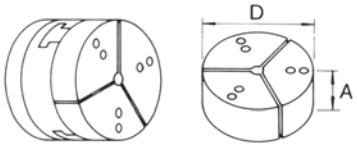

■標準型寸法表 Standard type jaw Dimensions

適合チャック Chuck	ジョー型式 Jaw model	材質 Material	寸法 Dimensions mm A	B	C
KPC80 全機種 TYPE	KJ1A3-7	Aℓ	19	20	38.4
	KJ1A3-15	Aℓ	38	20	38.4
	KJ1A3-1	Aℓ	25	20	38.4
	KJ1S3-7	S45C	19	20	38.4
	KJ1S3-15	S45C	38	20	38.4
	KJ1S3-1	S45C	25	20	38.4
KPC4 全機種 TYPE	KJ1A4-1	Aℓ	25	20	48.4
	KJ1A4-2	Aℓ	51	20	48.4
	KJ1A4-7	Aℓ	19	20	48.4
	KJ1A4-15	Aℓ	38	20	48.4
	KJ1S4-1	S45C	25	20	48.4
	KJ1S4-2	S45C	51	20	48.4
	KJ1S4-7	S45C	19	20	48.4
	KJ1S4-15	S45C	38	20	48.4

適合チャック Chuck	ジョー型式 Jaw model	材質 Material	寸法 Dimensions mm A	B	C
KPC6 全機種 TYPE	KJ1A6-1	Aℓ	25	25	73.4
	KJ1A6-7	Aℓ	19	25	73.4
	KJ1A6-15	Aℓ	38	25	73.4
	KJ1S6-1	S45C	25	25	73.4
	KJ1S6-7	S45C	19	25	73.4
	KJ1S6-15	S45C	38	25	73.4

■パイ型寸法表 Pie type jaw Dimensions

適合チャック Chuck	ジョー型式 Jaw model	材質 Material	寸法 Dimensions mm A	D
KPC80 全機種 TYPE	KJ3A3-1	Aℓ	25	80
	KJ3A3-15	Aℓ	38	80
	KJ3S3-1	S45C	25	80
	KJ3S3-7	S45C	19	80
	KJ3S3-15	S45C	38	80
KPC4 全機種 TYPE	KJ3A4-1	Aℓ	25	100
	KJ3A4-2	Aℓ	51	100
	KJ3A4-7	Aℓ	19	100
	KJ3A4-15	Aℓ	38	100
	KJ3S4-1	S45C	25	100
	KJ3S4-2	S45C	51	100
	KJ3S4-7	S45C	19	100
	KJ3S4-15	S45C	38	100
KPC6 全機種 TYPE	KJ3A6-1	Aℓ	25	150
	KJ3A6-15	Aℓ	38	150
	KJ3S6-1	S45C	25	150
	KJ3S6-7	S45C	19	150
	KJ3S6-15	S45C	38	150

アドバンスチャック
Advanced Chuck

量産加工機ラインでの多くの実績
専用ワーク対応
アドバンスチャックシリーズ

Exclusively designed work-pieces specific chucks for mass production

あらゆるワークに対応し、量産加工機械用から特殊専用機械用、引込み把握からフェイスクランプなど、ぴったりの把握方法を選定し、安定性を発揮する技術をご提供します。

Designed with gripping to accommodate a variety of applications.

CHUCK

パワーウイングチャック
PW(C) series

PW-C型はコンペセイティング（心補償把握）仕様です。センタやピン穴基準で位置決めされたワークに倣って把握します。寸法やその他の仕様はPW型と同一です。

ワーク素材を引込む安定把握
しっかり掴んで荒加工に最適

●把握安定性が高く重切削が可能です

ワークをラジアル方向へ把握し、さらに強力な引きつけ作用でチャック端面に密着させますから把握が確実で安定しており重切削が可能です。

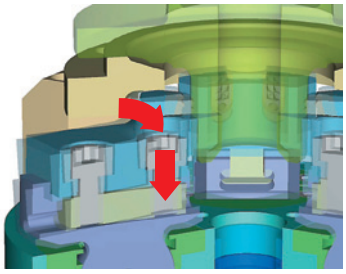

●長時間安定した把握力が得られます

マスタジョーが球体構造となっていますからシール性がよく長期間安定した把握力が得られます。

●グリス密封性が大きく向上しました

シール（1）に加え、ボデーとリアボデーの合わせ面にもシール（2）を挿入することにより封入グリースの密封性を大きく向上させました。

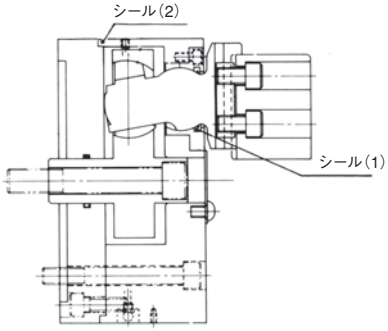

●左右のイコライズは最大5°まで可能です

ばらつきのあるワークにも左右5°ジョーがイコライズし安定把握します。

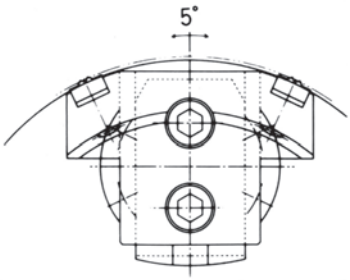

●最大テーパ20°までの把握が可能です

抜勾配のついた鋳造・鍛造品の黒皮面でもグリップピースで確実にテーパ部を把握します。

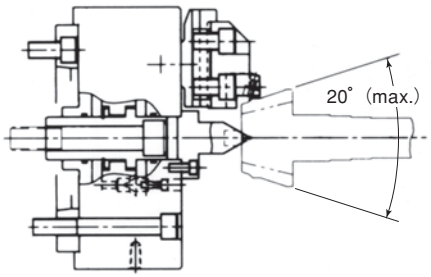

＊CE対応品

■グリップピースの種類

＊グリップピースはワークの条件によってそれぞれ選定されます。

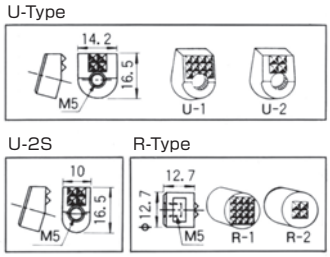

ワーク実績

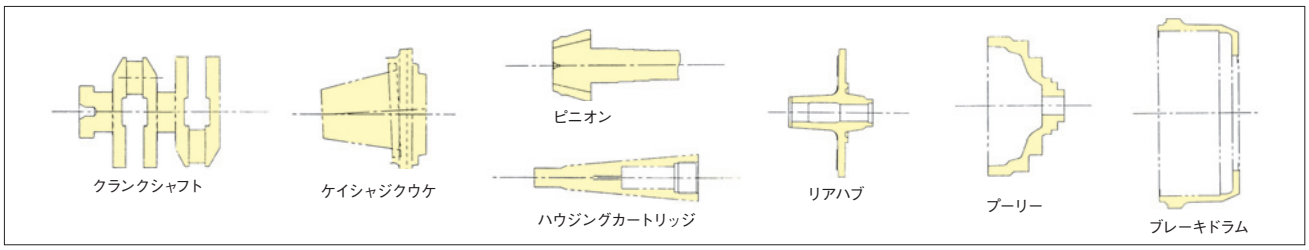

把握状態例

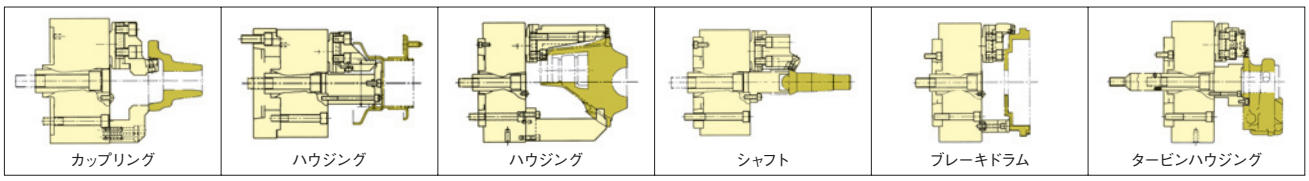

■ 寸法図

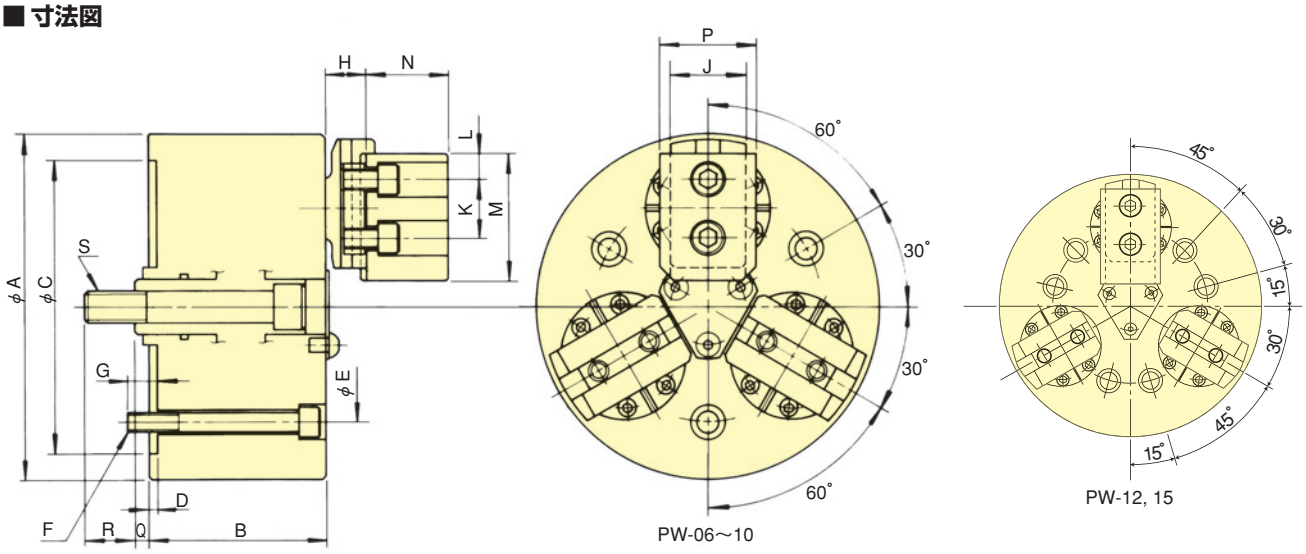

PW-06～10

PW-12, 15

■ 寸法表

型式＼寸法	A	B	C(H6)	D	E	F	G	H	J
PW-06	162	77	140	5	104.8	3-M10	14	19.3	38.07
PW-08	200	88	170	5	133.4	3-M12	18	23.33	44.45
PW-10	254	105	220	5	171.4	3-M16	25	29.14	57.1
PW-12	300	105	220	5	171.4	6-M16	25	29.14	57.1
PW-15	381	117	300	5	235	6-M20	30	32.4	66.62

型式＼寸法	K	L	M	N	P	Q max.	Q min.	R	S
PW-06	29.36	15	67.5	47.7	50.8	24	12.6	25.4	M16
PW-08	34.14	15	74	54.17	57	29.3	15.1	29.2	M18
PW-10	44.45	19	89.5	66.9	70.1	34.9	17.4	34.7	M22
PW-12	44.45	19	108.5	66.9	70.1	34.9	17.4	34.7	M22
PW-15	53.98	23.9	140	73.2	76.2	48.7	26.3	41	M27

把握力性能曲線

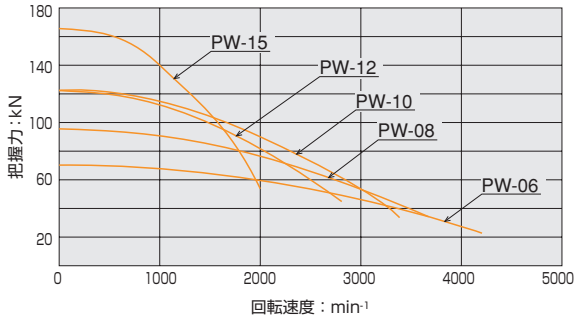

■ 仕様表 ※把握径/把握範囲は標準のソフトジョーを使用した場合。

型式＼仕様	ジョーストローク(直径) mm	プランジャストローク mm	許容最大入力 kN(kgf)	最大静的把握力 kN(kgf)	許容最高回転速度 min-1	質量(標準ソフトジョー付) kg	慣性モーメント kg・m²	適合シリンダ	許容最大油圧力 MPa(kgf・cm²)	把握範囲 外径 φmm	把握範囲 内径 φmm	偏心量 PWC のみ mm
PW-06	7.9	11.4	23.3(2376)	70.0 (7138)	4200	14.7	0.050	Y1225R/RE	2.30(23.5)	13～120	70～160	1.0
PW-08	9.5	14.2	32.0(3263)	96.0 (9788)	3700	23.5	0.110	Y1225R/RE	3.09(31.5)	35～152	76～194	1.5
PW-10	12.7	17.5	41.0(4180)	123.0(12540)	3400	39.3	0.265	Y1530R/RE	2.80(28.5)	54～203	94～235	2.0
PW-12	12.7	17.5	41.0(4180)	123.0(12540)	2800	58.3	0.523	Y1530R/RE	2.80(28.5)	58～241	129～300	2.0
PW-15	15.8	22.4	55.0(5607)	165.0(16800)	2000	95.0	1.943	Y2035R/RE	2.14(21.8)	73～317	163～381	3.0

■作動位置寸法図 (外径把握時)

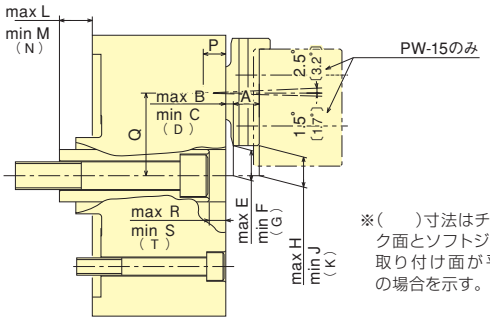

※(　　)寸法はチャック面とソフトジョー取り付け面が平行の場合を示す。

■作動位置寸法図 (内径把握時)

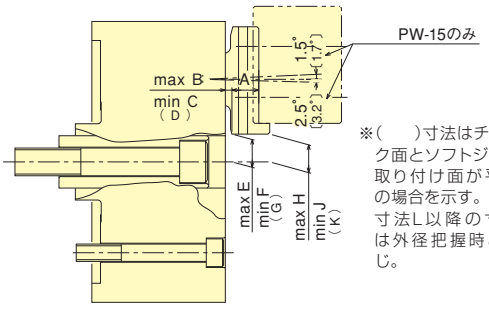

※(　　)寸法はチャック面とソフトジョー取り付け面が平行の場合を示す。
寸法L以降の寸法は外径把握時と同じ。

■作動位置寸法表 (外径把握時)

型式＼寸法	A	B	C	D	E	F	G	H	J	K
PW-06	15.50	5.02	3.05	3.80	20.09	18.89	19.33	20.77	18.48	19.33
PW-08	18.50	5.68	3.24	4.80	22.63	21.18	22.10	23.08	20.36	22.10
PW-10	25.61	5.47	2.44	3.53	31.16	29.44	30.03	32.37	28.77	30.03
PW-12	25.61	5.47	2.44	3.53	51.81	50.09	50.68	53.02	49.42	50.68
PW-15	28.67	6.27	2.35	3.73	75.85	73.76	74.45	77.45	72.91	74.45

型式＼寸法	L	M	N	P	Q	R	S	T
PW-06	24.0	12.6	18.95	13.20	47.63	14.60	3.20	9.55
PW-08	29.30	15.10	22.95	16.40	57.15	18.50	4.30	12.17
PW-10	34.90	17.40	27.05	19.30	71.43	19.60	2.10	11.75
PW-12	34.90	17.40	27.05	19.30	92.08	19.60	2.10	11.75
PW-15	48.70	26.30	38.40	20.07	120.65	24.90	2.50	14.60

■作動位置寸法表 (内径把握時)

型式＼寸法	A	B	C	D	E	F	G	H	J	K
PW-06	15.03	5.66	3.43	4.27	16.32	15.08	15.53	17.25	14.52	15.53
PW-08	16.71	8.35	5.56	6.62	18.04	16.41	17.00	18.99	15.84	17.00
PW-10	20.51	10.92	7.23	8.63	19.59	17.61	18.33	20.74	16.92	18.33
PW-12	20.51	10.92	7.23	8.63	40.24	38.26	38.98	41.39	37.57	38.98
PW-15	23.94	12.19	6.44	8.46	54.75	52.23	53.05	56.41	51.35	53.05

CHUCK

Power Wing Chuck

PW(C) series

The specification for PW-C is the compensation chuck. The jaws will follow and grip the component held by Centre and Pin.
The dimensions and specification are the same as those for PW.

Pull back of work-pieces for secure gripping of casting or forging

PWC compensating type for rough casting through centre

●Powerful Gripping

After gripping the component in a radial direction, a power PULL-BACK action is applied which significantly increases the Gripping Force, allowing a heavier machine cut to be taken.

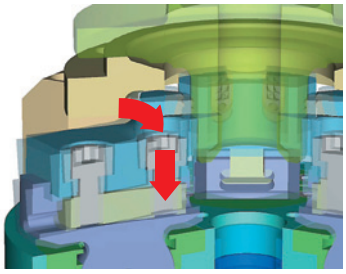

●Complete Sealing

Additional sealing at (1) and (2) reduces grease contamination and increases maintenance period.

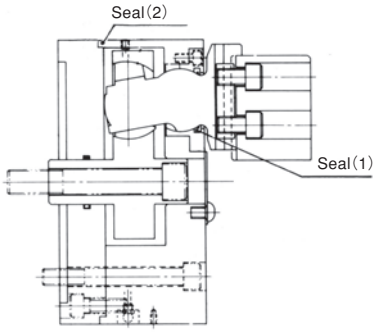

●High Durability

Master jaws are of spherical design and sealed against swarf and coolant.
This permits High Gripping Forces to be retained between lubrication periods.

●JAW Equalising 5° max equalising angle

Various work-pieces can be firmly gripped by the self-equalising jaws to max. 5°.

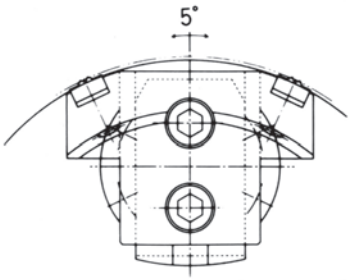

●Gripping on Tapered Parts

The radial and PULL-BACK jaw action allows rough tapered castings and forgings to be securely gripped to maximum 20°.

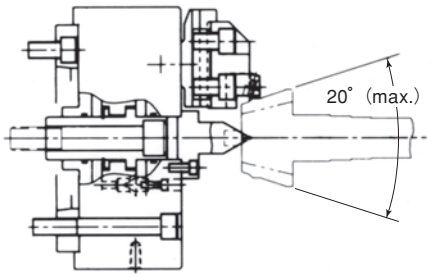

*CE correspondence

■Type of the gripping pieces

*The type of the gripping pieces is selected according to the work-piece conditions.

U-Type

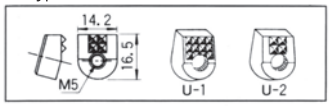

U-2S

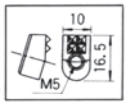

R-Type

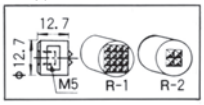

Work-piece Examples

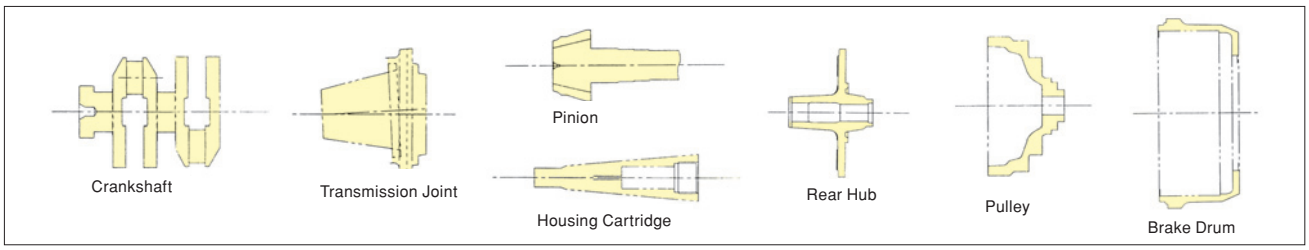

Gripping Examples

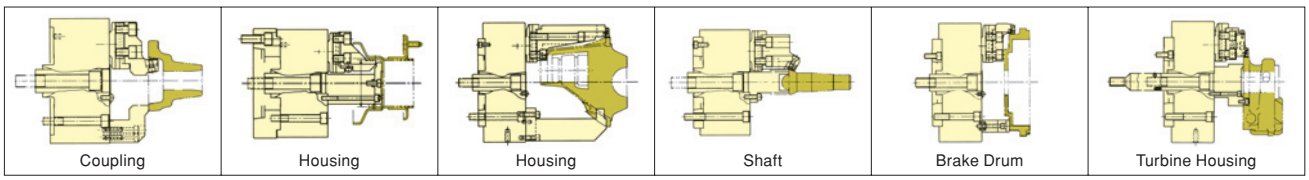

■ Dimensional Drawings

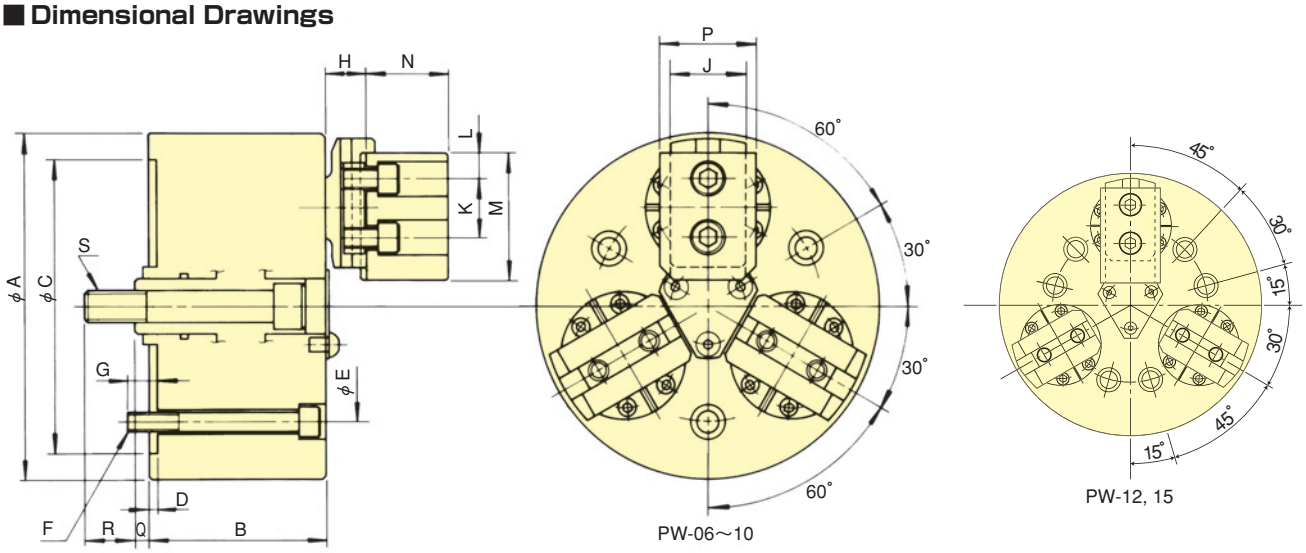

■ Dimensions

Dimensions / Model	A	B	C(H6)	D	E	F	G	H	J
PW-06	162	77	140	5	104.8	3-M10	14	19.3	38.07
PW-08	200	88	170	5	133.4	3-M12	18	23.33	44.45
PW-10	254	105	220	5	171.4	3-M16	25	29.14	57.1
PW-12	300	105	220	5	171.4	6-M16	25	29.14	57.1
PW-15	381	117	300	5	235	6-M20	30	32.4	66.62

Dimensions / Model	K	L	M	N	P	Q max.	Q min.	R	S
PW-06	29.36	15	67.5	47.7	50.8	24	12.6	25.4	M16
PW-08	34.14	15	74	54.17	57	29.3	15.1	29.2	M18
PW-10	44.45	19	89.5	66.9	70.1	34.9	17.4	34.7	M22
PW-12	44.45	19	108.5	66.9	70.1	34.9	17.4	34.7	M22
PW-15	53.98	23.9	140	73.2	76.2	48.7	26.3	41	M27

Gripping Performance

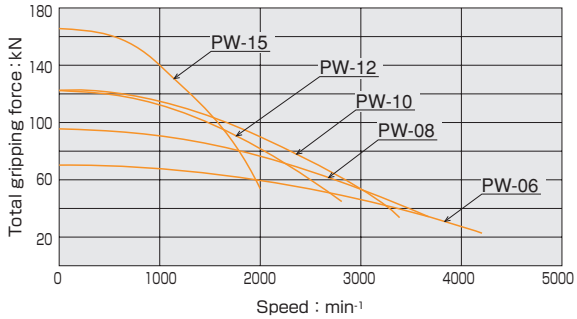

■ Specifications

※Gripping dia./gripping range is with standard soft jaws.

Specs / Model	Jaw Stroke (diameter) mm	Plunger Stroke mm	Max. Draw Bar Pull Force kN(kgf)	Max. Gripping Force kN(kgf)	Max. Speed min-1	Net Weight with Soft top jaws kg	Moment of inertia kg・m²	Matching Cylinder	Max. pressure MPa(kgf・cm²)	Gripping range external φmm	Gripping range internal φmm	Compensation value for PWC only mm
PW-06	7.9	11.4	23.3(2376)	70.0 (7138)	4200	14.7	0.050	Y1225R/RE	2.30(23.5)	13～120	70～160	1.0
PW-08	9.5	14.2	32.0(3263)	96.0 (9788)	3700	23.5	0.110	Y1225R/RE	3.09(31.5)	35～152	76～194	1.5
PW-10	12.7	17.5	41.0(4180)	123.0(12540)	3400	39.3	0.265	Y1530R/RE	2.80(28.5)	54～203	94～235	2.0
PW-12	12.7	17.5	41.0(4180)	123.0(12540)	2800	58.3	0.523	Y1530R/RE	2.80(28.5)	58～241	129～300	2.0
PW-15	15.8	22.4	55.0(5607)	165.0(16800)	2000	95.0	1.943	Y2035R/RE	2.14(21.8)	73～317	163～381	3.0

■Dimensional Drawing for actuated position (External Gripping)

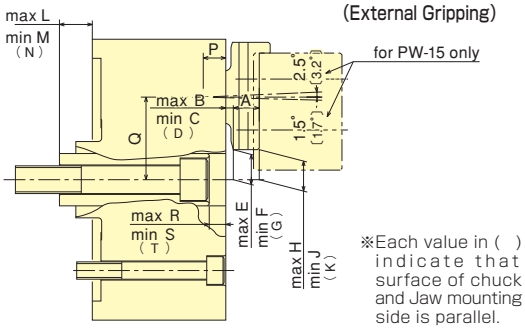

※Each value in ( ) indicate that surface of chuck and Jaw mounting side is parallel.

■Dimensional Drawing for actuated position (Internal Gripping)

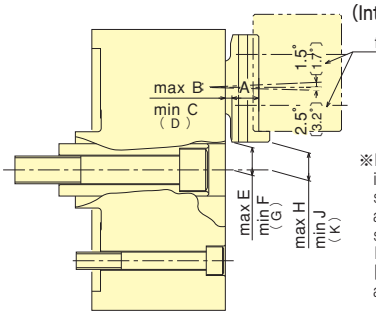

※Each value in ( ) indicate that surface of chuck and Jaw mounting side is parallel. Dimensions after 「L」 are the same as External Gripping.

■Dimensions for actuated position (External Gripping)

Dimensions / Model	A	B	C	D	E	F	G	H	J	K
PW-06	15.50	5.02	3.05	3.80	20.09	18.89	19.33	20.77	18.48	19.33
PW-08	18.50	5.68	3.24	4.80	22.63	21.18	22.10	23.08	20.36	22.10
PW-10	25.61	5.47	2.44	3.53	31.16	29.44	30.03	32.37	28.77	30.03
PW-12	25.61	5.47	2.44	3.53	51.81	50.09	50.68	53.02	49.42	50.68
PW-15	28.67	6.27	2.35	3.73	75.85	73.76	74.45	77.45	72.91	74.45

Dimensions / Model	L	M	N	P	Q	R	S	T
PW-06	24.0	12.6	18.95	13.20	47.63	14.60	3.20	9.55
PW-08	29.30	15.10	22.95	16.40	57.15	18.50	4.30	12.17
PW-10	34.90	17.40	27.05	19.30	71.43	19.60	2.10	11.75
PW-12	34.90	17.40	27.05	19.30	92.08	19.60	2.10	11.75
PW-15	48.70	26.30	38.40	20.07	120.65	24.90	2.50	14.60

■Dimensions for actuated position (Internal Gripping)

Dimensions / Model	A	B	C	D	E	F	G	H	J	K
PW-06	15.03	5.66	3.43	4.27	16.32	15.08	15.53	17.25	14.52	15.53
PW-08	16.71	8.35	5.56	6.62	18.04	16.41	17.00	18.99	15.84	17.00
PW-10	20.51	10.92	7.23	8.63	19.59	17.61	18.33	20.74	16.92	18.33
PW-12	20.51	10.92	7.23	8.63	40.24	38.26	38.98	41.39	37.57	38.98
PW-15	23.94	12.19	6.44	8.46	54.75	52.23	53.05	56.41	51.35	53.05

CHUCK

デュアルロックチャック
DL200 series

2段階把握
多彩な把握で思い通りの加工を

●多彩な把握で高い生産性を実現！

KITAGAWAが開発した2段階把握。ジョーが平行移動してワークを把握、そして引込んで着座します。従来のジョー引込みチャックのようにジョーがZ方向に飛び出さないためワークとの干渉がなく、狭い部分や入り組んだ部分の把握が可能です。また、把握径はチャック外径までと広く、内径把握仕様でも使用できます。把握場所を選ばない多彩な把握で、様々なワークに対応します。前後工程に合わせた柔軟な加工に対応し、生産性の向上に貢献します。

●量産加工に最適！

防塵、グリス密封構造で、耐久性に優れたチャックです。量産加工、自動化ライン導入に最適です。

●ジョー成形が簡単！

ジョーには、セレーションジョーを採用。お客様自身で簡単にジョー成形が可能です。変種変量生産にも適しています。

＊CE対応品

把握状態例

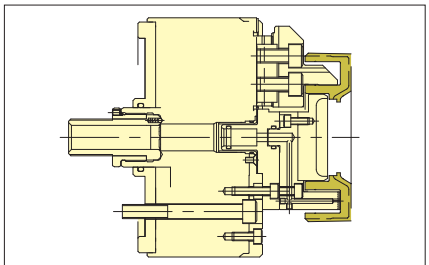

リング

■ 把握例

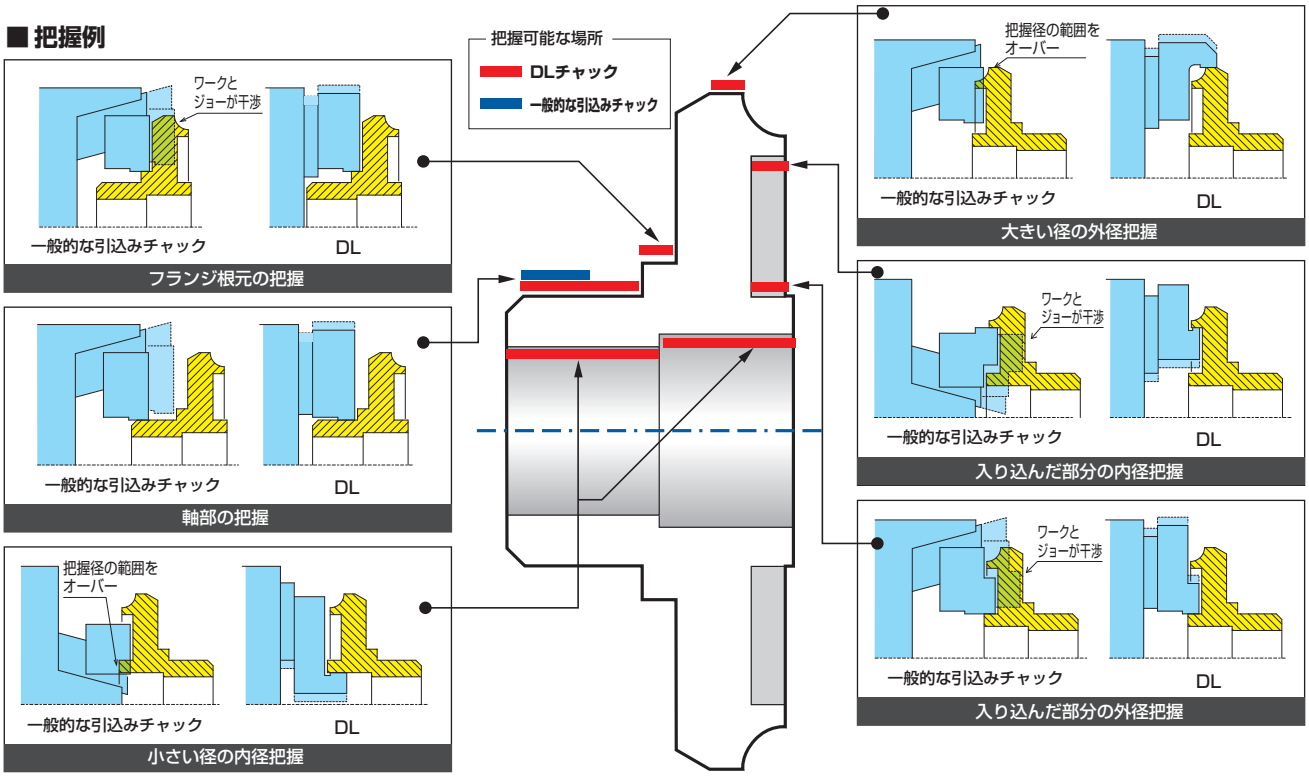

■ご使用上の注意

1. ワークは端面をロケータに当てて把握してください。
2. Tナットがマスタジョー端面から飛出した状態で使用しないでください。
3. 外径把握と内径把握を切換える場合、カバーを取外しマスタジョーを180°回転させる必要があります。
4. ワーク引込み量はワーク把握径、ジョーの剛性、ジョーの把握高さなど、把握する条件によって異なります。
   引込みすぎてワークが歪んだり、引き込まなかったりする場合は、内部部品の調整、又は交換が必要になることがあります。その場合は弊社までご相談ください。
5. 安定した把握や、引込みを得るためには、ジョーを低くして使用してください。
6. チャック端面への追加加工はピン穴程度とし、カバーを貫通しないように注意してください。
7. DL206のロケータ取付用ねじはカバー取付用ねじを使用してください。
8. DL206・DL210にオプションジョーを使用する場合には、ジョーの追加加工が必要な場合があります。
9. DL210のオプションジョーは、12inch用のSB12A1になります。ジョー形式の取違いに注意してください。
10. 把握位置からアンクランプ位置までのジョーストローク量(片側)は次の値以上確保してください。
    DL206：0.7mm，DL208：0.8mm，DL210：1mm，DL212：1mm
11. その他、ご不明な点は弊社までご相談ください。

■ 寸法図

DL208

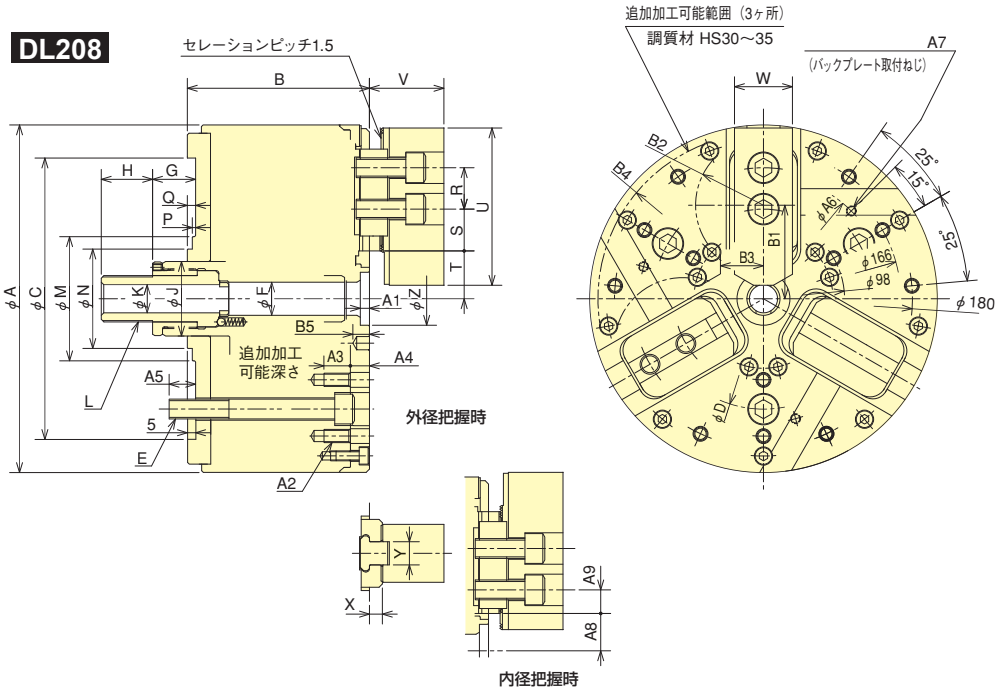

DL206

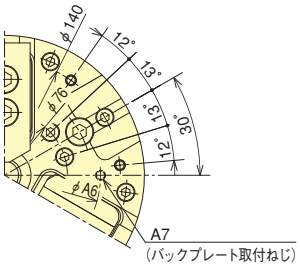

DL210

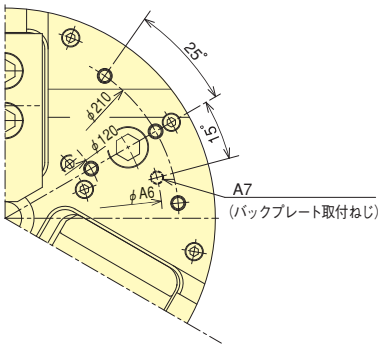

DL212

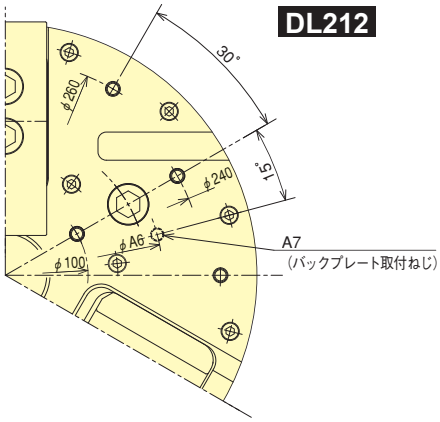

■ 寸法表

型式	A	B	C	D	E	F	G max.	G min.	H	J	K	L	M	N	P	Q	R	S max.	S min.	T max.	T min.
DL206	169	105	140	104.8	3-M10	20	34	22.5	30	42	17	M26×1.5	–	55	–	7	20	14.25	8.25	23.7	20.8
DL208	210	110	170	133.4	3-M12	20	37.5	26	31	45	17	M28×1.5	75	60	2	5	25	25.25	16.25	28.9	25.3
DL210	254	132	220	171.4	3-M16	20	38.5	24.5	39.5	50	17	M30×1.5	–	65	–	5	30	26.25	12.75	32.8	28.3
DL212	304	132	220	171.4	3-M16	50	33.5	19.5	44.5	75	17	M30×1.5	–	–	–	–	30	26.25	12.75	57.8	53.3

型式	U	V	W	X	Y	Z	A1	A2	A3	A4	A5	A6	A7	A8max.	A8min.	A9max.	A9min.	B1	B2	B3	B4	B5
DL206	72	41.5	31	10.3	12	32	4	3×7-M6	12	10.5	15	116	3-M6	23.7	20.8	21.25	15.25	47	R32	24	R79	MAX 9
DL208	95	45	35	7.8	14	32	5.5	3×4-M8	16	11.5	16	150	3-M6	26.2	22.6	20.25	11.25	56.5	R42	27	R100	MAX 10
DL210	101.5	59	45	14.7	18	35	5.5	3×4-M8	16	14	24	190	3-M8	29.7	25.2	35.25	21.75	68	R49	33	R120	MAX 12
DL212	129	64	50	14.7	18	50	14	3×4-M8	16	14	24	190	3-M8	54.7	50.2	35.25	21.75	93	R49	33	R145	MAX 12

■ 仕様表

型式	ジョーストローク（直径） mm	プランジャストローク mm	許容最大入力 kN(kgf)		最大静的把握力 kN(kgf)		許容最高回転速度 min^{-1}	質量（標準ソフトジョー付） kg	慣性モーメント $kg·m^2$
			外径把握	内径把握	外径把握	内径把握			
DL206	5.8	11.5	19.0（1937）	12.6（1285）	54.0（5506）	36.0（3671）	6000	18.0	0.080
DL208	7.2	11.5	35.0（3569）	23.0（2345）	84.0（8566）	56.0（5710）	5000	30.0	0.135
DL210	9.0	14	50.0（5099）	33.0（3365）	110.0（11217）	73.3（7474）	4000	52.0	0.410
DL212	9.0	14	50.0（5099）	33.0（3365）	110.0（11217）	73.3（7474）	3000	74.0	0.880

型式	適合シリンダ	許容最大油圧力 MPa(kgf/cm^2)		標準ジョー使用時把握範囲 mm	標準ジョー形式	オプションジョー使用時把握範囲 mm	オプションジョー形式	使用最低入力 kN(kgf)	使用最低油圧力 MPa(kgf/cm^2)
		外径把握	内径把握						
DL206	Y1020R/RE	2.70（27.5）	1.70（17.3）	φ25～φ140	SJ06D1	φ25～φ158	SB06B1	5.0（510）	0.9（9.2）
DL208	Y1225R/RE	3.40（34.7）	2.10（21.4）	φ30～φ210	SJ08B1	–	–	6.2（632）	0.8（8.2）
DL210	Y1530R/RE	3.40（34.7）	2.30（23.5）	φ40～φ234	SJ10D1	φ40～φ254	SB12A1（注9）	10.0（1020）	0.9（9.2）
DL212	Y1530R/RE	3.40（34.7）	2.30（23.5）	φ90～φ304	SB12A1	–	–	10.0（1020）	0.9（9.2）

CHUCK

Dual Lock Chuck
DL200 series

2-Way gripping

Unbelievable versatility with the ability to grip anything you want

●Increased gripping options

KITAGAWA introduce the worlds 1st chuck with two stage gripping action.
Parallel jaw clamping with secondary pull back action for work-pieces seating.
Jaws do not protrude in the Z Axis unlike conventional pull back chucks. This allows for improved gripping on difficult areas.
The gripping range is extended up the chuck OD allowing a wider range of work-pieces to be machined.
DL series contributes to improve the productivity by applying flexible chucking for various operations.

●Ideal for volume production machining

Dust proof sealed body design for long life. Suitable for automation and volume production.

●Easy jaw forming

Serrated Jaws are used allowing for easy jaw forming by customer.

＊CE correspondence

Gripping Examples

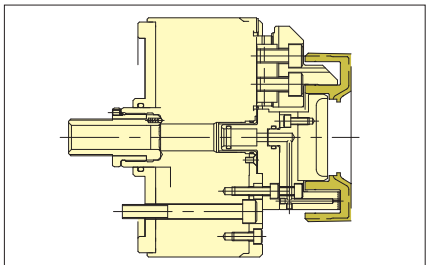

Ring

■ Example

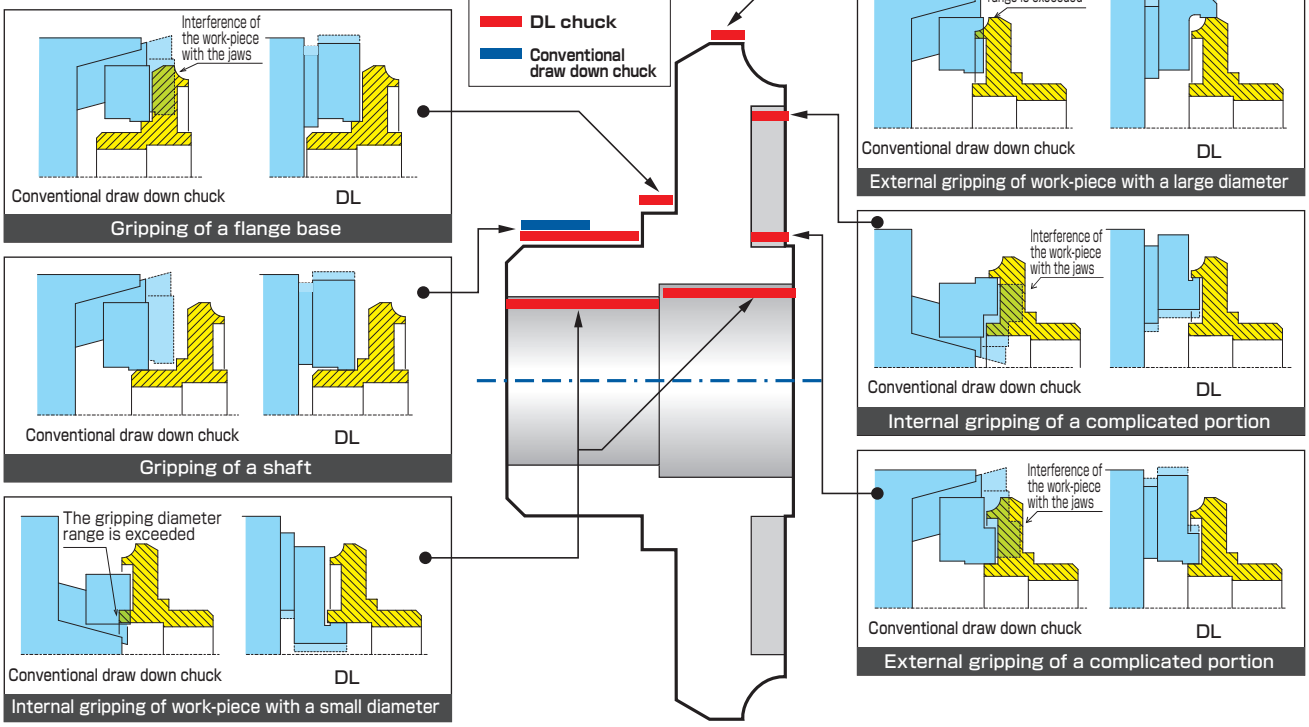

■Precautions for operation

1. Attach a work-piece to a locator before gripping.
2. Do not use the chuck with a T-nut protruded from a master jaw end face.
3. When changing the method for gripping an inner diameter of the work-piece from an outer diameter of the work-piece, remove a cover in order to rotate the master jaw 180-degree.
4. A work-piece pulling quantity work-piece by gripping conditions such as the gripping diameter of the work-piece, stiffness of each jaw, jaw gripping height, etc. If the work-piece will be deformed due to over-pulling of the work-piece or vice versa, it is necessary to adjust parts or replace them. In this case, confer with our company.
5. To obtain a stable gripping and adequate pulling of the work-piece, set jaws low.
6. For additional machining to the chuck end face, a pin hole level is acceptable. Take care so as not to pass through the cover.
7. For locator mounting tap of DL206, use a cover mounting tap.
8. When using optional jaws for DL206 and DL210, the additional machining of jaws may be required.
9. Optional jaw of DL210 is SB12A1 of 12-inch. Take care so as not to use a wrong type of the jaw.
10. Refer to the amounts below for Jaw Stroke (one side) from the gripping position to the unclamping position.
    DL206 : 0.7mm, DL208 : 0.8mm, DL210 : 1mm, DL212 : 1mm
11. Confer with our company about other unclear points.

■ Dimensional Drawings

DL208

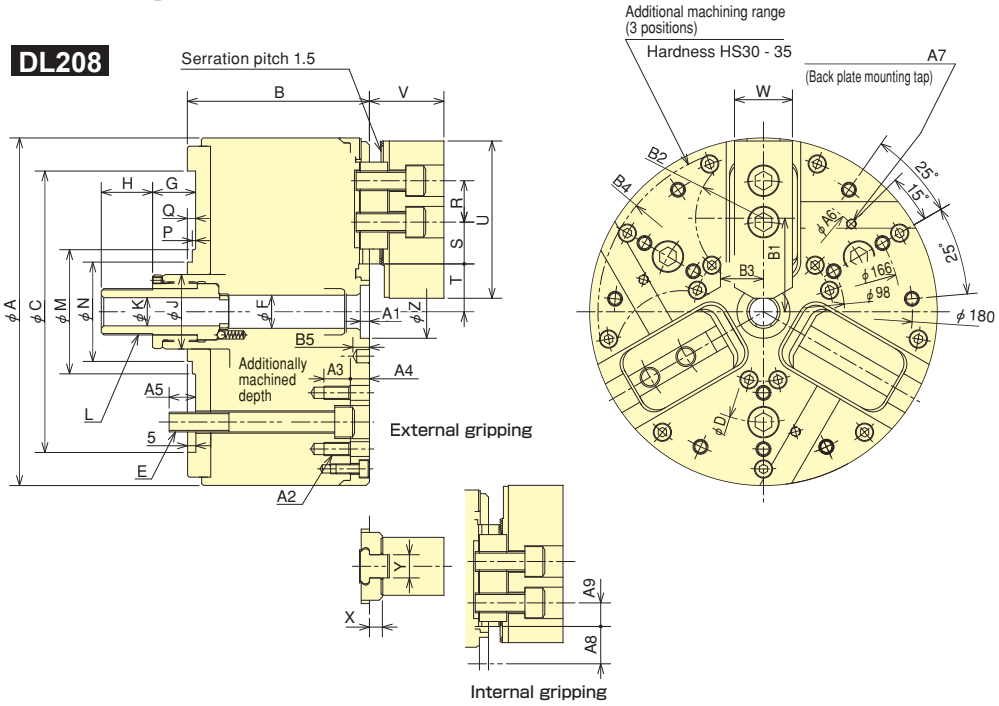

DL206

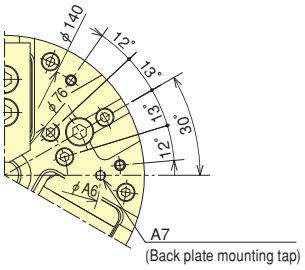

DL210

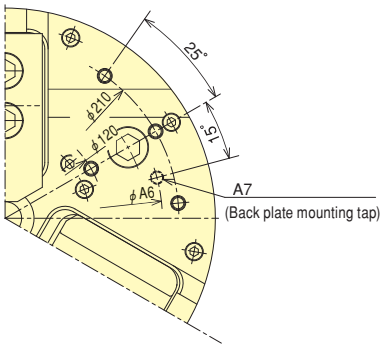

DL212

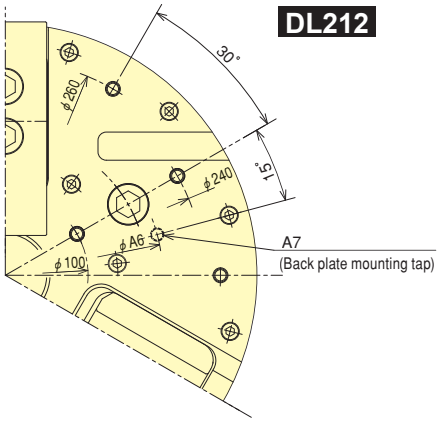

■ Dimensions

Model	A	B	C	D	E	F	G max.	G min.	H	J	K	L	M	N	P	Q	R	S max.	S min.	T max.	T min.
DL206	169	105	140	104.8	3-M10	20	34	22.5	30	42	17	M26×1.5	–	55	–	7	20	14.25	8.25	23.7	20.8
DL208	210	110	170	133.4	3-M12	20	37.5	26	31	45	17	M28×1.5	75	60	2	5	25	25.25	16.25	28.9	25.3
DL210	254	132	220	171.4	3-M16	20	38.5	24.5	39.5	50	17	M30×1.5	–	65	–	5	30	26.25	12.75	32.8	28.3
DL212	304	132	220	171.4	3-M16	50	33.5	19.5	44.5	75	17	M30×1.5	–	–	–	–	30	26.25	12.75	57.8	53.3

Model	U	V	W	X	Y	Z	A1	A2	A3	A4	A5	A6	A7	A8max.	A8min.	A9max.	A9min.	B1	B2	B3	B4	B5
DL206	72	41.5	31	10.3	12	32	4	3×7-M6	12	10.5	15	116	3-M6	23.7	20.8	21.25	15.25	47	R32	24	R79	MAX 9
DL208	95	45	35	7.8	14	32	5.5	3×4-M8	16	11.5	16	150	3-M6	26.2	22.6	20.25	11.25	56.5	R42	27	R100	MAX 10
DL210	101.5	59	45	14.7	18	35	5.5	3×4-M8	16	14	24	190	3-M8	29.7	25.2	35.25	21.75	68	R49	33	R120	MAX 12
DL212	129	64	50	14.7	18	50	14	3×4-M8	16	14	24	190	3-M8	54.7	50.2	35.25	21.75	93	R49	33	R145	MAX 12

■ Specifications

Model	Jaw Stroke (diameter) mm	Plunger Stroke mm	Max. Draw Bar Pull Force kN(kgf)		Max. Gripping Force kN(kgf)		Max. Speed min^{-1}	Net Weight with Soft top jaws kg	Moment of inertia $kg\cdot m^2$
			External gripping	Internal gripping	External gripping	Internal gripping			
DL206	5.8	11.5	19.0 (1937)	12.6 (1285)	54.0 (5506)	36.0 (3671)	6000	18.0	0.080
DL208	7.2	11.5	35.0 (3569)	23.0 (2345)	84.0 (8566)	56.0 (5710)	5000	30.0	0.135
DL210	9.0	14	50.0 (5099)	33.0 (3365)	110.0 (11217)	73.3 (7474)	4000	52.0	0.410
DL212	9.0	14	50.0 (5099)	33.0 (3365)	110.0 (11217)	73.3 (7474)	3000	74.0	0.880

Model	Matching Cylinder	Max. pressure MPa(kgf/cm²)		Gripping range in standard jaw of use mm	Standard jaw type	Gripping range in optional jaw of use mm	Optional jaw type	Min. input kN(kgf)	Min. pressure MPa(kgf/cm²)
		External gripping	Internal gripping						
DL206	Y1020R/RE	2.70 (27.5)	1.70 (17.3)	φ25～φ140	SJ06D1	φ25～φ158	SB06B1	5.0 (510)	0.9 (9.2)
DL208	Y1225R/RE	3.40 (34.7)	2.10 (21.4)	φ30～φ210	SJ08B1	–	–	6.2 (632)	0.8 (8.2)
DL210	Y1530R/RE	3.40 (34.7)	2.30 (23.5)	φ40～φ234	SJ10D1	φ40～φ254	SB12A1 (Note 9)	10.0 (1020)	0.9 (9.2)
DL212	Y1530R/RE	3.40 (34.7)	2.30 (23.5)	φ90～φ304	SB12A1	–	–	10.0 (1020)	0.9 (9.2)

2爪パワーウイングチャック
2-Jaw Power Wing Chuck
PWT(C) series

PWT-C型はコンペセイティング（心補償把握）仕様です。センタやピン穴基準で位置決めされたワークに倣って把握します。寸法やその他の仕様はPWT型と同一です。
PWC has the same specification as PW with the exception of the fact that PWC is a compensation type.

異形ワーク素材も引込み安定把握
Draw down irregular shaped materials for steady gripping
しっかり掴んで荒加工に最適
PWT(C) for gripping of square or flange castings or forgings

●異形物把握用の2爪タイプ
Two jaw type for gripping irregular work-pieces

3爪タイプ（PWシリーズ）では把握することの難しい角材・角フランジ等の異形物を安定把握します。

Draw down action ensures secure grippinng of work-piece onto a reference surface.

●PWシリーズとソフトジョーの互換性があります
Compatible with PW series and soft jaws

＊CE対応品　＊CE correspondence

■寸法図 Dimensional Drawings

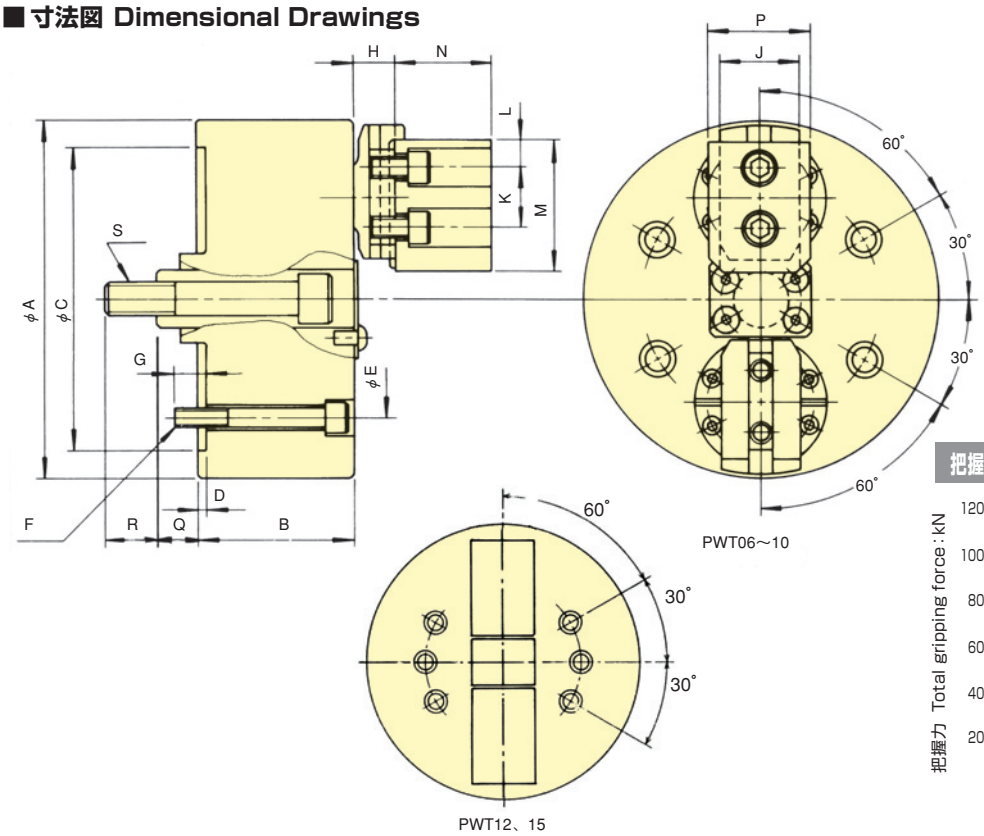

把握力性能曲線 Gripping Performance

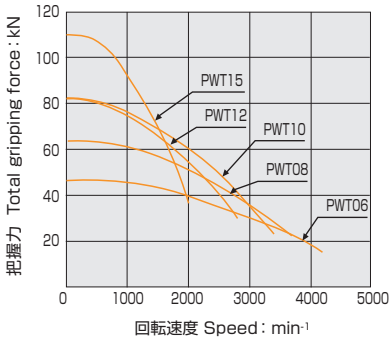

■寸法表 Dimensions

型式 Model ＼ 寸法 Dimensions	A	B	C(H6)	D	E	F	G	H	J	K	L	M	N	P	Q max.	Q min.	R	S
PWT06	162	77	140	5	104.8	4-M10	14	19.3	38.07	29.36	15	67.5	47.7	50.8	24	12.6	25.4	M16
PWT08	200	88	170	5	133.4	4-M12	18	23.33	44.45	34.14	15	74	54.17	57	29.3	15.1	29.2	M18
PWT10	254	105	220	5	171.4	4-M16	25	29.14	57.1	44.45	19	89.5	66.9	70.1	34.9	17.4	34.7	M22
PWT12	300	105	220	5	171.4	6-M16	25	29.14	57.1	44.45	19	108.5	66.9	70.1	34.9	17.4	34.7	M22
PWT15	381	117	300	5	235	6-M20	30	32.4	66.62	53.98	23.9	140	73.2	76.2	48.7	26.3	41	M27

■仕様表 Specifications ※把握径/把握範囲は標準のソフトジョーを使用した場合。※Gripping dia./gripping range is with standard soft jaws.

型式 Model ＼ 仕様 Specs	ジョーストローク(直径) Jaw Stroke(diameter) mm	プランジャストローク Plunger Stroke mm	許容最大入力 Max. Draw Bar Pull Force kN(kgf)	最大静的把握力 Max. Gripping Force kN(kgf)	許容最高回転速度 Max. Speed min-1	質量(標準ソフトジョー付) Net Weight with Soft top jaws kg	慣性モーメント Moment of inertia kg·m²	適合シリンダ Matching Cylinder	許容最大油圧力 Max. pressure MPa(kgf/cm²)	把握範囲 Gripping range 外径 external φ mm	把握範囲 Gripping range 内径 internal φ mm
PWT06	7.9	11.4	15.5(1581)	46.6 (4752)	4200	14.0	0.047	Y1225R/RE	1.60 (16.3)	22～120	70～160
PWT08	9.5	14.2	21.3(2172)	64.0 (6526)	3700	24.0	0.120	Y1225R/RE	2.10 (21.4)	43～152	76～194
PWT10	12.7	17.5	27.3(2784)	82.0 (8362)	3400	46.0	0.378	Y1530R/RE	1.85 (18.9)	66～203	94～235
PWT12	12.7	17.5	27.3(2784)	82.0 (8362)	2800	63.0	0.720	Y1530R/RE	1.82 (18.6)	71～241	129～300
PWT15	15.8	22.4	36.7(3742)	110.0 (11217)	2000	112.0	2.130	Y2035R/RE	1.40 (14.3)	89～317	163～381

中空プルロックチャック
Open Centre Pull Lock Chuck
PUB series

CHUCK

ワークを引込み高精度加工
Draw down for high-precision processing
シャフト加工にも対応する中空タイプ
Open Centre type accommodates shaft processing

＊CE対応品　＊CE correspondence

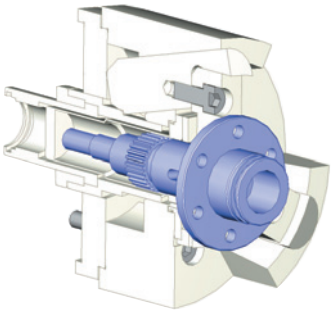

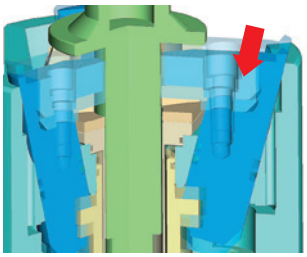

ワーク実績　Work-piece Examples

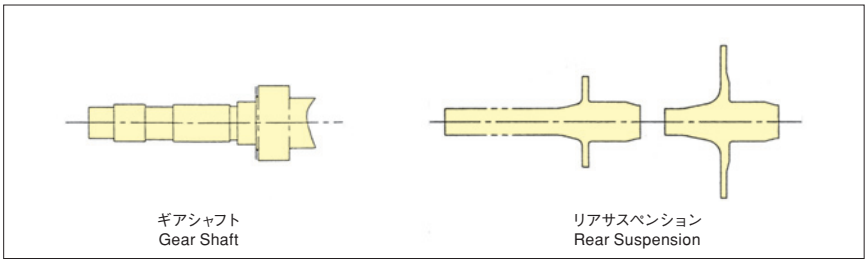

把握状態例　Gripping Examples

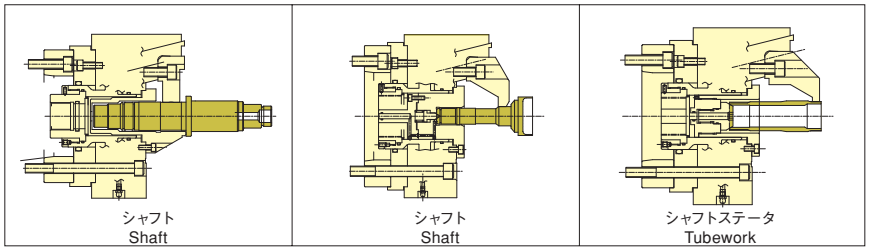

■寸法図　Dimensional Drawings

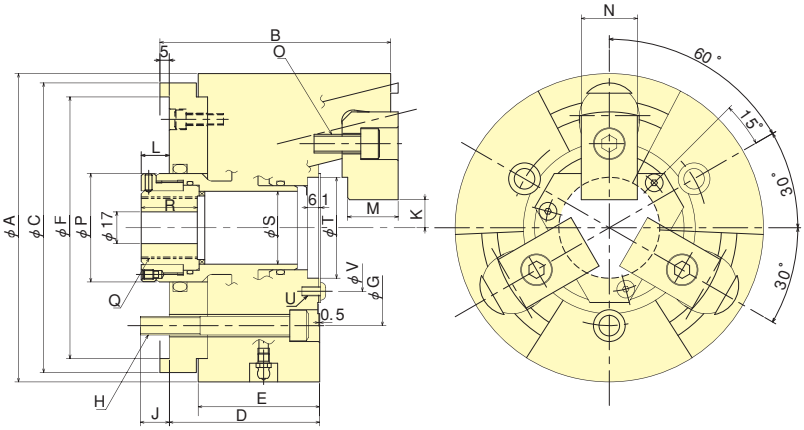

把握力性能曲線　Gripping Performance

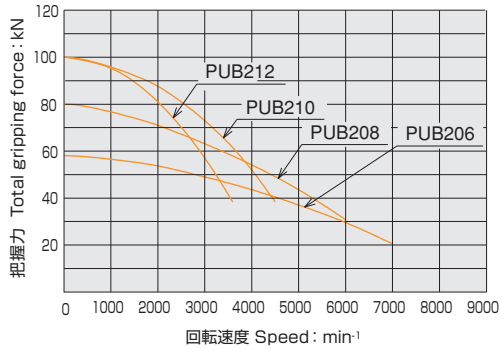

■寸法表　Dimensions

型式 Model ＼ 寸法 Dimensions	A	B	C	D	E	F (G7)	G	H	J	K max.	K min.	L max.	L min.	M	N	O	P	Q max.	R	S	T (H6)	U	V
PUB206	165	123.5	155	80.5	65	140	104.8	3-M10	15.5	16.25	13.75	20	10	27	30	3-M10	58	M33×1.5	30	39	54	3-M5	68
PUB208	210	143	180	93	70	170	133.4	3-M12	17	16.25	13.75	20	10	31	35	3-M12	79	M45×2.0	29.5	50	66	3-M6	80
PUB210	254	158	230	103	82	220	171.4	3-M16	23	21.25	18.75	24	14	35	40	3-M14	102	M65×2.0	35.5	72	90	3-M8	104
PUB212	304	163	240	103	82	220	171.4	3-M16	25	46.25	43.75	19	9	40	40	3-M14	135	M92×2.0	35.5	100	114	3-M10	130

■仕様表　Specifications

※把握径/把握範囲は標準のソフトジョーを使用した場合。※Gripping dia./gripping range is with standard soft jaws.

型式 Model ＼ 仕様 Specs	把握経 Gripping range Max. mm	把握経 Gripping range Min. mm	ジョーストローク(直径) Jaw Stroke (diameter) mm	プランジャストローク Plunger Stroke mm	許容最大入力 Max. Draw Bar Pull Force kN(kgf)	最大静的把握力 Max. Gripping Force kN(kgf)	許容最高回転速度 Max. Speed min-1	質量(標準ソフトジョー付) Net Weight with Soft top jaws kg	慣性モーメント Moment of inertia kg·m²	適合シリンダ Matching Cylinder	許容最大油圧力 Max. pressure MPa(kgf/cm²)	着座仕様時の最大貫通穴径 Max. Through Hole in Seat confirmation Specification mm
PUB206	69	35	5	10	18.0 (1835)	58.0 (5914)	7000	14.4	0.053	Y1020R/RE	2.55 (26.0)	φ29
PUB208	89	35	5	10	25.0 (2549)	80.0 (8158)	6000	25.3	0.140	Y1225R/RE	2.50 (25.5)	φ41
PUB210	112	47	5	10	35.0 (3569)	100.0 (10197)	4500	43.5	0.355	Y1225R/RE	3.35 (34.2)	φ61
PUB212	162	99	5	10	35.0 (3569)	100.0 (10197)	3600	60.5	0.675	Y1225R/RE	3.35 (34.2)	φ87

CHUCK

プルロックチャック
PU series

ワークを引込み高精度加工
抜群の安定精度で仕上げ加工に最適
オプションジョーの使用で把握範囲拡大

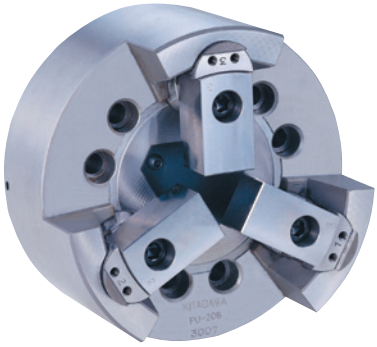

●把握安定性が高く重切削が可能です

ラジアル方向の把握と同時に強力な引きつけ作用でチャック基準面にワークを密着させ浮き上がりなく安定した重切削が可能です。

●繰り返し精度は抜群です

マスタジョーのスライド面をバックアップした構造になっていますから繰り返し使用しても高精度です。

●精度は長期間安定しています

洗練された構造と特殊鋼設計により、長期間安定した把握精度が保てます。

●自動化にも対応でき着座確認も採用可能です

＊CE対応品

ワーク実績

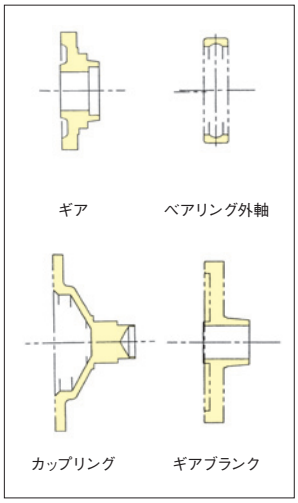

把握状態例

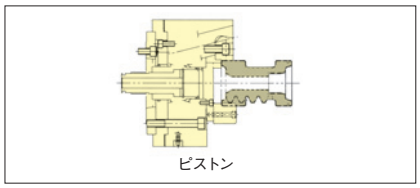

把握力性能曲線

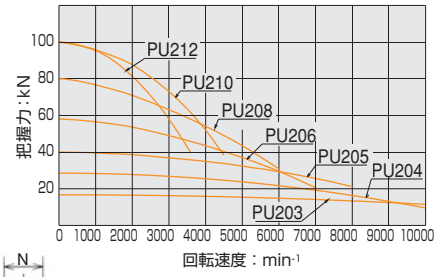

■ 寸法図

※PU203は3.5mm
PU204, PU205は4mm

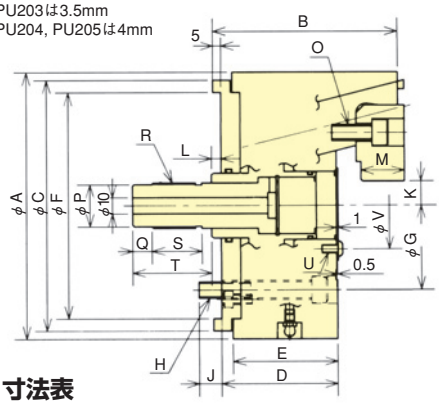

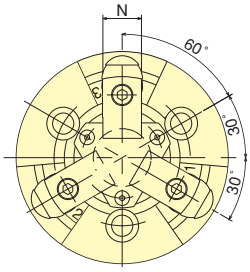

PU203～PU205

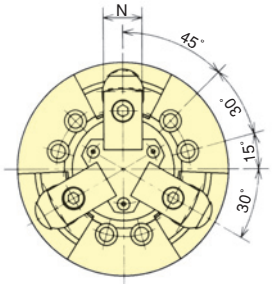

PU206～PU212

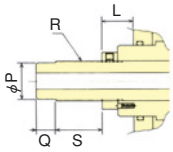

PU203～PU205
（ドローバー接続部）

■ 寸法表

寸法 / 型式	A	B	C	D	E	F (G7)	G	H	J	K max.	K min.	L max.	L min.	M	N	O	P	Q	R	S	T	U	V
PU203	75	54.5	75	38.5	34	69	54	3-M6	9	2.5	1.5	21.5	17.5	9	15	3-M5	8	10	M10	19	–	3-M3	25.5
PU204	110	72.5	100	51	43	85	70.6	3-M10	12	10.75	9.25	19	13	14	20	3-M6	18	12	M20×1.5	24	–	3-M4	42
PU205	135	84.5	135	59	51	110	82.6	3-M10	15	13.25	11.75	23	17	17	24	3-M8	23	12	M25×1.5	30	–	3-M5	52
PU206	165	115	155	72	65	140	104.8	6-M10	14	16.25	13.75	11	1	27	30	3-M10	26	12	M28×1.5	31	49	3-M5	54
PU208	210	135	180	85	70	170	133.4	6-M12	15	16.25	13.75	11	1	31	35	3-M12	32	15	M35×1.5	30	51	3-M6	65
PU210	254	150	230	95	82	220	171.4	6-M16	23	21.25	18.75	12	2	35	40	3-M14	35	15	M38×1.5	30	51	3-M8	80
PU212	304	155	240	95	82	220	171.4	6-M16	23	46.25	43.75	12	2	40	40	3-M14	42	15	M45×1.5	30	51	3-M10	100

■ 仕様表

※PU203、PU204で8000min-1を超えて使用の際はシリンダが特殊となりますので、別途打合せとさせてください。
※把握径/把握範囲は標準のソフトジョーを使用した場合。

仕様 / 型式	把握径 Max. mm	把握径 Min. mm	ジョーストローク（直径） mm	プランジャストローク mm	許容最大入力 kN(kgf)	最大静的把握力 kN(kgf)	許容最高回転速度 min-1	質量（標準ソフトジョー付） kg	慣性モーメント kg·m²	適合シリンダ	許容最大油圧力 MPa(kgf/cm²)
PU203	28	6	2	4	5.8 (590)	16.7 (1700)	10000	1.5	0.0012	YG-329 ※	1.63 (16.6)
PU204	50	24	3	6	10.0 (1020)	28.5 (2906)	8000 10000	3.8	0.006	F0933H YG-296 ※	2.06 (21.0) 1.18 (12.0)
PU205	64	29	3	6	14.0 (1428)	40.0 (4079)	8000	6.6	0.017	F0933H	2.50 (25.5)
PU206	69	35	5	10	18.0 (1835)	58.0 (5914)	7000	14.1	0.050	Y1020R/RE	2.55 (26.0)
PU208	89	35	5	10	25.0 (2549)	80.0 (8158)	6000	24.0	0.133	Y1225R/RE	2.50 (25.5)
PU210	112	47	5	10	35.0 (3569)	100.0 (10197)	4500	42.0	0.338	Y1225R/RE	3.35 (34.2)
PU212	162	99	5	10	35.0 (3569)	100.0 (10197)	3600	60.5	0.655	Y1225R/RE	3.35 (34.2)

CHUCK

Pull Lock Chuck

PU series

Draw down for high-precision processing
Suitable gripping accuracy for finishing processes
Wide gripping range with the use of optional jaws

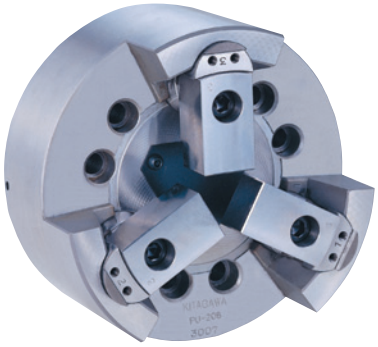

●High gripping stability means heavy cutting is possible

Radial gripping forces and strong pull back action allow stable heavy cutting.

●Excellent repeatability!

Side and rear support provided by the base jaws reduces the centrifugal gripping force loss thus resulting in high repeatability.

●Long-term stable accuracy!

The sophisticated mechanism and special steel design ensure longevity and gripping accuracy.

●Compatible with automation by use of seating confirmation

＊CE correspondence

Work-piece Examples

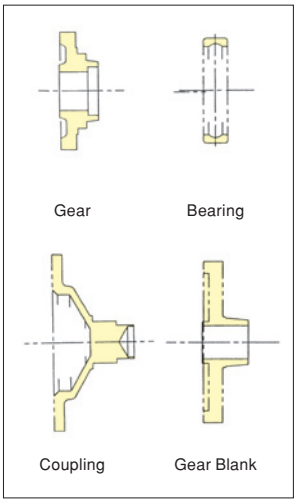

Gripping Examples

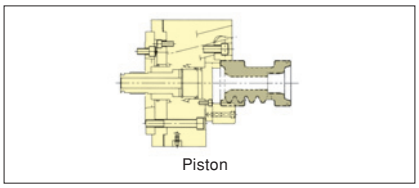

Gripping Performance

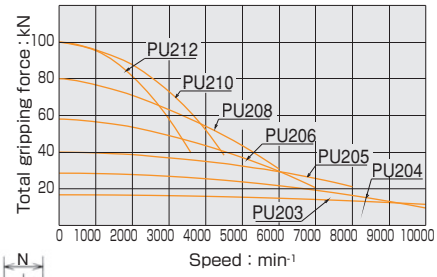

■ Dimensional Drawings

※PU203:3.5
PU204 & PU205:4

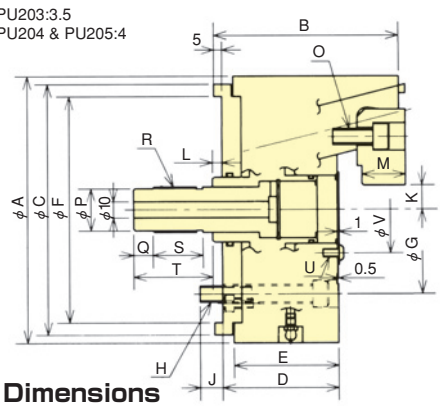

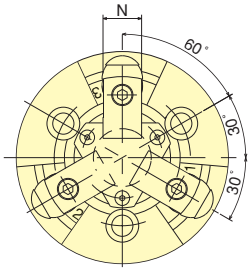

PU203～PU205

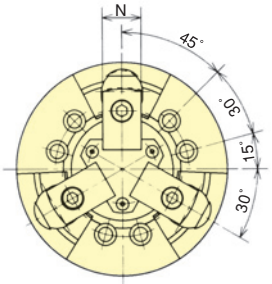

PU206～PU212

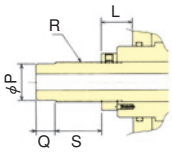

PU203～PU205
(Drawbar connection)

■ Dimensions

Model \ Dimensions	A	B	C	D	E	F (G7)	G	H	J	K max.	K min.	L max.	L min.	M	N	O	P	Q	R	S	T	U	V
PU203	75	54.5	75	38.5	34	69	54	3-M6	9	2.5	1.5	21.5	17.5	9	15	3-M5	8	10	M10	19	–	3-M3	25.5
PU204	110	72.5	100	51	43	85	70.6	3-M10	12	10.75	9.25	19	13	14	20	3-M6	18	12	M20×1.5	24	–	3-M4	42
PU205	135	84.5	135	59	51	110	82.6	3-M10	15	13.25	11.75	23	17	17	24	3-M8	23	12	M25×1.5	30	–	3-M5	52
PU206	165	115	155	72	65	140	104.8	6-M10	14	16.25	13.75	11	1	27	30	3-M10	26	12	M28×1.5	31	49	3-M5	54
PU208	210	135	180	85	70	170	133.4	6-M12	15	16.25	13.75	11	1	31	35	3-M12	32	15	M35×1.5	30	51	3-M6	65
PU210	254	150	230	95	82	220	171.4	6-M16	23	21.25	18.75	12	2	35	40	3-M14	35	15	M38×1.5	30	51	3-M8	80
PU212	304	155	240	95	82	220	171.4	6-M16	23	46.25	43.75	12	2	40	40	3-M14	42	15	M45×1.5	30	51	3-M10	100

■ Specifications

※When using PU203 or PU204 AT MORE THAN 8000min-1, a special cylinder is required.
※Gripping dia./gripping range is with standard soft jaws.

Model \ Specs	Gripping range Max. mm	Gripping range Min. mm	Jaw Stroke (diameter) mm	Plunger Stroke mm	Max. Draw Bar Pull Force kN(kgf)	Max. Gripping Force kN(kgf)	Max. Speed min-1	Net Weight with Soft top jaws kg	Moment of inertia kg·m²	Matching Cylinder	Max. pressure MPa(kgf/cm²)
PU203	28	6	2	4	5.8 (590)	16.7 (1700)	10000	1.5	0.0012	YG-329 ※	1.63 (16.6)
PU204	50	24	3	6	10.0 (1020)	28.5 (2906)	8000 10000	3.8	0.006	F0933H YG-296 ※	2.06 (21.0) 1.18 (12.0)
PU205	64	29	3	6	14.0 (1428)	40.0 (4079)	8000	6.6	0.017	F0933H	2.50 (25.5)
PU206	69	35	5	10	18.0 (1835)	58.0 (5914)	7000	14.1	0.050	Y1020R/RE	2.55 (26.0)
PU208	89	35	5	10	25.0 (2549)	80.0 (8158)	6000	24.0	0.133	Y1225R/RE	2.50 (25.5)
PU210	112	47	5	10	35.0 (3569)	100.0 (10197)	4500	42.0	0.338	Y1225R/RE	3.35 (34.2)
PU212	162	99	5	10	35.0 (3569)	100.0 (10197)	3600	60.5	0.655	Y1225R/RE	3.35 (34.2)

CHUCK

内径プルロックチャック
Internal Pull Lock Chuck
PUE series

ワーク内径を引込み把握
Pull back chuck for internal gripping
抜群の安定精度で仕上げ加工に最適
Draw down for high-precision processing

＊CE対応品　＊CE correspondence

オプションジョーの使用で把握範囲拡大
Wide gripping range with the use of optional jaw

ワーク実績　Work-piece Examples

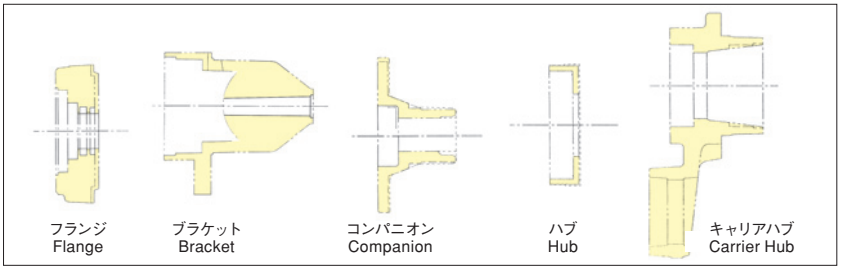

把握状態例　Gripping Examples

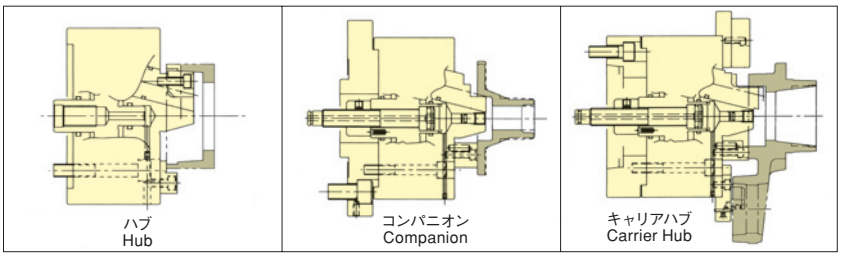

把握力性能曲線　Gripping Performance

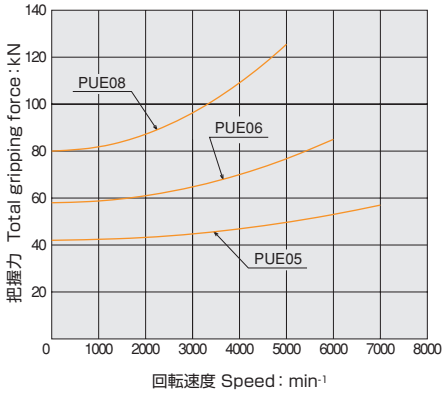

■寸法図　Dimensional Drawings

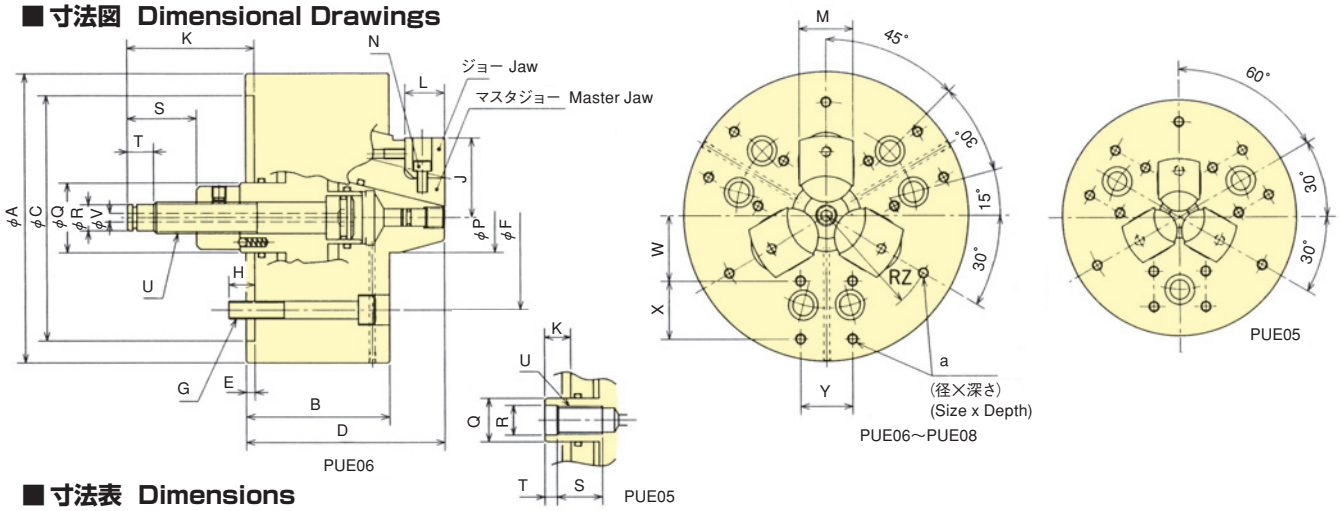

■寸法表　Dimensions

型式 Model ＼ 寸法 Dimensions	A	B	C(G7)	D	E	F	G	H	J max.	J min.	K max.	K min.	L	M	N	P	Q	R	S	T	U	V	W	X	Y	Z	a
PUE05	135	72	110	98	5	82.55	3-M10	15	34.4	33	18	12	20	24	3-M6	24	25	$17^{+0.1}_{0}$	26	7	M16x2	–	31	20	30	55	M6x11
PUE06	165	83	140	115	5	104.8	6-M10	15	46.9	44.5	78.8	68.5	23	31	3-M6	40	40	15h8	40	15	M18x2.5	5	37	33	30	65	M6x11
PUE08	210	94	170	139	5	133.4	6-M12	17	57.2	54.8	91.8	81.5	23	35	3-M6	49	40	15h8	47.5	15	M20	5	45	40	30	80	M6x11

■仕様表　Specifications

※PUE05で6000min-1を越えて使用の際はシリンダが特殊となりますので、別途打合せとさせて下さい。
※When using PUE-05 at more than 6000min-1, a special cylinder is required.

型式 Model ＼ 仕様 Specs	ジョーストローク(直径) Jaw Stroke(diameter) mm	プランジャストローク Plunger Stroke mm	許容最大入力 Max. Draw Bar Pull Force kN(kgf)	最大静的把握力 Max. Gripping Force kN(kgf)	許容最高回転速度 Max. Speed min-1	質量(標準ソフトジョー付) Net Weight with Soft top jaws kg	慣性モーメント Moment of inertia kg・m²	適合シリンダ Matching Cylinder	許容最大油圧力 Max. pressure MPa(kgf/cm²)	把握範囲 Gripping range 標準ジョー Standard jaws	オプションジョー Option jaws	マスタジョー把握 Master jaws
PUE05	2.8	6	13.0 (1325)	42.0 (4280)	7000	7.6	0.018	Y1020R/RE※	1.90 (19.5)	φ53～φ63	φ69～φ78	φ29～φ53
PUE06	4.8	10.3	18.0 (1835)	58.0 (5914)	6000	13.9	0.043	Y1020R/RE	2.50 (25.5)	φ70～φ87	φ89～φ108	φ44～φ70
PUE08	4.8	10.3	24.8 (2529)	80.0 (8158)	5000	26.8	0.144	Y1020R/RE	3.40 (34.5)	φ74～φ108	φ113～φ148	φ50～φ74

CHUCK

レベルロックチャック
Level Lock Chuck
LU series

低コストでも引込み把握
Economical pull back chuck
大きなジョーストロークでワーク搬入も容易に
Easy work-piece loading with long jaw stroke

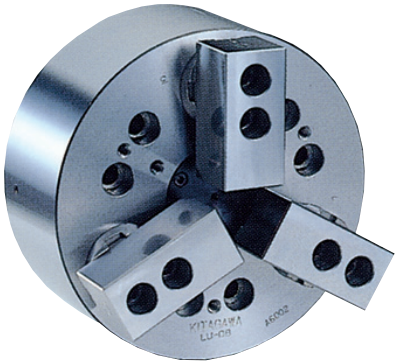

- ●抜き勾配のある鋳物・鍛造品の把握が可能
  Suitable for gripping castings and forgings with draft angle
- ●大きなジョーストロークを実現 Long Jaw Stroke
- ●安定した把握精度 Stable gripping accuracy

把握状態例 Gripping Examples

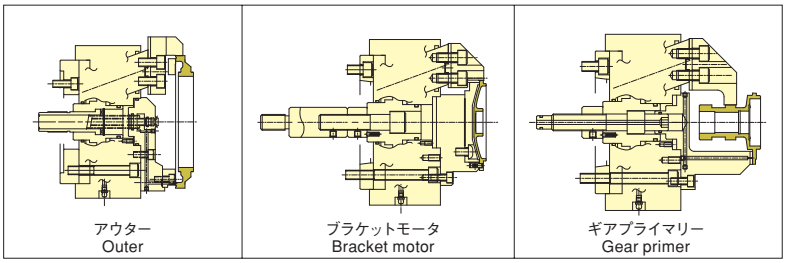

把握力性能曲線 Gripping Performance

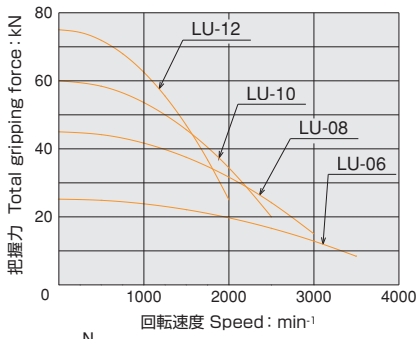

■寸法図 Dimensional Drawings

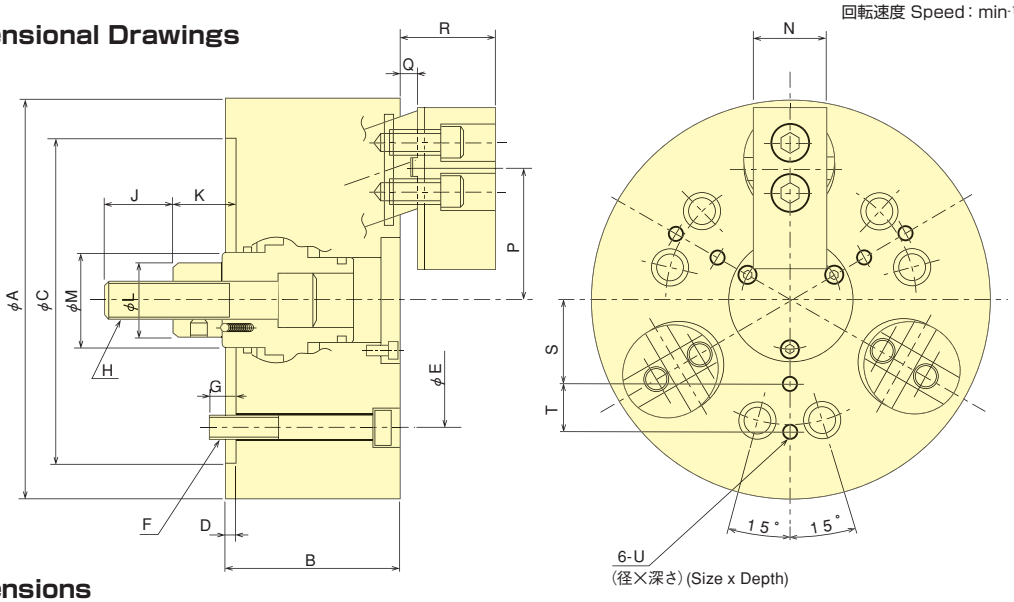

■寸法表 Dimensions

型式 Model ＼ 寸法 Dimensions	A	B	C	D	E	F	G	H	J	K (max.)	K (min.)	L	M	N	P (max.)	P (min.)	Q (max.)	Q (min.)	R (max.)	R (min.)	S	T	U
LU−06	165	80	140	5	104.8	6−M10	16	M16×2.0	36	33	23	32	35	35	58.0	54.4	14	4	45	35	35	20	M6×12
LU−08	210	90	170	5	133.4	6−M12	15	M20×2.5	36	38	28	38	50	40	70.8	67.2	15	5	56	46	45	25	M8×15
LU−10	254	110	220	5	171.4	6−M16	24	M24×3.0	46	47	32	50	60	50	85.0	79.6	19	4	65	50	55	30	M8×15
LU−12	304	125	220	5	171.4	6−M16	24	M27×3.0	50	47	32	50	60	60	102.0	96.6	19	4	70	55	70	35	M10×17

■仕様表 Specifications

※把握径/把握範囲は標準のソフトジョーを使用した場合。※Gripping dia./gripping range is with standard soft jaws.

型式 Model ＼ 仕様 Specs	ジョーストローク(直径) Jaw Stroke(diameter) mm	プランジャストローク Plunger Stroke mm	許容最大入力 Max. Draw Bar Pull Force kN(kgf)	最大静的把握力 Max. Gripping Force kN(kgf)	許容最高回転速度 Max. Speed min-1	質量 Net Weight kg	慣性モーメント Moment of inertia kg·m²	適合シリンダ Matching Cylinder	許容最大油圧力 Max. pressure MPa(kgf/cm²)	把握範囲 Gripping range mm
LU−06	7.2	10	15.0 (1530)	25.2 (2570)	3500	13.7	0.045	Y1020R/RE	2.15 (21.9)	31〜165
LU−08	7.2	10	25.0 (2549)	45.0 (4589)	3000	26.0	0.143	Y1225R/RE	2.50 (25.5)	37〜210
LU−10	10.8	15	35.0 (3569)	60.0 (6118)	2500	45.5	0.373	Y1225R/RE	3.30 (34.0)	47〜254
LU−12	10.8	15	45.0 (4589)	75.0 (7648)	2000	68.0	0.800	Y1530R/RE	3.00 (30.6)	50〜304

CHUCK

フィンガーチャック
FG(T) series

フェイスクランプ用　薄物ワークも安定把握

- ●ワーク表面を引込み把握するため、薄肉ワークを歪ませることなく安定した把握を可能としました
- ●リアボデーをアルミ製にして軽量化を図っているため高速回転で加工時間を短縮できます
- ●球面ブッシュの採用によりジョーがイコライズするため、ワークの偏肉も吸収し安定した把握が可能です(イコライズ量／最大2.5mm)
- ●チャック中心の貫通穴を設けていますので着座確認・エアブローの対応が可能です

＊CE対応品

■寸法図

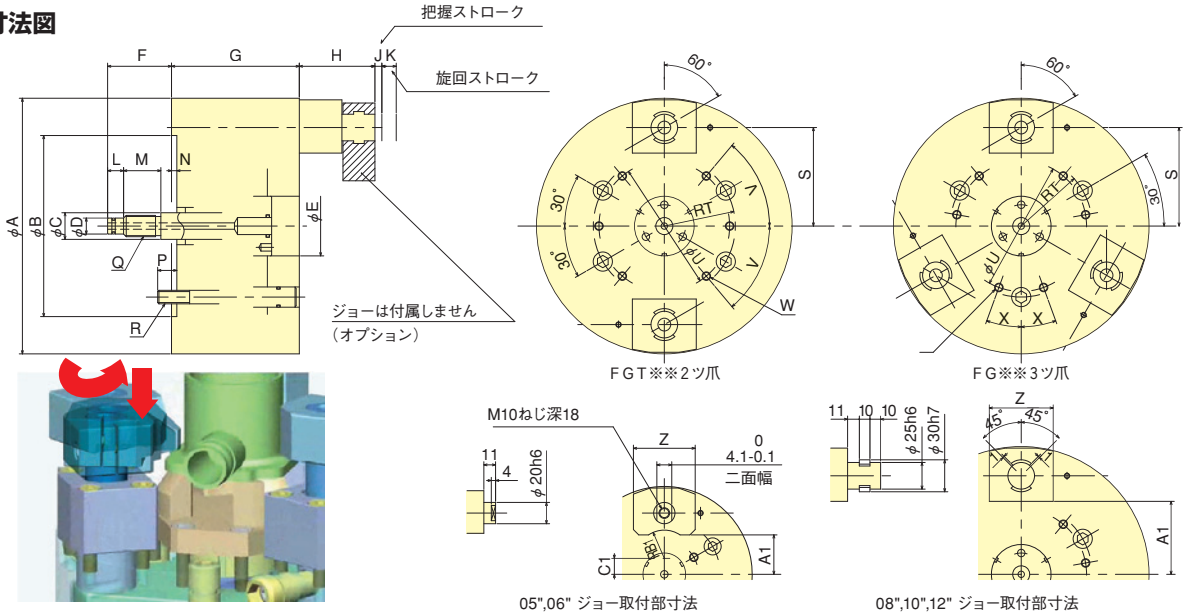

05",06" ジョー取付部寸法　　08",10",12" ジョー取付部寸法

■寸法表　※FGT : 2ツ爪, FG : 3ツ爪

寸法 / 型式	A	B	C	D	E	F	G	H	J	K	L	M	N	P	Q	R	S	T	U	V	W	X	Y	Z	A1	B1	C1
FGT05/FG05	135	110	14	9	37	50−70	110	36−56	8	12	15	30	5	14	M12	M10	42.5	41.3	50	30°	4−M6 ねじ深 12	−	3−M6 ねじ深 12	58	22	26.5	−
FGT06/FG06	165	140	16	12	40	50−70	110	36−56	8	12	15	30	5	14	M16	M10	57.5	52.4	64	30°	4−M8 ねじ深 15	−	3−M8 ねじ深 15	58	37	26.5	15
FGT08/FG08	210	170	25	16	56	50−70	120	71−91	8	12	15	30	5	18	M20	M12	77.5	66.7	104	50°	6−M8 ねじ深 15	20°	6−M8 ねじ深 15	60	53.5	−	−
FGT10/FG10	254	220	25	16	56	50−70	120	71−91	8	12	15	30	5	24	M20	M16	99.5	85.7	140	50°	6−M8 ねじ深 15	20°	6−M8 ねじ深 15	60	75.5	−	−
FGT12/FG12	304	220	25	16	56	50−70	120	71−91	8	12	15	30	5	24	M20	M16	124.5	85.7	190	50°	6−M8 ねじ深 15	20°	6−M8 ねじ深 15	60	100.5	−	−

■仕様表

※FGT : 2ツ爪, FG : 3ツ爪　※1 ジョー長さ30mm時　※2 ジョー長さ40mm
※把握径/把握範囲は標準のソフトジョーを使用した場合。

仕様 / 型式	許容最大入力 kN(kgf)	許容最高回転速度 min⁻¹	質量 kg	慣性モーメント kg·m²	適合シリンダ	把握ストローク mm	ジョー1ヶの締付力 kN(kgf)	最大把握径 dia. mm	オプションジョーでの把握可能高さ	イコライズ量 mm	着座用シリンダ
FGT05/FG05	5.0 (510) / 7.5 (765)	4000	10.0／12.0	0.025／0.030	Y1020R/RE	8	2.0(204)※1	52	41	1	Y1020RE09C
FGT06/FG06	6.0 (612) / 9.0 (918)	4000	11.0／13.0	0.045／0.050	Y1020R/RE	8	2.5(255)※1	78	41	1.5	Y1020RE09C
FGT08/FG08	12.0 (1224) /18.0 (1835)	3500	22.0／24.0	0.130／0.140	Y1020R/RE	8	5.5(561)※2	105	61	2	Y1020RE09C
FGT10/FG10	12.0 (1224) /18.0 (1835)	3500	34.0／36.0	0.290／0.310	Y1020R/RE	8	5.5(561)※2	150	61	2	Y1020RE09C
FGT12/FG12	12.0 (1224) /18.0 (1835)	3000	46.0／48.0	0.570／0.590	Y1020R/RE	8	5.5(561)※2	200	61	2.5	Y1020RE09C

■ブランクジョー(オプション)寸法図

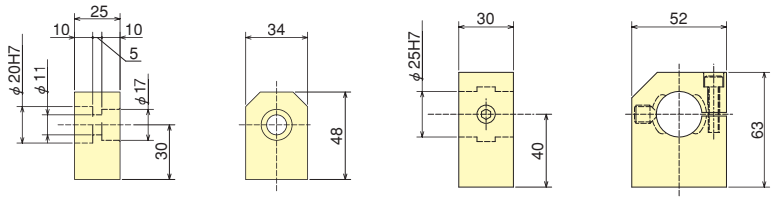

05"、06" ジョー寸法　　08"、10"、12" ジョー寸法

把握状態例

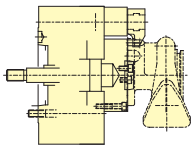

タービンハウジング

CHUCK

Finger Chuck

FG(T) series

Face clamping chuck, ideal for thin walled work-pieces

- Distortion is reduced by using face clamping on thin section parts
- Using the aluminium rear body allows for high speed rotation, thus saving machining time
- Jaws include equalising mechanism to securely grip parts with variable thickness (Equalization amount/2.5 mm max)
- Through hole allows pneumatic accessories

＊CE correspondence

Dimensional Drawings

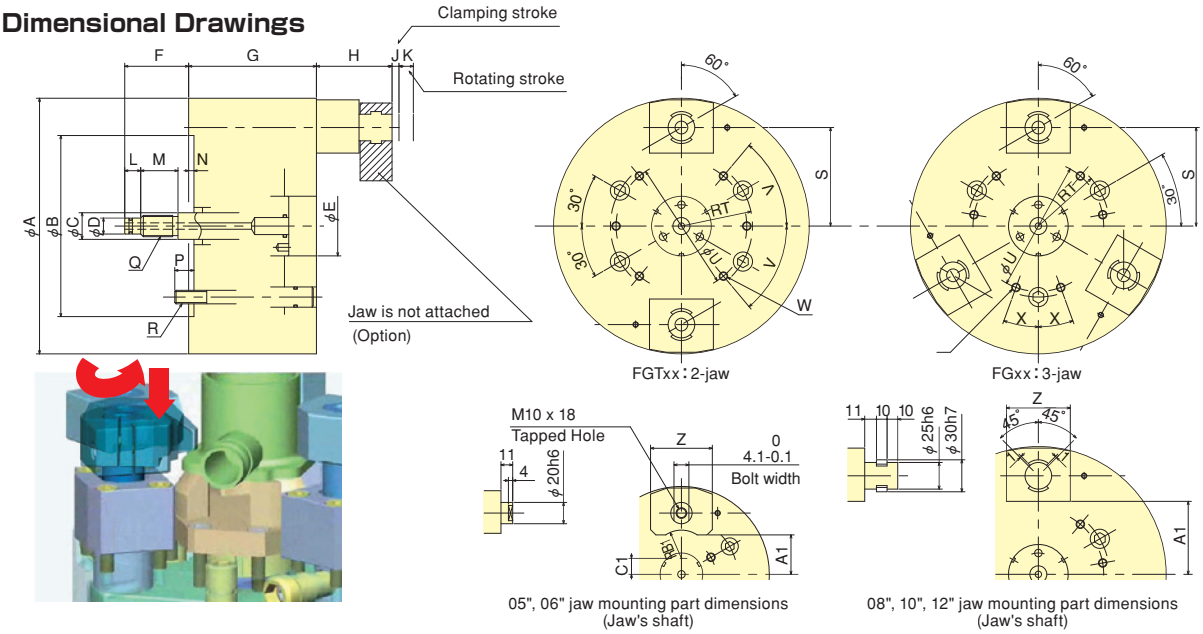

Dimensions ※FGT : 2-jaw, FG : 3-jaw

Model \ Dimensions	A	B	C	D	E	F	G	H	J	K	L	M	N	P	Q	R	S	T	U	V	W	X	Y	Z	A1	B1	C1
FGT05/FG05	135	110	14	9	37	50−70	110	36−56	8	12	15	30	5	14	M12	M10	42.5	41.3	50	30°	4−M6 screw depth 12	−	3−M6 screw depth 12	58	22	26.5	−
FGT06/FG06	165	140	16	12	40	50−70	110	36−56	8	12	15	30	5	14	M16	M10	57.5	52.4	64	30°	4−M8 screw depth 15	−	3−M8 screw depth 15	58	37	26.5	15
FGT08/FG08	210	170	25	16	56	50−70	120	71−91	8	12	15	30	5	18	M20	M12	77.5	66.7	104	50°	6−M8 screw depth 15	20°	6−M8 screw depth 15	60	53.5	−	−
FGT10/FG10	254	220	25	16	56	50−70	120	71−91	8	12	15	30	5	24	M20	M16	99.5	85.7	140	50°	6−M8 screw depth 15	20°	6−M8 screw depth 15	60	75.5	−	−
FGT12/FG12	304	220	25	16	56	50−70	120	71−91	8	12	15	30	5	24	M20	M16	124.5	85.7	190	50°	6−M8 screw depth 15	20°	6−M8 screw depth 15	60	100.5	−	−

Specifications

※FGT : 2-jaw, FG : 3-jaw ※1-Jaw length : 30mm ※2-Jaw length : 40mm
※Gripping dia./gripping range is with standard soft jaws.

Model \ Specs	Max. Draw Bar Pull Force kN(kgf)	Max. Speed min⁻¹	Net Weight kg	Moment of inertia kg·m²	Matching Cylinder	Clamping stroke mm	Gripping force / jaw kN(kgf)	Max. Gripping dia. mm	Limit height by optional jaw	Equalizing q'ty mm	Cylinder with seating
FGT05 / FG05	5.0 (510) / 7.5 (765)	4000	10.0／12.0	0.025／0.030	Y1020R/RE	8	2.0(204)※1	52	41	1	Y1020RE09C
FGT06 / FG06	6.0 (612) / 9.0 (918)	4000	11.0／13.0	0.045／0.050	Y1020R/RE	8	2.5(255)※1	78	41	1.5	Y1020RE09C
FGT08 / FG08	12.0 (1224) / 18.0 (1835)	3500	22.0／24.0	0.130／0.140	Y1020R/RE	8	5.5(561)※2	105	61	2	Y1020RE09C
FGT10 / FG10	12.0 (1224) / 18.0 (1835)	3500	34.0／36.0	0.290／0.310	Y1020R/RE	8	5.5(561)※2	150	61	2	Y1020RE09C
FGT12 / FG12	12.0 (1224) / 18.0 (1835)	3000	46.0／48.0	0.570／0.590	Y1020R/RE	8	5.5(561)※2	200	61	2.5	Y1020RE09C

Dimentional Drawings for Blank Jaws(Option)

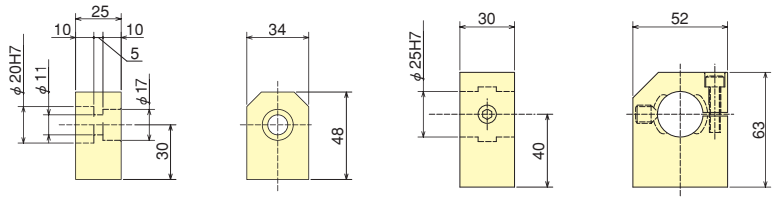

for 05", 06"　　for 08", 10", 12"

Gripping Examples

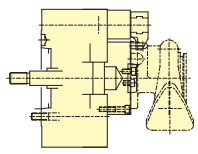

Turbine housing

CHUCK

高剛性アルミホイール用フィンガーチャック
Finger Chuck for Automotive Wheels
FG-V series

高剛性ボデー採用
Rigid body
4輪用アルミホイール加工に最適
Finger Chuck for aluminium wheel machining for automobiles

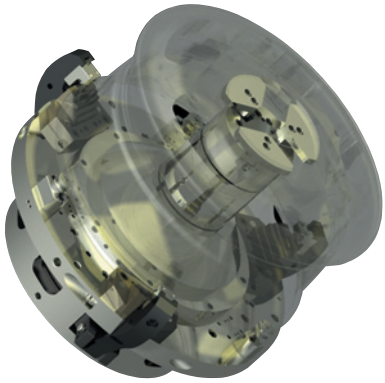

把握状態例 Gripping Examples

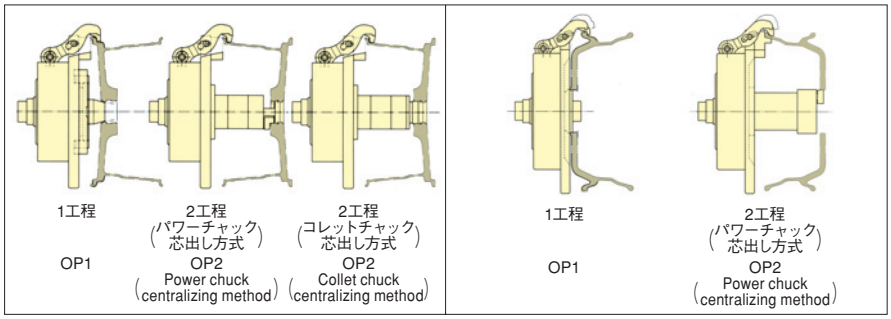

■寸法図 Dimensional Drawings

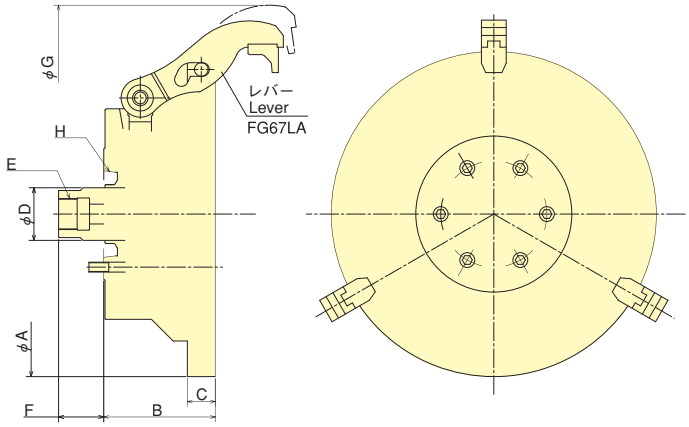

■寸法表 Dimensions

型式 Model ＼ 寸法 Dimensions	A	B	C	D	E	F max.	F min.	G	H
FG50V	525	180	45	85	M50×1.5	73	38	675	A2-8
FG56V	575	180	45	85	M50×1.5	73	38	725	A2-11
FG62V	625	180	45	85	M50×1.5	73	38	775	A2-11

■仕様表 Specifications

型式 Model ＼ 仕様 Specs	許容最大入力 Max. Draw Bar Pull Force kN(kgf)	許容最高回転速度 Max. Speed min^{-1}	質量 Net Weight kg	慣性モーメント Moment of inertia $kg\cdot m^2$	開爪ストローク／直進ストローク Open jaw stroke/Clamping stroke mm	ジョー1個の締付力 Gripping force/jaw kN(kgf)
FG50V	30.0 (3059)	2500	135	3.75	18.5／16.5	9.5 (969)
FG56V	30.0 (3059)	2500	190	5.8	18.5／16.5	9.5 (969)
FG62V	30.0 (3059)	2200	220	8.8	18.5／16.5	9.5 (969)

■ホイールサイズ対応表 Measurement table for Wheel

型式 Model ＼ ホイールサイズ Wheel size	12″	13″	14″	15″	16″	17″	18″	19″	20″	21.5″	22.5″
FG50V		○	○	○	○	○	○				
FG56V		○	○	○	○	○	○	○	○		
FG62V					○	○	○	○	○	○	○

アルミホイール用フィンガーチャック
Finger Chuck for Automotive Wheels
FG-L series

軽量ボデーのKITAGAWAスタンダードタイプ
Standard Finger Chuck with Light-Weight Body
4輪用アルミホイール加工に最適
Finger Chuck for aluminium wheel machining for automobiles

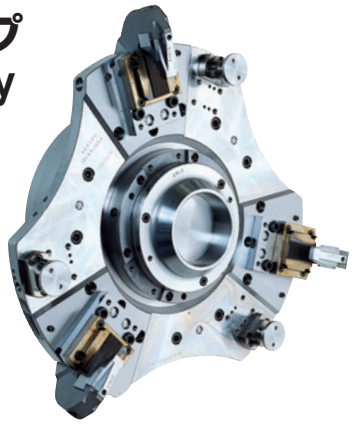

●高速回転にも対応できます High Speed

コンピューター解析を駆使した理想的な構造設計により最高回転数がフルサイズ(13～18)で3000min-1まで可能となりました。

A technological breakthrough in the design has allowed a max speed of 3000 min-1 for each wheel size (13"-18").

把握状態例 Gripping Examples

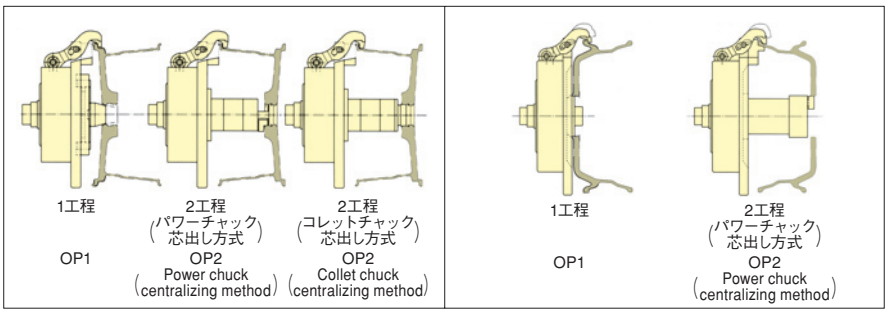

■寸法図 Dimensional Drawings

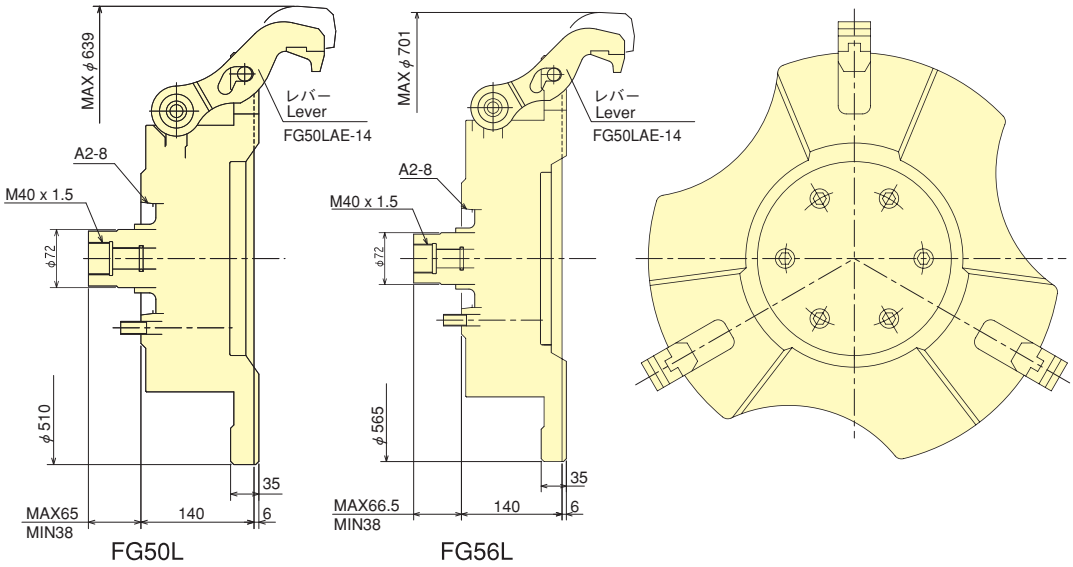

■仕様表 Specifications

型式 Model ＼ 仕様 Specs	許容最大入力 Max. Draw Bar Pull Force kN(kgf)	許容最高回転速度 Max. Speed min-1	質量 Net Weight kg	慣性モーメント Moment of inertia kg·m²	開爪ストローク／直進ストローク Open jaw stroke/Clamping stroke mm	ジョー1個の締付力 Gripping force/jaw kN(kgf)
FG50L	30.0 (3059)	3000	79	1.7	17／10	9.5 (969)
FG56L	30.0 (3059)	2500	105	2.8	18.5／10	9.5 (969)

■ホイールサイズ対応表 Measurement table for Wheel

型式 Model ＼ ホイールサイズ Wheel size	12″	13″	14″	15″	16″	17″	18″	19″	20″	21.5″	22.5″
FG50L		○	○	○	○	○	○				
FG56L		○	○	○	○	○	○	○	○		

CHUCK

アルミホイール用フィンガーチャック
6-Jaw Finger Chuck for Motorcycle Wheels
FG-M series

2輪用アルミホイール加工に最適
Finger Chuck for aluminium wheel machining for motorcycles

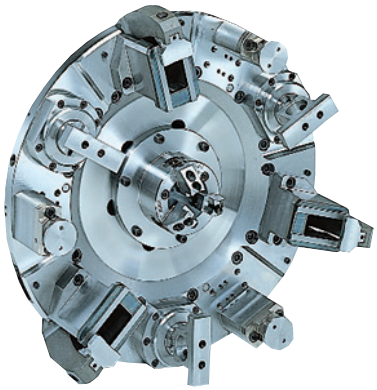

●安定性も抜群です　High Stability

フローティング機構の採用によりぶれのない安定したチャッキングが行えます。
The floating mechanism ensures firm chucking.

把握状態例　Gripping Examples

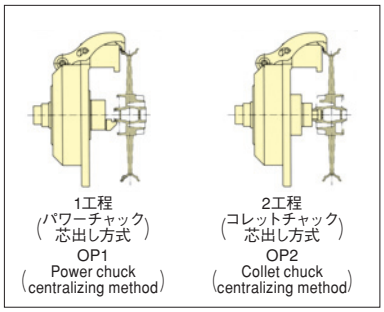

■寸法図　Dimensional Drawings

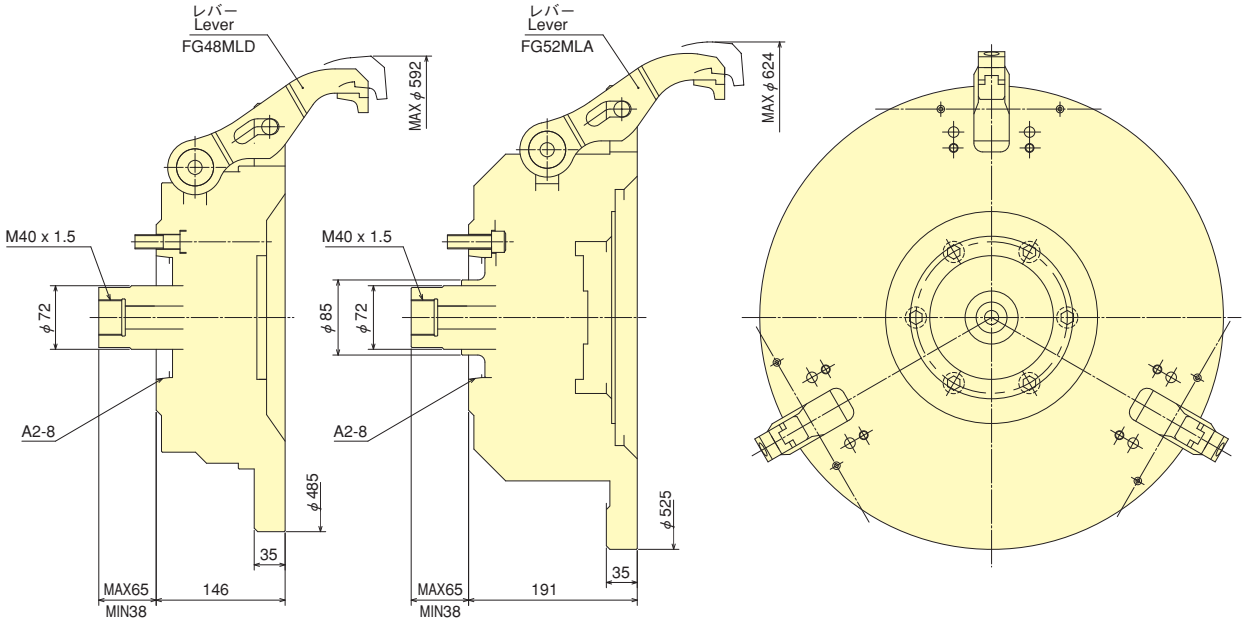

FG48MR　　FG52M

■仕様表　Specifications

型式 Model ＼ 仕様 Specs	許容最大入力 Max. Draw Bar Pull Force kN(kgf)	許容最高回転速度 Max. Speed min⁻¹	質量 Net Weight kg	慣性モーメント Moment of inertia kg·m²	開爪ストローク／直進ストローク Open jaw stroke/Clamping stroke mm	ジョー1個の締付力 Gripping force/jaw kN(kgf)
FG48MR	12.0 (1224)	2500	84	1.9	14／13	3.5 (357)
FG52M	21.0 (2141)	2500	130.0	3.650	14／13	6.5 (663)

■ホイールサイズ対応表　Measurement table for Wheel

型式 Model ＼ ホイールサイズ Wheel size	12″	13″	14″	15″	16″	17″	18″	19″	20″	21.5″	22.5″
FG48MR	○	○	○	○	○	○	○				
FG52M	○	○	○	○	○	○	○	○			

省段取りアルミホイール用フィンガーチャック
Easy Preparation Finger Chuck for Automotive Wheels
FG-Q series

インチ変更の段取りが短時間で
Quick set-up for size changes
4輪用アルミホイール加工に最適
Finger Chuck for aluminium wheel machining for automobiles

●ホイールサイズ変更の段取りが容易です
Easy preparation for each size of Wheel

●段取り時間が約30秒です
The setup time is approximately 30 seconds

インチ変更の段取り時、ハンドルを回すだけで3箇所のレバーと固定ジグが同時にストロークするので短時間でセットアップができます。
Due to the preparation for each size, three levers and fixed jigs are moved simultaneously simply by rotating the handle, thus saving the setup time.

■寸法図 Dimensional Drawings

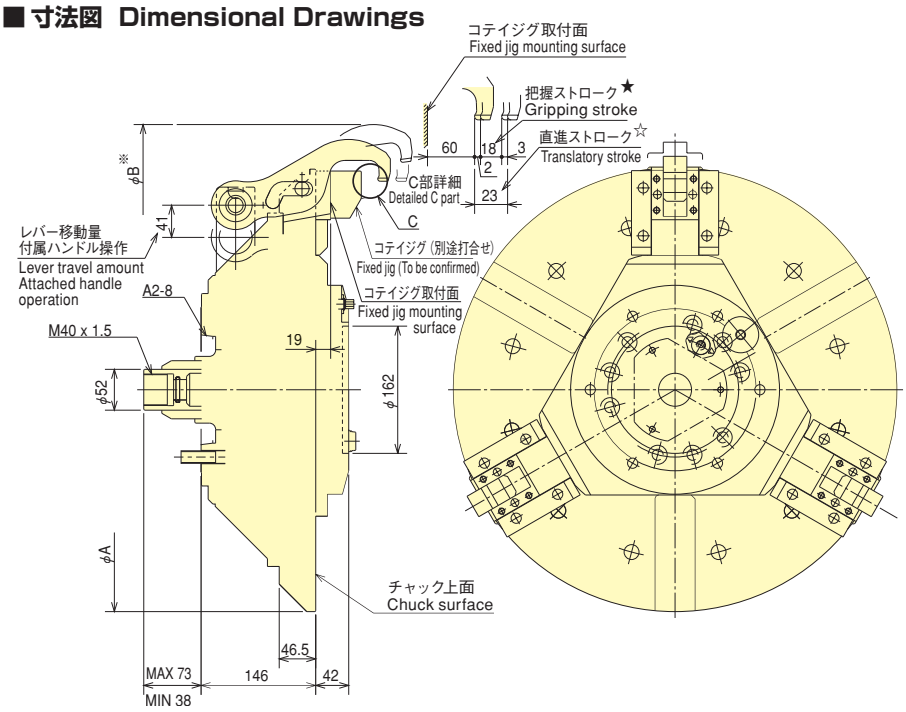

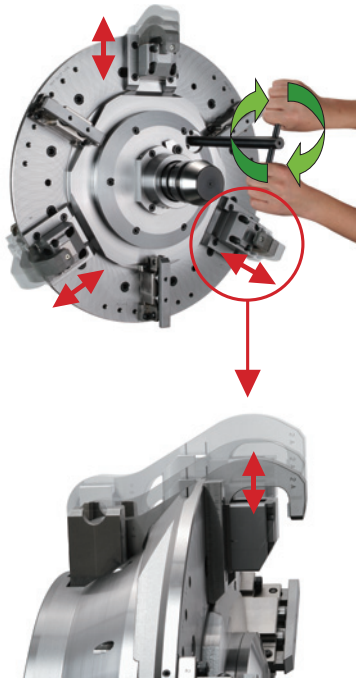

■寸法表 Dimensions

※Bはレバー A使用時
※B shows the state in use of the lever A.

型式 Model ＼ 寸法 Dimensions	A	B※
FG56Q	565	672
FG62Q	620	727

■仕様表 Specifications

型式 Model ＼ 仕様 Specs	ジョーストローク Jaw Stroke 全ストローク Full Stroke mm	直進☆/把握★ストローク Translatory☆/Gripping★ Stroke mm	開爪ストローク Open jaw Stroke mm	許容最大入力 Max. Draw Bar Pull Force kN(kgf)	許容最高回転速度 Max. Speed min⁻¹	質量 Net Weight kg	慣性モーメント Moment of inertia kg·m²	ジョー1個の締付力 Gripping force /jaw kN(kgf)
FG56Q	35	23/18	12	30.0 (3059)	2500	117.5	4.130	9.5 (969)
FG62Q					2200	195.0	7.500	

■ホイールサイズ対応表 Measurement table for Wheel

型式 Model ＼ ホイールサイズ Wheel size	レバー Lever	13	14	15	16	17	18	19	20	21	22
FG56Q	A					○	○	○	○		
	C	○	○	○	○						
	B (オプション) (option)			○	○	○	○				
FG62Q	A							○	○	○	○
	C			○	○	○	○				
	B (オプション) (option)					○	○	○	○		

ROTARY CYLINDER

▶P.65～P.79

シリンダ Cylinder

KITAGAWAチャック専用シリンダシリーズ

Cylinder Series exclusive for KITAGAWA Chucks

スタンダードチャックからアドバンスチャックまでKITAGAWAのすべてのチャックに対応出来る高性能で機能が充実したラインナップです。
組み合わせの選定は、ご相談ください。

From standard to advanced type, a recognised line-up of high performance cylinders accommodates every KITAGAWA chuck.
When selecting the combination of chuck cylinders, contact us.

ROTARY CYLINDER

短寸中空回転油圧シリンダ

SS series

BB200,B-200シリーズに対応
旋盤の機能を十分に発揮させるコンパクト設計

- ●全長が従来型の2/3のコンパクトサイズに
- ●回転速度がさらにUP
- ●最高油圧力もさらにUP（1サイズ上のチャックにも対応可能）
- ●リニアセンサ取付可能（オプション）

※機械メーカ様によってはリニアセンサ仕様が使用できない場合があります。
機械メーカ様へご確認ください。

＊CE対応品（確認装置付のみ）

■寸法図

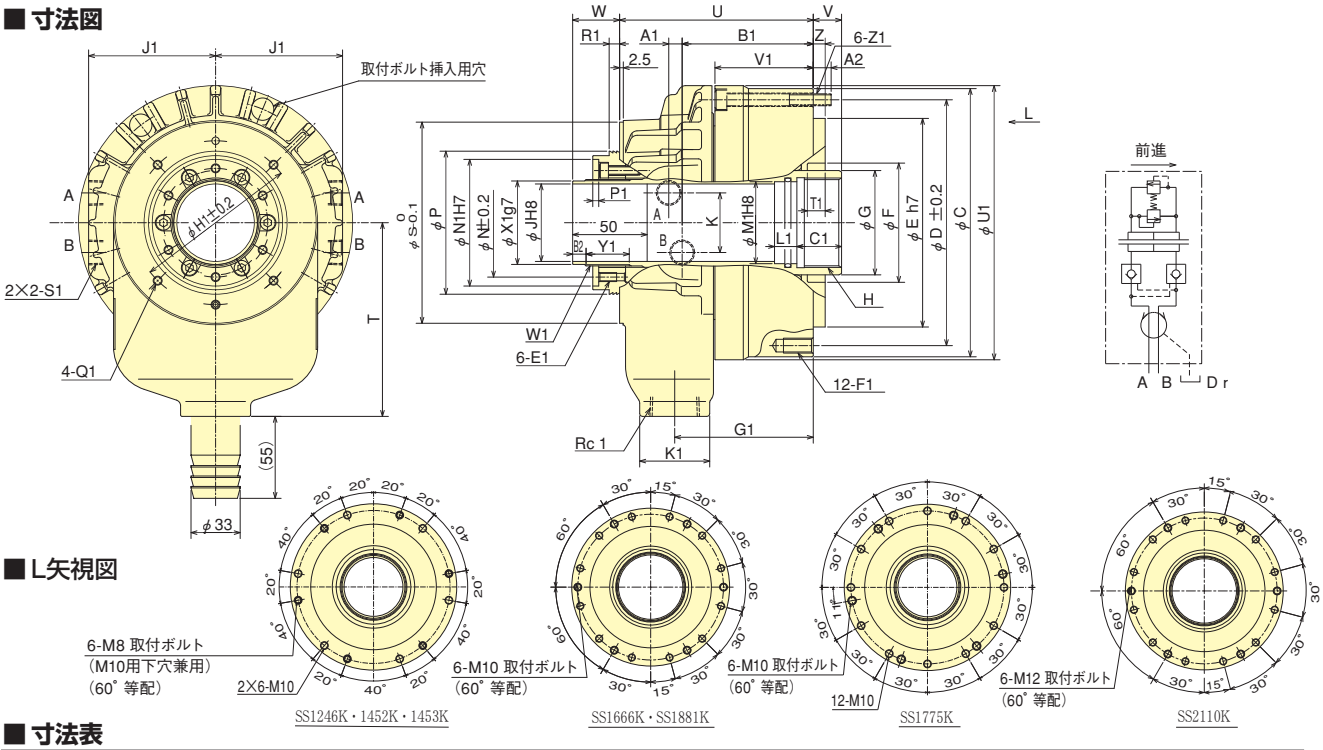

■L矢視図

■寸法表

型式＼寸法	C	D	E	F	G	H	J 貫通穴	K	N	P	S	T	U	V max.	V min.	W max.	W min.	Z	A1	B1	C1
SS1246K	162	147	130	75	65	M55×2	46	40	64	85	116	120	120	13	−3	45.0	29.0	8	8.5	79.5	25
SS1452K	180	165	140	80	70	M60×2	52	40	73	96	135	130	130	19	−3	53.5	31.5	8	9.0	88.0	30
SS1453K	180	165	140	80	70	M60×2	53	40	73	96	135	130	130	19	−3	53.5	31.5	8	9.0	88.0	30
SS1666K	207	190	168	95	85	M75×2	66	48	88	111	154	150	150	22	−3	58.0	33.0	8	13.0	99.5	35
SS1775K	212	195	160	105	95	M85×2	75	46	98	121	164	160	157	22	−3	57.0	32.0	8	17.5	99.0	35
SS1881K	222	205	168	110	100	M90×2	81	46	103	126	175	175	167	23	−2	58.0	33.0	8	17.0	106.0	35
SS2110K	260	240	200	135	125	M115×2	106	46	133	160	210	200	192	27	−3	64.0	34.0	8	20.0	120.5	35

型式＼寸法	E1 深さ	F1 深さ	G1	H1	J1	K1	L1	M1	N1	P1	Q1 深さ	R1	S1	T1	U1	V1	W1	X1	Y1	Z1	A2	B2
SS1246K	M6×10	M10×20	84	98	76	47	15	50	76	4	M5×6	6.5	Rc3/8	12	165	57.5	M52×1.5	50.0	29	M8	15	9
SS1452K	M6×12	M10×20	93	110	86	47	15	55	85	4	M6×6	7.0	Rc3/8	12	184	66.0	M58×1.5	56.0	30	M8	12	8
SS1453K	M6×12	M10×20	93	110	86	47	15	55	85	4	M6×6	7.0	Rc3/8	12	184	66.0	M58×1.5	56.0	30	M8	12	8
SS1666K	M6×12	M12×24	108	145	97	47	15	70	100	4	M6×10	16.5	Rc1/2	12	211	71.0	M74×1.5	71.5	36	M10	19	9
SS1775K	M6×12	M10×20	110	155	100	47	15	80	108	4	M6×10	14.0	Rc1/2	12	216	71.0	M84×2.0	81.0	33	M10	18	9
SS1881K	M6×12	M12×24	115	166	105	47	15	85	113	4	M6×10	16.5	Rc1/2	12	226	71.0	M89×2.0	86.0	38	M10	19	9
SS2110K	M6×12	M12×24	130	201	124	47	15	110	145	4	M6×10	16.0	Rc1/2	12	263	79.5	M118×2.0	115.0	45	M12	18	9

■仕様表

※ピストン推力：最高使用油圧力
※ドレン量：油圧力3.0MPa、油温50℃の時

型式＼仕様	ピストンストローク mm	ピストン表面積 押側 cm²	ピストン表面積 引側 cm²	ピストン推力 押側 kN(kgf)	ピストン推力 引側 kN(kgf)	最高使用油圧力 MPa(kgf/cm²)	許容最高回転速度 min⁻¹	慣性モーメント kg·m²	質量 kg	ドレン量 ℓ/min
SS1246K	16	102.8	91.5	43.6(4446)	38.9(3967)	4.50(45.9)	8000	0.017	8.0	3.0
SS1452K	22	133.0	122.6	56.5(5761)	52.1(5313)	4.50(45.9)	6500	0.031	13.0	3.9
SS1453K	22	133.0	122.6	56.5(5761)	52.1(5313)	4.50(45.9)	6500	0.031	13.0	3.9
SS1666K	25	165.9	153.1	70.6(7199)	65.0(6628)	4.50(45.9)	5600	0.065	19.0	4.0
SS1775K	25	166.5	152.1	70.7(7209)	64.6(6587)	4.50(45.9)	5500	0.061	18.5	4.2
SS1881K	25	187.1	171.9	79.5(8107)	73.1(7454)	4.50(45.9)	4800	0.087	24.0	4.3
SS2110K	30	229.6	219.6	74.7(7617)	71.0(7240)	3.50(35.7)	3500	0.197	37.0	6.0

ROTARY CYLINDER

Compact Style Large Thru-Hole High speed Hydraulic Cylinder with Open Centre

SS series

Accommodates BB200 and B-200 series

The compact design maximises Lathe performance

- ●Compact : 30% reduction in length of current S series
- ●Speed Increased
- ●Can operate one size larger chuck due to increased pull forces
- ●Linear sensor can be attached (option)

※Linear sensor specifications may not be available depending on the machine manufacturer. Please confirm with the manufacturer.

＊CE correspondence (Only series with checking device)

■ Dimensional Drawings

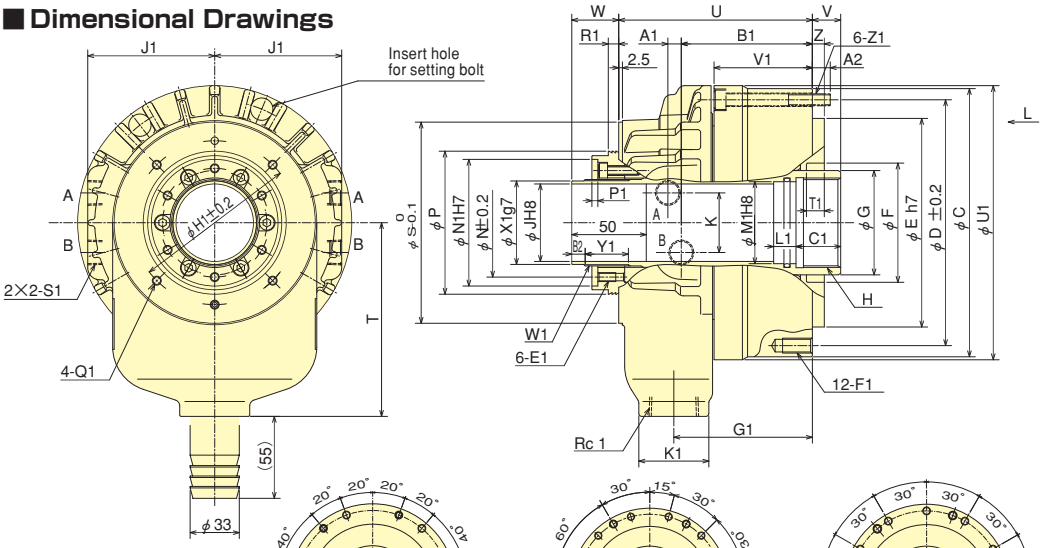

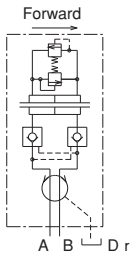

■ View from L

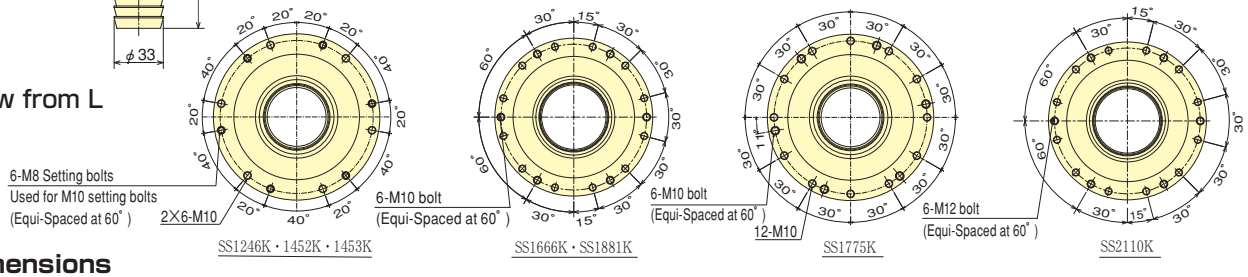

■ Dimensions

Model \ Dimensions	C	D	E	F	G	H	J Thru-Hole	K	N	P	S	T	U	V max.	V min.	W max.	W min.	Z	A1	B1	C1
SS1246K	162	147	130	75	65	M55×2	46	40	64	85	116	120	120	13	−3	45.0	29.0	8	8.5	79.5	25
SS1452K	180	165	140	80	70	M60×2	52	40	73	96	135	130	130	19	−3	53.5	31.5	8	9.0	88.0	30
SS1453K	180	165	140	80	70	M60×2	53	40	73	96	135	130	130	19	−3	53.5	31.5	8	9.0	88.0	30
SS1666K	207	190	168	95	85	M75×2	66	48	88	111	154	150	150	22	−3	58.0	33.0	8	13.0	99.5	35
SS1775K	212	195	160	105	95	M85×2	75	46	98	121	164	160	157	22	−3	57.0	32.0	8	17.5	99.0	35
SS1881K	222	205	168	110	100	M90×2	81	46	103	126	175	175	167	23	−2	58.0	33.0	8	17.0	106.0	35
SS2110K	260	240	200	135	125	M115×2	106	46	133	160	210	200	192	27	−3	64.0	34.0	8	20.0	120.5	35

Model \ Dimensions	E1 depth	F1 depth	G1	H1	J1	K1	L1	M1	N1	P1	Q1 depth	R1	S1	T1	U1	V1	W1	X1	Y1	Z1	A2	B2
SS1246K	M6×10	M10×20	84	98	76	47	15	50	76	4	M5×6	6.5	Rc3/8	12	165	57.5	M52×1.5	50.0	29	M8	15	9
SS1452K	M6×12	M10×20	93	110	86	47	15	55	85	4	M6×6	7.0	Rc3/8	12	184	66.0	M58×1.5	56.0	30	M8	12	8
SS1453K	M6×12	M10×20	93	110	86	47	15	55	85	4	M6×6	7.0	Rc3/8	12	184	66.0	M58×1.5	56.0	30	M8	12	8
SS1666K	M6×12	M12×24	108	145	97	47	15	70	100	4	M6×10	16.5	Rc1/2	12	211	71.0	M74×1.5	71.5	36	M10	19	9
SS1775K	M6×12	M10×20	110	155	100	47	15	80	108	4	M6×10	14.0	Rc1/2	12	216	71.0	M84×2.0	81.0	33	M10	18	9
SS1881K	M6×12	M12×24	115	166	105	47	15	85	113	4	M6×10	16.5	Rc1/2	12	226	71.0	M89×2.0	86.0	38	M10	19	9
SS2110K	M6×12	M12×24	130	201	124	47	15	110	145	4	M6×10	16.0	Rc1/2	12	263	79.5	M118×2.0	115.0	45	M12	18	9

■ Specifications

※Draw bar:Max.Operation Pressure
※Leakage:Pressure 3.0MPa and oil temperature 50℃

Model \ Specifications	Piston stroke mm	Piston Area Push Side cm²	Piston Area Pull Side cm²	Draw bar Push Side kN(kgf)	Draw bar Pull Side kN(kgf)	Max. Operation Pressure MPa(kgf/cm²)	Max. Speed min⁻¹	Moment of inertia kg·m²	Net Weight kg	Leakage ℓ/min
SS1246K	16	102.8	91.5	43.6(4446)	38.9(3967)	4.50(45.9)	8000	0.017	8.0	3.0
SS1452K	22	133.0	122.6	56.5(5761)	52.1(5313)	4.50(45.9)	6500	0.031	13.0	3.9
SS1453K	22	133.0	122.6	56.5(5761)	52.1(5313)	4.50(45.9)	6500	0.031	13.0	3.9
SS1666K	25	165.9	153.1	70.6(7199)	65.0(6628)	4.50(45.9)	5600	0.065	19.0	4.0
SS1775K	25	166.5	152.1	70.7(7209)	64.6(6587)	4.50(45.9)	5500	0.061	18.5	4.2
SS1881K	25	187.1	171.9	79.5(8107)	73.1(7454)	4.50(45.9)	4800	0.087	24.0	4.3
SS2110K	30	229.6	219.6	74.7(7617)	71.0(7240)	3.50(35.7)	3500	0.197	37.0	6.0

中空回転油圧シリンダ
Large Thru-Hole High Speed Hydraulic Cylinder with Open Centre
S series

中空のKITAGAWAスタンダードタイプ
KITAGAWA standard thru-hole type

- ●大きな貫通穴、小型、軽量化を実現
  Compact and light-weight
- ●ロックバルブ、リリーフバルブ内蔵
  Built-in check valve and relief valve
- ●リニアセンサ取付可能（オプション）
  Linear sensor can be attached (option)

※機械メーカ様によってはリニアセンサ仕様が使用できない場合があります。
機械メーカ様へご確認ください。
※Linear sensor specifications may not be available depending on the machine manufacturer. Please confirm with the manufacturer.

＊CE対応品（確認装置付のみ）
＊CE correspondence (Only series with checking device)

■寸法図 Dimensional Drawings

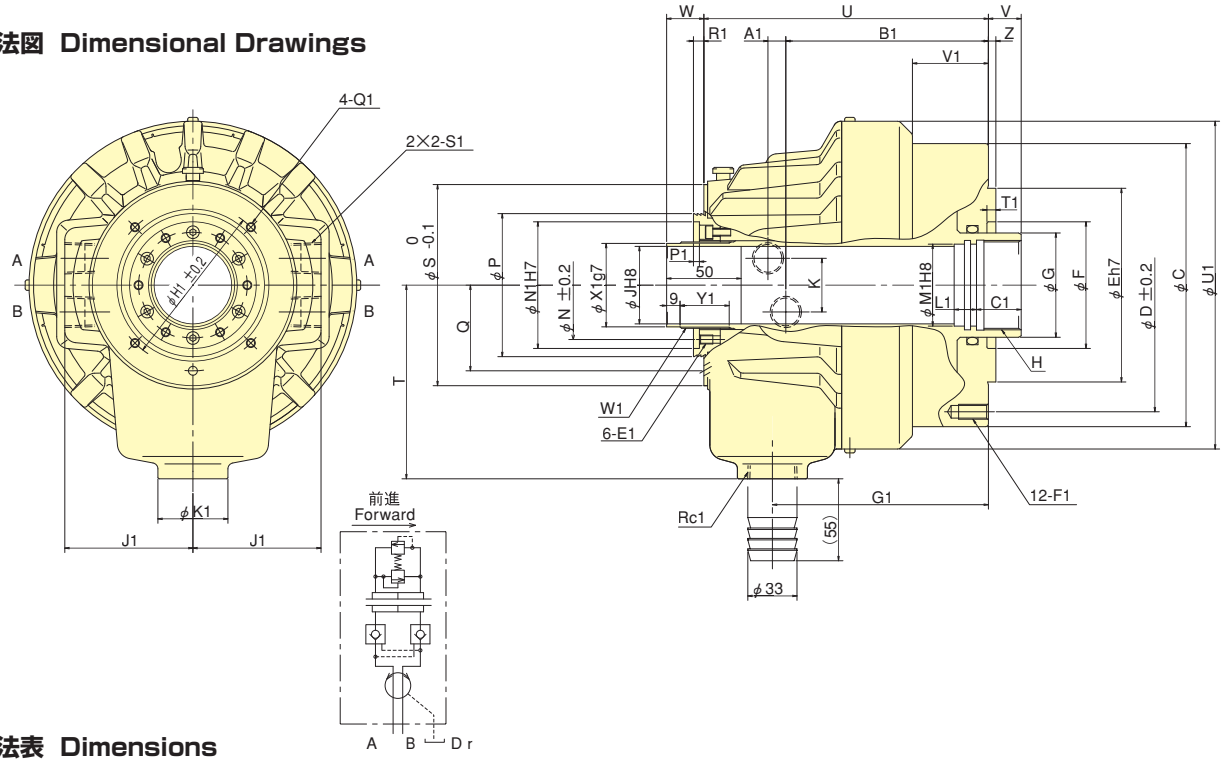

■寸法表 Dimensions

型式 Model ＼ 寸法 Dimensions	C	D	E	F	G	H	J 貫通穴 Thru-Hole	K	N	P	Q	S	T	U	V max.	V min.	W max.	W min.	Z	A1	B1
S1246	155	130	100	80	65	M 55×2.0	46	36	64	85	51.5	119.5	115	179	15	0	40	25	5	11.5	126.5
S1552	190	170	130	85	70	M 60×2.0	52	36	73	96	57.5	139.5	130	191	22	0	47	25	5	12	136
S1875	215	190	160	120	95	M 85×2.0	75	36	98	121	70.5	168	160	225	25	0	50	25	5	17.5	153.5
S2091	240	215	180	140	110	M100×2.0	91	34	108	138	79	183.5	185	248	30	0	55	25	5	21	168

型式 Model ＼ 寸法 Dimensions	C1	E1 深さ depth	F1 深さ depth	G1	H1	J1	K1	L1	M1	N1	P1	Q1 深さ depth	R1	S1	T1	U1	V1	W1	X1	Y1
S1246	30	M6×9	M10×20	135	98	76	47	15	50	76	4	M5×10	6	Rc1/2	6	200	46	M52×1.5	50	33
S1552	30	M6×9	M10×20	145	110	86	47	15	55	85	4	M6×12	7	Rc1/2	6	220	51	M58×1.5	56	33
S1875	35	M6×9	M10×20	166.5	155	101	47	15	80	108	4	M6×12	7	Rc1/2	6	242	58	M84×2.0	81	33
S2091	35	M6×14	M12×24	183	165	110	47	15	95	120	4	M6×12	7	Rc1/2	6	267	66	M99×2.0	96	38

■仕様表 Specifications

※ドレン量：油圧力3.0MPa(30.6kgf/cm²)、油温50℃の時　※ピストン推力：油圧力4.0MPa(40.8kgf/cm²)
※Leakage : Pressure 3.0MPa(30.6kgf/cm²)and oil temperature 50℃. ※Draw bar pull force : Pressure 4.0MPa(40.8kgf/cm²)

型式 Model ＼ 仕様 Specifications	ピストンストローク Piston stroke mm	ピストン表面積 Piston Area 押側 Push Side cm²	ピストン表面積 Piston Area 引側 Pull Side cm²	ピストン推力 Draw bar 押側 Push Side kN(kgf)	ピストン推力 Draw bar 引側 Pull Side kN(kgf)	最高使用油圧力 Max. Operation Pressure MPa(kgf/cm²)	許容最高回転速度 Max. Speed min⁻¹	慣性モーメント Moment of inertia kg·m²	質量 Net Weight kg	ドレン量 Leakage ℓ/min
S1246	15	100	89	38.0 (3875)	33.0 (3365)	4.0 (40.8)	7000	0.019	12.0	3.0
S1552	22	161	150	60.0 (6118)	56.0 (5710)	4.0 (40.8)	6200	0.053	16.8	3.9
S1875	25	198	183	74.0 (7546)	69.0 (7036)	4.0 (40.8)	4700	0.095	26.0	4.2
S2091	30	252	234	94.0 (9585)	88.0 (8973)	4.0 (40.8)	3800	0.153	33.0	4.5

ROTARY CYLINDER

中空回転油圧シリンダ（ロングストローク）
Large Thru-Hole High Speed Hydraulic Cylinder with Open Centre (Long Stroke)
S-L series

中空のKITAGAWAスタンダードタイプ
KITAGAWA standard thru-hole type

●ロングストロークタイプ
Long piston stroke

●ロックバルブ、リリーフバルブ内蔵
Built-in check valve and relief valve

＊CE対応品（確認装置付のみ）
＊CE correspondence (Only series with checking device)

■寸法図 Dimensional Drawings

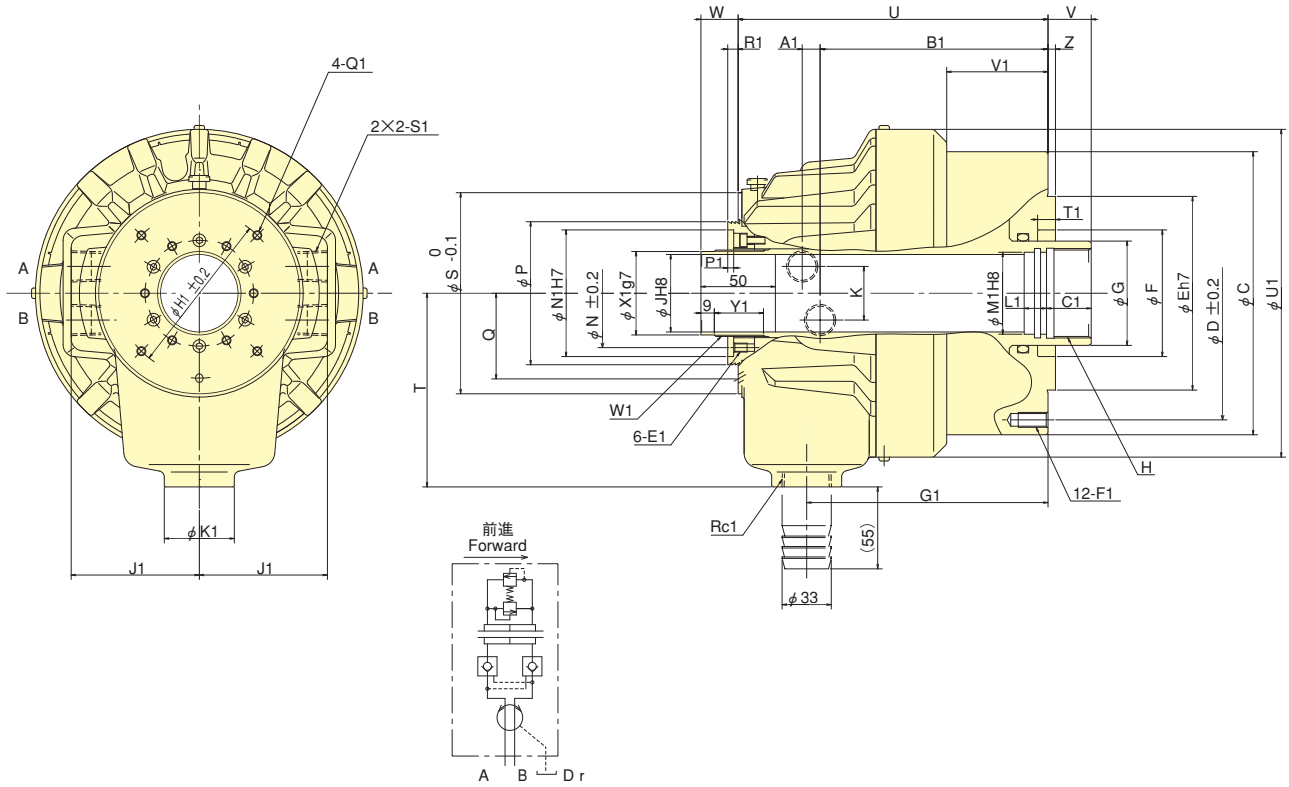

■寸法表 Dimensions

型式 Model ＼ 寸法 Dimensions	C	D	E	F	G	H	J 貫通穴 Thru-Hole	K	N	P	Q	S	T	U	V max.	V min.	W max.	W min.	Z	A1	B1
S1246L	155	130	100	80	65	M55×2.0	46	36	64	85	51.5	119.5	115	200	27	−5	57	25	5	11.5	147.5
S1552L	190	170	130	85	70	M60×2.0	52	36	73	96	57.5	139.5	130	208	29	−5	59	25	5	12	153
S1875L	215	190	160	120	95	M85×2.0	75	36	98	121	70.5	168	160	241	35	−5	65	25	5	17.5	169.5
S2091L	240	215	180	140	110	M100×2.0	91	34	108	138	79	183.5	185	268	45	−5	75	25	5	21	188

型式 Model ＼ 寸法 Dimensions	C1	E1 深さ depth	F1 深さ depth	G1	H1	J1	K1	L1	M1	N1	P1	Q1 深さ depth	R1	S1	T1	U1	V1	W1	X1	Y1
S1246L	30	M6× 9	M10×20	156	98	76	47	15	50	76	4	M5×10	6	Rc1/2	12	200	67	M52×1.5	50	33
S1552L	30	M6× 9	M10×20	162	110	86	47	15	55	85	4	M6×12	7	Rc1/2	12	220	68	M58×1.5	56	33
S1875L	35	M6× 9	M10×20	182.5	155	101	47	15	80	108	4	M6×12	7	Rc1/2	12	242	74	M84×2.0	81	33
S2091L	35	M6×14	M12×24	203	165	110	47	15	95	120	4	M6×12	7	Rc1/2	12	267	86	M99×2.0	96	38

■仕様表 Specifications

※ドレン量：油圧力3.0MPa(30.6kgf/cm²)、油温50℃の時　※ピストン推力：油圧力4.0MPa(40.8kgf/cm²)
※Leakage : Pressure 3.0MPa(30.6kgf/cm²)and oil temperature 50℃. ※Draw bar pull force : Pressure 4.0MPa(40.8kgf/cm²)

型式 Model ＼ 仕様 Specifications	ピストンストローク Piston stroke mm	ピストン表面積 Piston Area 押側 Push Side cm²	ピストン表面積 Piston Area 引側 Pull Side cm²	ピストン推力 Draw bar 押側 Push Side kN(kgf)	ピストン推力 Draw bar 引側 Pull Side kN(kgf)	最高使用油圧力 Max. Operation Pressure MPa(kgf/cm²)	許容最高回転速度 Max. Speed min⁻¹	慣性モーメント Moment of inertia kg·m²	質量 Net Weight kg	ドレン量 Leakage ℓ/min
S1246L	32	100	89	38.0 (3875)	33.0 (3365)	4.0 (40.8)	7000	0.022	12.8	3.0
S1552L	34	161	150	60.0 (6118)	56.0 (5710)	4.0 (40.8)	6200	0.058	17.0	3.9
S1875L	40	198	183	74.0 (7546)	69.0 (7036)	4.0 (40.8)	4700	0.100	26.8	4.2
S2091L	50	252	234	94.0 (9585)	88.0 (8973)	4.0 (40.8)	3800	0.160	34.1	4.5

ROTARY CYLINDER

中空回転油圧シリンダ

SR series

■ KITAGAWAチャックの仕様に合わせた最適設計

●大きな貫通穴を実現
●リニアセンサ取付可能（オプション）
※機械メーカ様によってはリニアセンサ仕様が使用できない場合があります。
機械メーカ様へご確認ください。
＊CE対応品（確認装置付のみ）

■ 寸法図

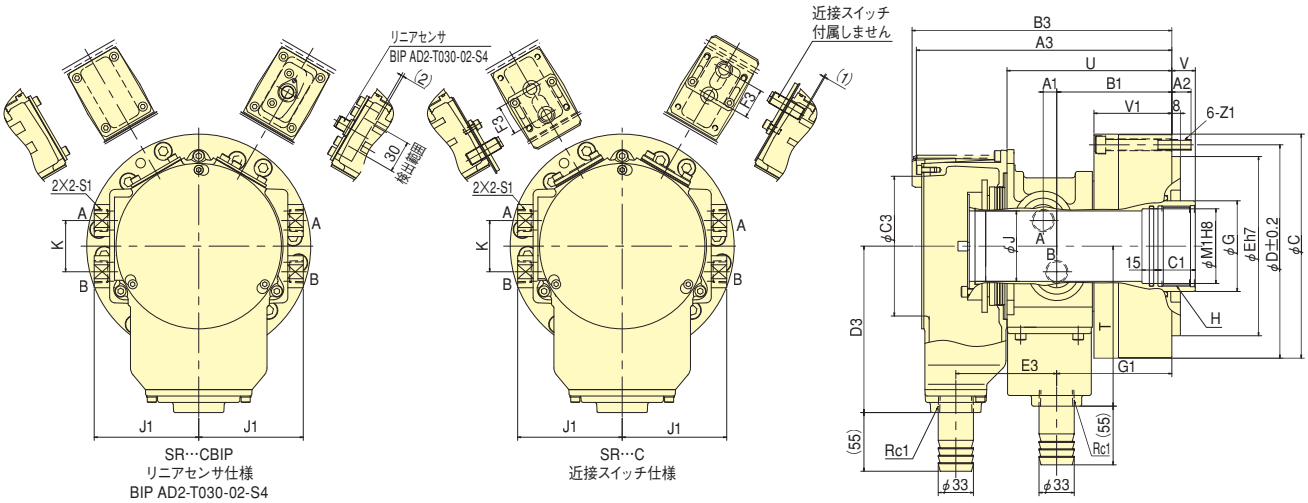

※取付ボルト以外の穴は使用不可

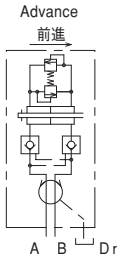

■ 寸法表

型式＼寸法	C	D	E	G	H	J	K	T	U	V max.	V min.	A1	B1	C1	G1	J1	M1	S1	V1	Z1	A2
SR1146C	176	147	130	65	M55×2	46	40	124.5	129.5	13	−3	11.5	90.2	25	97	76.5	50	Rc3/8	62.5	M8	16.5
SR1453C	200	165	140	70	M60×2	53	40	130	133.5	19	0	11.5	94.2	30	101	82.5	55	Rc3/8	66.5	M8	12.5
SR1566C	210	190	168	85	M75×2	66	48	150	154.5	22	0	12.7	107.9	35	108	98	70	Rc1/2	73	M10	18
SR1677C	222	195	160	100	M88×2	77	46	175	171	22	−1	15.5	115.5	35	122.5	98.5	80	Rc1/2	72	M10	19
SR1781C	230	205	168	100	M90×2	81	46	175	176	23	−2	15.5	120.5	35	127.5	98.5	85	Rc1/2	77	M10	19
SR2010C	263	240	200	125	M115×2	106	46	200	204.5	27	−1	18	138	35	146.5	116	110	Rc1/2	86.5	M12	18

※SR…CとSR…CBIPは同じ寸法

■ クーラントコレクタ　近接スイッチタイプ

型式＼寸法	A3 全長	B3 全長 MAX	C3	D3	E3	F3
SR1146C	202.5	204.5	98	109.5	68.5	24
SR1453C	212.5	216.5	110	117.5	74.5	25
SR1566C	239.5	243.5	131	156	94.5	28
SR1677C	262	266	151	159.5	102.5	28
SR1781C	267	271	151	159.5	102.5	28
SR2010C	301.5	308	180	165	118	35

■ クーラントコレクタ　リニアセンサタイプ

型式＼寸法	A3 全長	B3 全長 MAX	C3	D3	E3
SR1146CBIP	202.5	−	98	109.5	68.5
SR1453CBIP	212.5	−	110	117.5	74.5
SR1566CBIP	239.5	−	131	156	94.5
SR1677CBIP	262	−	151	159.5	102.5
SR1781CBIP	267	−	151	159.5	102.5
SR2010CBIP	301.5	−	180	165	118

※確認センサの詳細は
P72をご確認ください

■ 仕様表

型式＼仕様	貫通穴径 mm	ピストンストローク mm	ピストン表面積 押側 cm²	ピストン表面積 引側 cm²	ピストン推力 押側 kN(kgf)	ピストン推力 引側 kN(kgf)	最高使用油圧力 MPa(kgf/cm²)	許容最高回転速度 min⁻¹	慣性モーメント kg·m²	質量 kg	ドレン量 ℓ/min
SR1146C	46	16	87	76	32.8	28.6	4.0	6000	0.026	12	3.0
SR1453C	53	19	121	111	47.9	43.9	4.2	6000	0.043	15	3.9
SR1566C	66	22	132	120	49.7	45.0	4.0	5000	0.066	21	4.0
SR1677C	77	23	150	135	56.4	50.7	4.0	4500	0.084	25	4.3
SR1781C	81	25	171	156	64.3	58.7	4.0	4500	0.096	26	4.3
SR2010C	106	28	201	191	75.5	71.8	4.0	3500	0.196	40	6.0

※SR…CとSR…CBIPは同じ　※ドレン量：油圧力3.0MPa、油温50℃の時　※ピストン推力：最高使用油圧力

※確認装置の取り付けはお客様にてご対応ください。

ROTARY CYLINDER

Large Thru-Hole High Speed Hydraulic Cylinder with Open Centre

SR series

■ Suitable design for KITAGAWA chuck

●Large through-hole
●Linear sensor can be attached (option)
※Linear sensor specifications may not be available depending on the machine manufacturer. Please confirm with the manufacturer.
＊CE corrspondence (Only series with checking device)

■ Dimensional Drawings

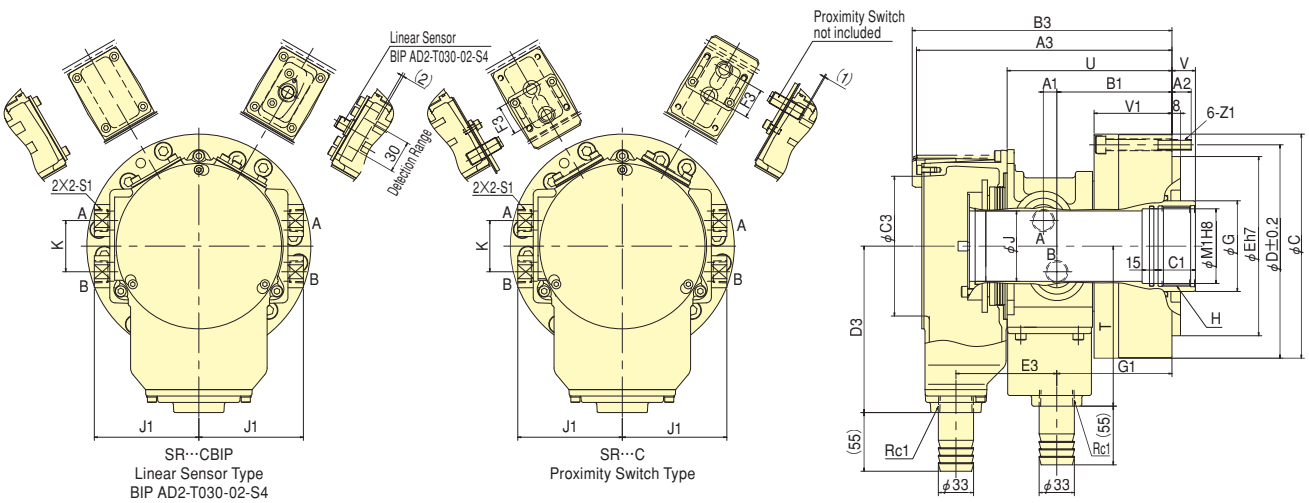

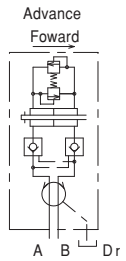

※Holes except for mounting bolts cannot be used

■ Dimensions

Model \ Dimensions	C	D	E	G	H	J	K	T	U	V max.	V min.	A1	B1	C1	G1	J1	M1	S1	V1	Z1	A2
SR1146C	176	147	130	65	M55×2	46	40	124.5	129.5	13	−3	11.5	90.2	25	97	76.5	50	Rc3/8	62.5	M8	16.5
SR1453C	200	165	140	70	M60×2	53	40	130	133.5	19	0	11.5	94.2	30	101	82.5	55	Rc3/8	66.5	M8	12.5
SR1566C	210	190	168	85	M75×2	66	48	150	154.5	22	0	12.7	107.9	35	108	98	70	Rc1/2	73	M10	18
SR1677C	222	195	160	100	M88×2	77	46	175	171	22	−1	15.5	115.5	35	122.5	98.5	80	Rc1/2	72	M10	19
SR1781C	230	205	168	100	M90×2	81	46	175	176	23	−2	15.5	120.5	35	127.5	98.5	85	Rc1/2	77	M10	19
SR2010C	263	240	200	125	M115×2	106	46	200	204.5	27	−1	18	138	35	146.5	116	110	Rc1/2	86.5	M12	18

※SR···C has the same dimension as SR···CBIP

■ Coolant Collector Proximity Switch Type

Model \ Dimensions	A3 length	B3 length MAX	C3	D3	E3	F3
SR1146C	202.5	204.5	98	109.5	68.5	24
SR1453C	212.5	216.5	110	117.5	74.5	25
SR1566C	239.5	243.5	131	156	94.5	28
SR1677C	262	266	151	159.5	102.5	28
SR1781C	267	271	151	159.5	102.5	28
SR2010C	301.5	308	180	165	118	35

■ Coolant Collector Linear Sensor Type

Model \ Dimensions	A3 length	B3 length MAX	C3	D3	E3
SR1146CBIP	202.5	–	98	109.5	68.5
SR1453CBIP	212.5	–	110	117.5	74.5
SR1566CBIP	239.5	–	131	156	94.5
SR1677CBIP	262	–	151	159.5	102.5
SR1781CBIP	267	–	151	159.5	102.5
SR2010CBIP	301.5	–	180	165	118

※See page 72 about Confirmation device

■ Specifications

Model \ Specifications	Thru-Hole mm	Piston stroke mm	Piston Area Push Side cm²	Piston Area Pull Side cm²	Draw bar Push Side kN(kgf)	Draw bar Pull Side kN(kgf)	Max. Operation Pressure MPa(kgf/cm²)	Max. Speed min⁻¹	Moment of Inertia kg·m²	Net Weight kg	Leakage ℓ/min
SR1146C	46	16	87	76	32.8	28.6	4.0	6000	0.026	12	3.0
SR1453C	53	19	121	111	47.9	43.9	4.2	6000	0.043	15	3.9
SR1566C	66	22	132	120	49.7	45.0	4.0	5000	0.066	21	4.0
SR1677C	77	23	150	135	56.4	50.7	4.0	4500	0.084	25	4.3
SR1781C	81	25	171	156	64.3	58.7	4.0	4500	0.096	26	4.3
SR2010C	106	28	201	191	75.5	71.8	4.0	3500	0.196	40	6.0

※SR···C has the same specifications as SR···CBIP ※Leakage:Pressure 3.0MPa and oil temperature 50℃ ※Draw bar:Max.Operation Pressure

※Please attach the confirmation device by yourself.

ROTARY CYLINDER

中空回転油圧シリンダ
High Speed Hydraulic Cylinder with Open Centre
F series

中空のKITAGAWAスタンダードタイプ
KITAGAWA standard thru-hole type

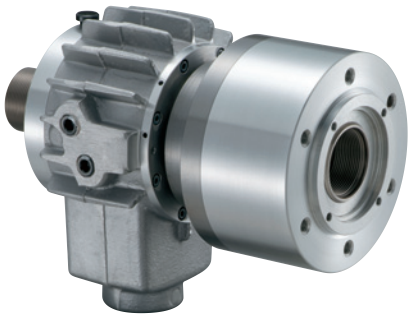

●ロックバルブ、リリーフバルブ内蔵
Built-in check valve and relief valve

＊CE対応品（確認装置付のみ）
＊CE correspondence (Only series with checking device)

■寸法図 Dimensional Drawings

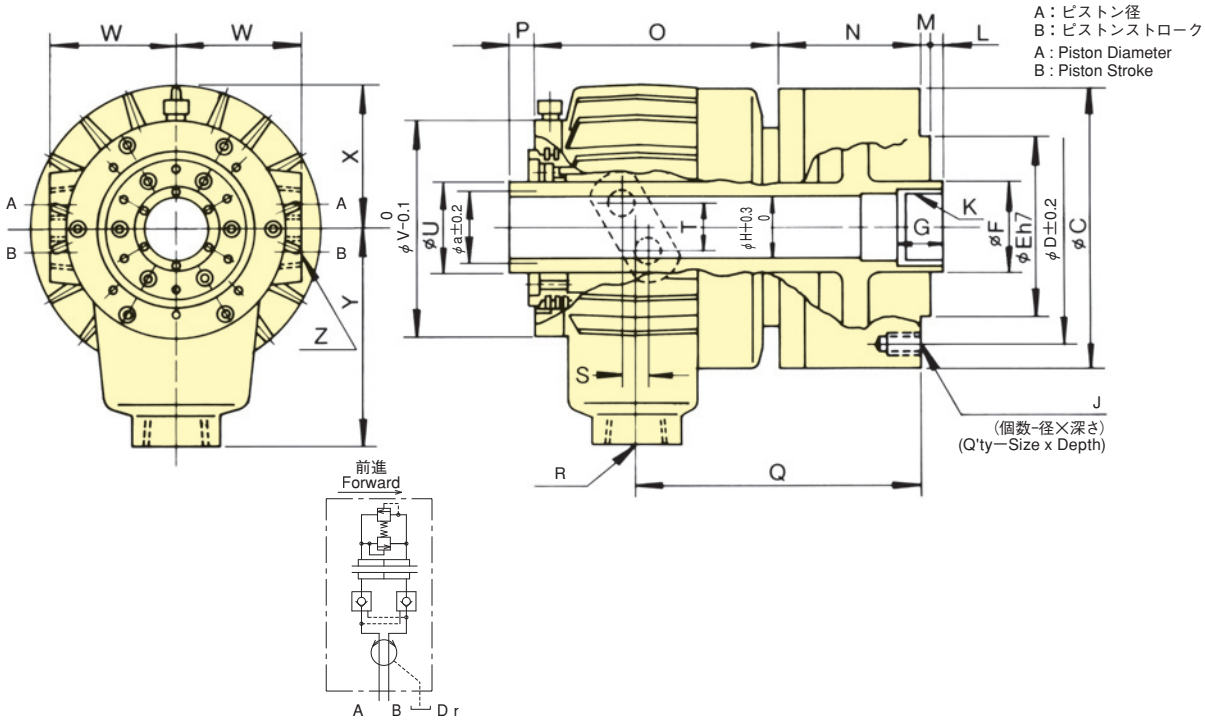

■寸法表 Dimensions

寸法 Dimensions / 型式 Model	A	B	C	D	E (h7)	F	G	H 貫通穴 Thru-Hole	J	K	L max.	L min.	M	N	O	P max.	P min.	Q	R	S	T	U	V	W	X	Y	Z	a
F0933H	95	12	125	100	80	45	25	33.5	6-M 8×15	M 38×1.5	7	− 5	5	71	119	41	29	142	Rc3/4	11.8	22	M39×1.5	104	64	66	110	2×2-Rc1/4	−
F2511H	250	23	310	275	230	140	45	117.5	12-M 16×32	M 130×2.0	18	− 5	6	101	209	38	15	217	Rc 1	27	20	134.6	232	131	135.5	215	2×2-Rc3/8	127

■仕様表 Specifications

※ドレン量：油圧力3.0MPa(30.6kgf/cm²)、油温50℃の時　※ピストン推力：油圧力4.0MPa(40.8kgf/cm²)
※Leakage : Pressure 3.0MPa(30.6kgf/cm²)and oil temperature 50℃.　※Draw bar pull force : Pressure 4.0MPa(40.8kgf/cm²)

仕様 Specifications / 型式 Model	ピストンストローク Piston stroke mm	ピストン表面積 Piston Area 押側 Push Side cm²	ピストン表面積 Piston Area 引側 Pull Side cm²	ピストン推力 Draw bar 押側 Push Side kN(kgf)	ピストン推力 Draw bar 引側 Pull Side kN(kgf)	最高使用油圧力 Max. Operation Pressure MPa(kgf/cm²)	ドレン量 Leakage ℓ/min	許容最高回転速度 Max. Speed min⁻¹	質量 Net Weight kg	慣性モーメント Moment of inertia kg·m²
F0933H	12	58	55	22.0 (2243)	20.6 (2100)	4.0 (40.8)	3.0	8000	8.5	0.008
F2511H	23	348	336	125.0 (12746)	120.0 (12236)	4.0 (40.8)	7.0	2800	60.0	0.445

ROTARY CYLINDER

クーラントコレクタ・確認装置
Coolant Collector Confirmation Device

■ 寸法図 Dimensional Drawings

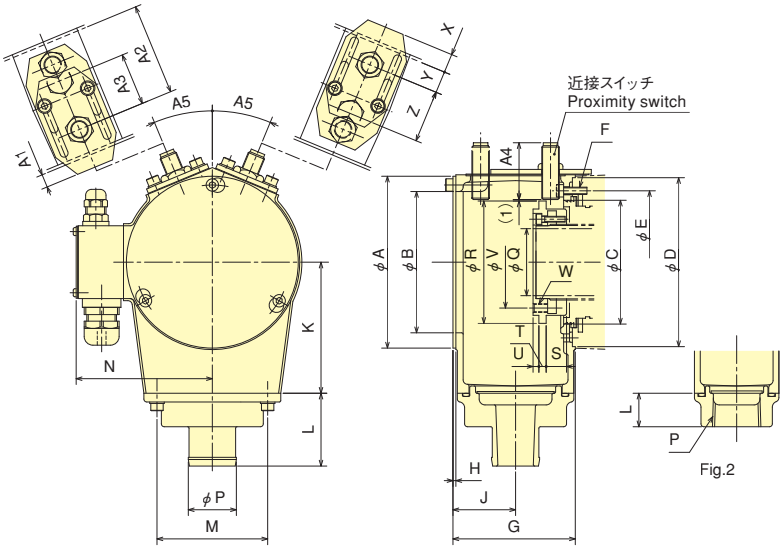

Fig.1

Fig.2

クーラントコレクタ型式 Coolant Collector Model	近接スイッチ型式 Proximity switch Model	
	BES M12MI-NSC20B-BV02	FL7M-3J6HD
CS-S10BN	●	
CS-S12BN	●	
CS-S15BN	●	
CS-S18BN	●	
CS-S20BN	●	
CSK12Y2A		●
CSK14Y2A		●
CSK16Y2A		●
CSK17Y2A		●
CSK18Y2A		●
CS-F08BN	●	
CS-25HW	●	

■ リニアセンサ仕様表 Linear sensor Specifications

メーカ Manufacturer	バルーフ株式会社 Balluff Ltd.
型式 Model	BIP AD2-T030-02-S4
出力信号 Output signal	0~10V
測定範囲 Measurement range	0~30mm
接続 Connnection	M12コネクタ M12 connector
検出距離 Detection distance	1~3mm
電源電圧 Power supply - Voltage	DC15~30V
使用周囲温度 Ambient operating temperature	-25℃~+85℃
保護等級 Protection rating	IP67
繰返し精度 Repeatability	±100μm

外形図 Outline Drawing

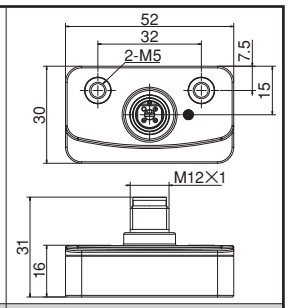

回路図 Circuit diagram

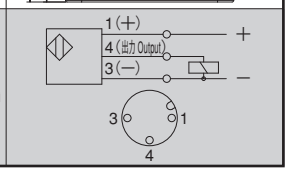

■ 近接スイッチ仕様表 Proximity switch Specifications

メーカ Manufacturer	バルーフ株式会社 Balluff Ltd.	アズビル株式会社 Azbil Corporation
型式 Model	BES M12MI-NSC20B-BV02	FL7M-3J6HD
出力形式 Output form	N.O.(ノーマルオープン) N.O.(Nomal open)	N.O.(ノーマルオープン) N.O.(Nomal open)
センサヘッド形状 Sensor head form	M12×1	M12×1
定格動作距離 Rated operating distance	2mm	3mm
電源電圧 Power supply - Voltage	DC10~30V	DC10~30V
使用周囲温度 Ambient operating temperature	-25~+70℃	-25~+70℃
保護等級 Protection rating	IP68	IP67
回路図 Circuit diagram	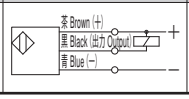	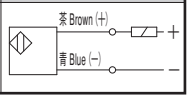

■ 寸法表 Dimensions

※CSK12Y2A、CSK14Y2A、CSK16Y2A、CSK17Y2A、CSK18Y2A、CSK21Y2AとCS-25HWのアンダーボデー部形状はFig.2参照
※The under bodies of CSK12Y2A, CSK14Y2A, CSK16Y2A, CSK17Y2A, CSK18Y2A, CSK21Y2A, and CS-25HW are based on Fig. 2.

型式 Model	適用シリンダ Matching Cylinder	A	B	C	D	E	F	G	H	J	K	L	M	N	P	Q
CS-S10BN	S1036	118	97	73	104	88	4-M5	84	2	43	90	50	76	93.5	33	36
CS-S12BN	S1246	118	97	85	116	98	4-M5	84	2	43	90	50	76	93.5	33	46
CS-S15BN	S1552	136	114	96	135	110	4-M6	84	2	43	100	50	76	103.5	33	52
CS-S18BN	S1875	181	154	121	164	155	4-M6	88	2	46	140	50	76	126.5	33	75
CS-S20BN	S2091	181	154	138	180	165	4-M6	104	2	44	140	50	76	126.5	33	91
CSK12Y2A	SS1246K	118	97	85	116	98	4-M5	62	2	32	90	23	76	92.5	Rc 1	46
CSK14Y2A	SS1453K	136	114	96	135	110	4-M6	84	2	35	100	23	76	102.5	Rc 1	53
CSK16Y2A	SS1666K	171	144	111	154	145	4-M6	88	2	38	135	23	76	121.5	Rc 1	66
CSK17Y2A	SS1775K	181	154	121	164	155	4-M6	71	2	37.5	140	23	76	123.5	Rc 1	75
CSK18Y2A	SS1881K	191	165	126	175	166	4-M6	88	2	38	145	23	76	130.5	Rc 1	81
CSK21Y2A	SS2110K	229	200	160	210	201	4-M6	84	2	35	163	23	76	150.5	Rc 1	106
CS-F08BN	F0933H	118	97	73	104	88	4-M5	84	2	43	90	50	76	93.5	26	33
CS-25HW	F2511H	232	200	179	–	206	4-M6	101.6	1.6	51.6	180	–	76	148.5	Rc3/4	117.5

型式 Model	適用シリンダ Matching Cylinder	R	S	T	U	V	W	X max.	Y	Z	A1 max.	A2	A3	A4	A5	近接スイッチ Proximity switch
CS-S10BN	S1036	84	14	5	4	52	4-M6	13	15	36	9	63	36	53	22.5°	TYPE.1
CS-S12BN	S1246	84	14	5	4	63	4-M6	13	15	36	9	63	36	53	22.5°	TYPE.1
CS-S15BN	S1552	99	14	5	4	70	4-M6	13	15	36	9	63	36	53	22.5°	TYPE.1
CS-S18BN	S1875	144	14	5	4	95	4-M6	15	15	39	15	71	39	53	15°	TYPE.1
CS-S20BN	S2091	144	21	5	2	108	4-M6	8	22	41	10	82	41	53	15°	TYPE.1
CSK12Y2A	SS1246K	84	10	5	8	63	4-M6	10	15	27	7	42	27	35	22.5°	TYPE.2
CSK14Y2A	SS1453K	99	4	5	11.5	70	4-M6	13	15	36	10	64	37	35	20°	TYPE.2
CSK16Y2A	SS1666K	134	12.5	5	4	85.5	4-M6	8	15	28	7	70	28	35	15°	TYPE.2
CSK17Y2A	SS1775K	144	14	5	4	95	4-M6	13.5	14.5	32.5	13.5	54.5	32.5	35	15°	TYPE.2
CSK18Y2A	SS1881K	155	12.5	5	4	100	4-M6	8	15	28	7	70	28	35	15°	TYPE.2
CSK21Y2A	SS2110K	190	14	5	4	130	4-M6	13	15	36	9	63	36	35	12°	TYPE.2
CS-F08BN	F0933H	72	25	7	–	–	–	13	15	36	9	63	36	53	22.5°	TYPE.1
CS-25HW	F2511H	192	12	12	–	–	–	18	17	52	11.4	85	36	53	22.5°	TYPE.1

ROTARY CYLINDER

短寸中実回転油圧シリンダ

M series

短寸、小型、軽量
旋盤の機能を十分に発揮させるコンパクト設計

●超小型、軽量化を追求しました
●ロックバルブ、リリーフバルブ内蔵、さらに確認センサ付
＊CE対応品

■寸法図

M-HA type
（注空ポート付）

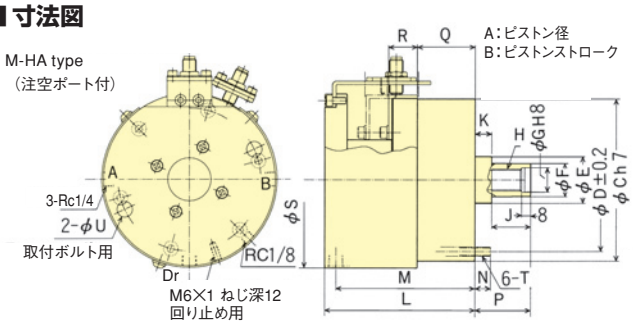

M-HB type
（注水ポート付）

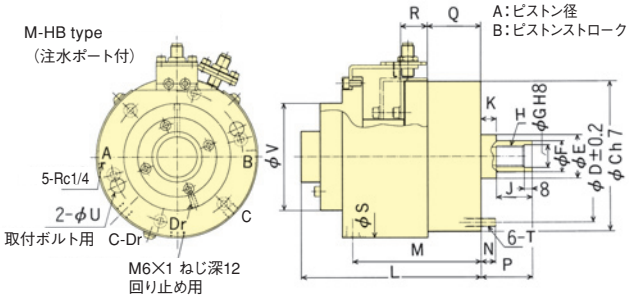

M-HC type
（ポート無し）

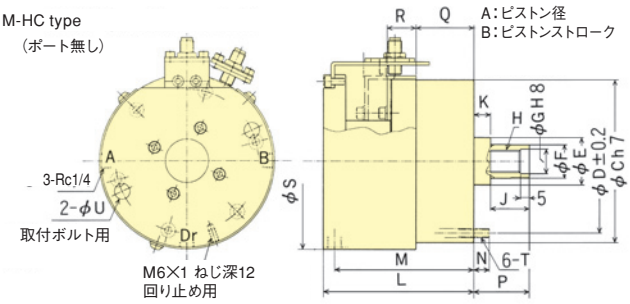

M1935HC

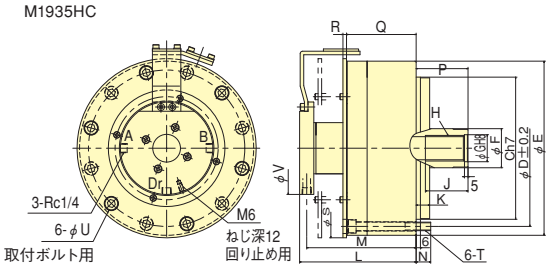

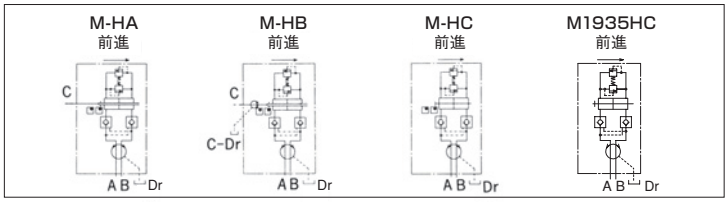

■寸法表

型式＼寸法	A	B	C (h7)	D	E	F	G (H8)	H	J	K	L	M	N	P max.	P min.	Q max.	Q min.	R	S	T	U	V
M1120HA21N	110	20	145	128	42	30	22	M20	30	15	135	125	14	60	40	72	52	26	159.2	M 8	14	–
M1120HB21N	110	20	145	128	42	30	22	M20	30	15	175	125	14	60	40	72	52	26	159.2	M 8	14	104
M1120HC21N	110	20	145	128	42	30	22	M20	30	15	135	125	14	60	40	72	52	26	159.2	M 8	14	–
M1221HA21N	120	21	168	145	44	32	22	M20	30	15	138	128	14	60	39	75	54	27	182.2	M10	17	–
M1221HB21N	120	21	168	145	44	32	22	M20	30	15	178	128	14	60	39	75	54	27	182.2	M10	17	104
M1221HC21N	120	21	168	145	44	32	22	M20	30	15	138	128	14	60	39	75	54	27	182.2	M10	17	–
M1330HA21N	130	30	168	150	51	36	26	M24	35	15	144	134	18	60	30	79	49	37	182.2	M10	17	–
M1330HB21N	130	30	168	150	51	36	26	M24	35	15	184	134	18	60	30	79	49	37	182.2	M10	17	104
M1330HC21N	130	30	168	150	51	36	26	M24	35	15	144	134	18	60	30	79	49	37	182.2	M10	17	–
M1935HC	190	35	200	220	245	55	38	M36	60	19	164	154	20.5	73	38	133	98	5	252	M12	20	–

■仕様表

※ピストン推力：最高使用油圧力M1120H𝑠3.5MPa(35.7kgf/cm²)、M1221H𝑠4.0MPa(40.8kgf/cm²)、M1330H𝑠4.0MPa(40.8kgf/cm²)
※ドレン量は油圧力3.0MPa(30.6kgf/cm²)、油温50℃の時　※近接スイッチ：Model BES M12MI-PSC20B-BV02(バルーフ㈱製)DC24V 200mA PNP

型式＼仕様	ピストンストローク mm	ピストン表面積 押側 cm²	ピストン表面積 引側 cm²	ピストン推力 押側 kN(kgf)	ピストン推力 引側 kN(kgf)	最高使用油圧力 MPa(kgf/cm²)	ドレン量 ℓ/min	許容最高回転速度 min⁻¹	質量 kg	慣性モーメント kg·m²
M1120HA21N	20	87.6	84	28.0 (2855)	27.0 (2753)	3.5 (35.7)	1.2	6000	8.2	0.016
M1120HB21N	20	87.6	84	28.0 (2855)	27.0 (2753)	3.5 (35.7)	1.2	6000	8.5	0.016
M1120HC21N	20	87.6	84	28.0 (2855)	27.0 (2753)	3.5 (35.7)	1.2	6000	8.2	0.016
M1221HA21N	21	105.7	102	39.0 (3977)	38.0 (3875)	4.0 (40.8)	1.2	6000	10.2	0.028
M1221HB21N	21	105.7	102	39.0 (3977)	38.0 (3875)	4.0 (40.8)	1.2	6000	10.5	0.028
M1221HC21N	21	105.7	102	39.0 (3977)	38.0 (3875)	4.0 (40.8)	1.2	6000	10.2	0.028
M1330HA21N	30	125.3	119	47.0 (4793)	45.0 (4589)	4.0 (40.8)	1.2	6000	10.3	0.029
M1330HB21N	30	125.3	119	47.0 (4793)	45.0 (4589)	4.0 (40.8)	1.2	6000	10.6	0.029
M1330HC21N	30	125.3	119	47.0 (4793)	45.0 (4589)	4.0 (40.8)	1.2	6000	10.3	0.029
M1935HC	35	274	252	103 (10503)	94.6 (9646)	4.0 (40.8)	1.2	6000	23	0.15

ROTARY CYLINDER

Compact Style Hydraulic Cylinder with Closed Centre

M series

Short, Compact, and Light

The compact design maximises Lathe performance

- ●Compact and lightweight
- ●Built-in check valve and pressure relief valve, and sensor switches
- ＊CE correspondence

■ Dimensional Drawings

M-HA type
(Air supply port)

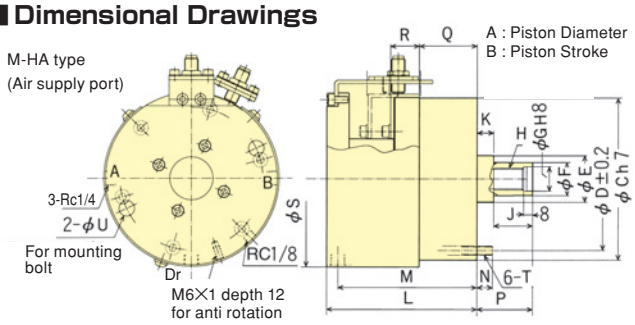

M-HB type
(Coolant supply)

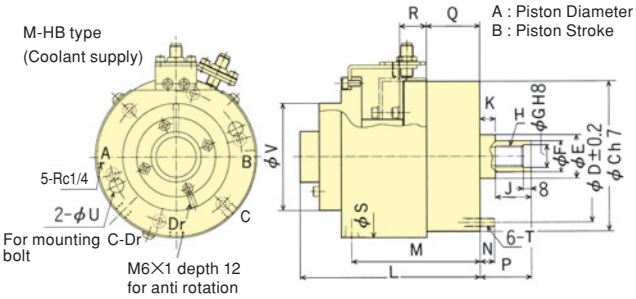

M-HC type
(No port)

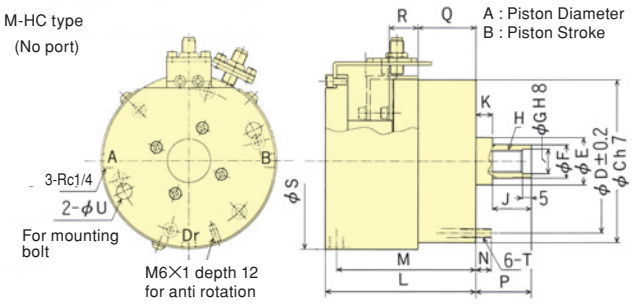

M1935HC

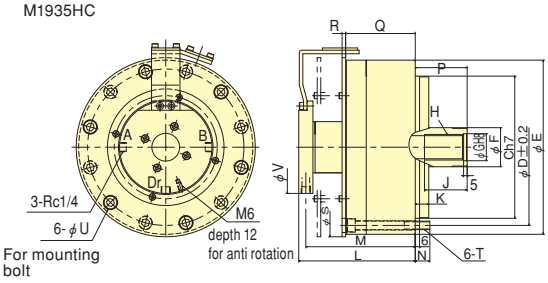

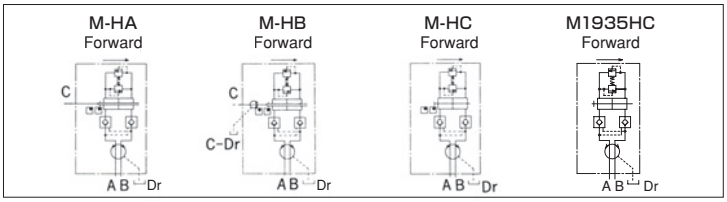

■ Dimensions

Dimensions / Model	A	B	C (h7)	D	E	F	G (H8)	H	J	K	L	M	N	P max.	P min.	Q max.	Q min.	R	S	T	U	V
M1120HA21N	110	20	145	128	42	30	22	M20	30	15	135	125	14	60	40	72	52	26	159.2	M 8	14	–
M1120HB21N	110	20	145	128	42	30	22	M20	30	15	175	125	14	60	40	72	52	26	159.2	M 8	14	104
M1120HC21N	110	20	145	128	42	30	22	M20	30	15	135	125	14	60	40	72	52	26	159.2	M 8	14	–
M1221HA21N	120	21	168	145	44	32	22	M20	30	15	138	128	14	60	39	75	54	27	182.2	M10	17	–
M1221HB21N	120	21	168	145	44	32	22	M20	30	15	178	128	14	60	39	75	54	27	182.2	M10	17	104
M1221HC21N	120	21	168	145	44	32	22	M20	30	15	138	128	14	60	39	75	54	27	182.2	M10	17	–
M1330HA21N	130	30	168	150	51	36	26	M24	35	15	144	134	18	60	30	79	49	37	182.2	M10	17	–
M1330HB21N	130	30	168	150	51	36	26	M24	35	15	184	134	18	60	30	79	49	37	182.2	M10	17	104
M1330HC21N	130	30	168	150	51	36	26	M24	35	15	144	134	18	60	30	79	49	37	182.2	M10	17	–
M1935HC	190	35	200	220	245	55	38	M36	60	19	164	154	20.5	73	38	133	98	5	252	M12	20	–

■ Specifications

※Draw bar : Max. Operation Pressure M1120H型 3.5MPa(35.7kgf/cm²), M1221H型 4.0MPa(40.8kgf/cm²), M1330H型 4.0MPa(40.8kgf/cm²)
※Leakage : Pressure 3.0MPa(30.6kgf/cm²)and oil temperature 50℃. ※Proximity switch : Model BES M12MI-PSC20B-BV02(manufactured by Balluff) DC24V 200mA PNP

Specifications / Model	Piston stroke mm	Piston Area Push Side cm²	Piston Area Pull Side cm²	Draw bar Push Side kN(kgf)	Draw bar Pull Side kN(kgf)	Max. Operation Pressure MPa(kgf/cm²)	Leakage ℓ/min	Max. Speed min⁻¹	Net Weight kg	Moment of inertia kg·m²
M1120HA21N	20	87.6	84	28.0 (2855)	27.0 (2753)	3.5 (35.7)	1.2	6000	8.2	0.016
M1120HB21N	20	87.6	84	28.0 (2855)	27.0 (2753)	3.5 (35.7)	1.2	6000	8.5	0.016
M1120HC21N	20	87.6	84	28.0 (2855)	27.0 (2753)	3.5 (35.7)	1.2	6000	8.2	0.016
M1221HA21N	21	105.7	102	39.0 (3977)	38.0 (3875)	4.0 (40.8)	1.2	6000	10.2	0.028
M1221HB21N	21	105.7	102	39.0 (3977)	38.0 (3875)	4.0 (40.8)	1.2	6000	10.5	0.028
M1221HC21N	21	105.7	102	39.0 (3977)	38.0 (3875)	4.0 (40.8)	1.2	6000	10.2	0.028
M1330HA21N	30	125.3	119	47.0 (4793)	45.0 (4589)	4.0 (40.8)	1.2	6000	10.3	0.029
M1330HB21N	30	125.3	119	47.0 (4793)	45.0 (4589)	4.0 (40.8)	1.2	6000	10.6	0.029
M1330HC21N	30	125.3	119	47.0 (4793)	45.0 (4589)	4.0 (40.8)	1.2	6000	10.3	0.029
M1935HC	35	274	252	103 (10503)	94.6 (9646)	4.0 (40.8)	1.2	6000	23	0.15

ROTARY CYLINDER

中実回転油圧シリンダ
Hydraulic Cylinder with Closed Centre
Y-R series

中実のKITAGAWAスタンダードタイプ
Closed Centre KITAGAWA standard type

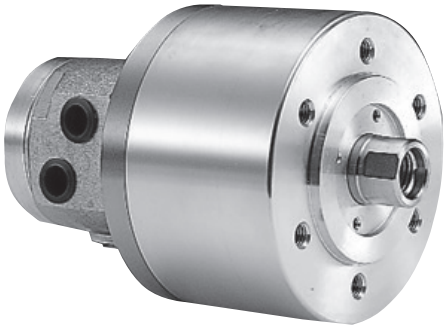

●ロックバルブ、リリーフバルブ内蔵の安全構造
Built in safety check valves and pressure relief valves

●リニアセンサ取付可能（オプション）
Linear sensor can be attached (option)

※機械メーカ様によってはリニアセンサ仕様が使用できない場合があります。
機械メーカ様へご確認ください。

※Linear sensor specifications may not be available depending on the machine manufacturer. Please confirm with the manufacturer.

■寸法図 Dimensional Drawings

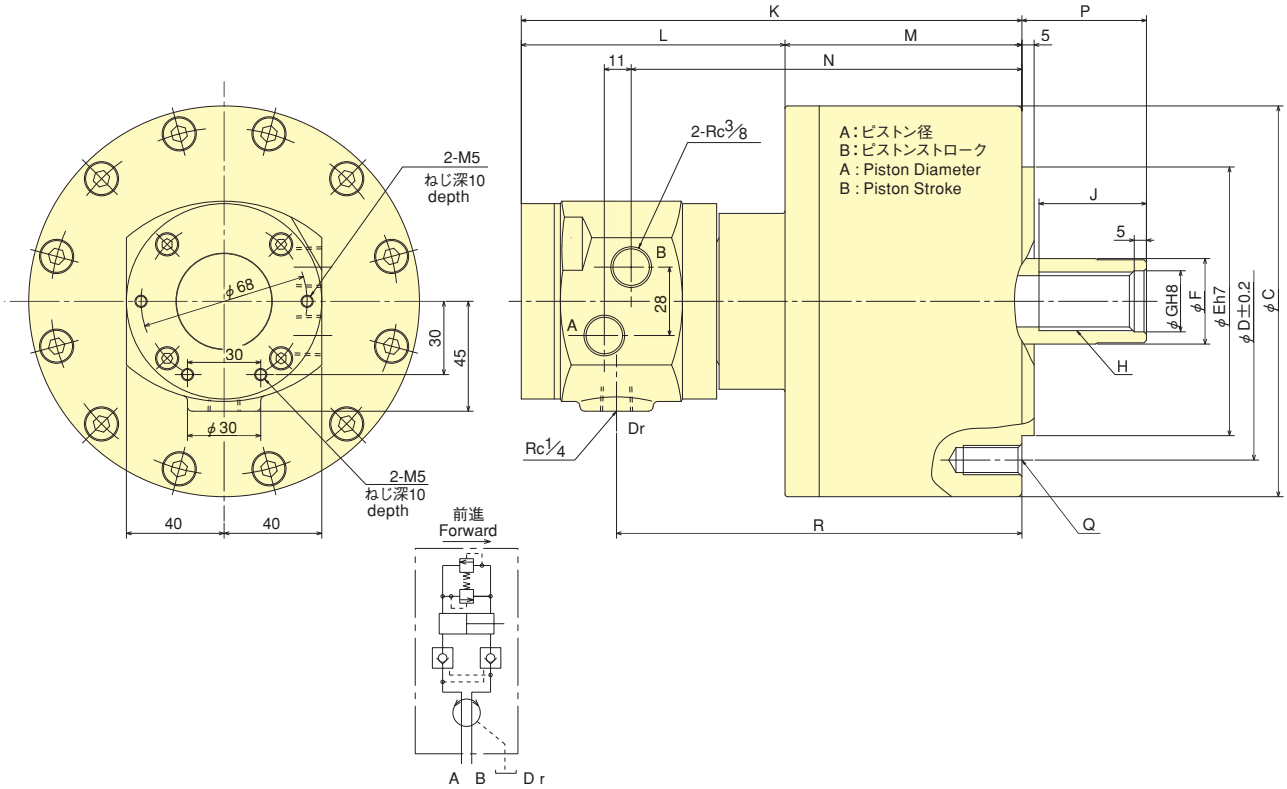

■寸法表 Dimensions

型式 Model ＼ 寸法 Dimensions	A	B	C	D	E	F	G	H	J	K	L	M	N	P max.	P min.	Q	R
Y0715R	75	15	104	90	65	30	21	M20	35	172	106	66	127	46	31	6-M 6×20	133
Y1020R	105	20	135	100	80	30	21	M20	35	197	108	89	152	45	25	6-M10×20	158
Y1225R	125	25	160	130	110	35	25	M24	44	205	108	97	160	51	26	6-M12×24	166
Y1530R	150	30	190	130	110	45	31	M30	45	214	108	106	169	56	26	12-M12×24	175
Y2035R	200	35	245	145	120	55	37	M36	60	228	106	122	183	69	34	12-M16×30	189

■仕様表 Specifications

※ピストン推力：油圧力4.0MPa(40.8kgf/cm²)　※ドレン量は油圧力3.0MPa(30.6kgf/cm²)、油温50℃の時
※Draw bar pull force : Pressure 4.0MPa (40.8kgf/cm²)　※Leakage : 4.0MPa (40.8kgf/cm²) and oil temperature 50℃.

型式 Model ＼ 仕様 Specifications	ピストンストローク Piston stroke mm	ピストン表面積 Piston Area 押側 Push Side cm²	引側 Pull Side cm²	ピストン推力 Draw bar 押側 Push Side kN(kgf)	引側 Pull Side kN(kgf)	最高使用油圧力 Max. Operation Pressure MPa(kgf/cm²)	ドレン量 Leakage ℓ/min	許容最高回転速度 Max. Speed min⁻¹	質量 Net Weight kg	慣性モーメント Moment of inertia kg·m²
Y0715R	15	44	37	16.6 (1693)	13.9 (1417)	4.0 (40.8)	0.8	6000	4.0	0.003
Y1020R	20	86	79	32.0 (3263)	29.0 (2957)	4.0 (40.8)	0.8	6000	7.1	0.013
Y1225R	25	122	113	46.0 (4691)	42.0 (4283)	4.0 (40.8)	0.8	6000	10.0	0.023
Y1530R	30	176	160	66.0 (6730)	60.0 (6118)	4.0 (40.8)	0.8	5500	13.5	0.048
Y2035R	35	314	290	117.0 (11930)	108.0 (11013)	4.0 (40.8)	0.8	5500	22.0	0.098

ROTARY CYLINDER

中実回転油圧シリンダ（センサー付）
Hydraulic Cylinder with Closed Centre (with sensor switches)
Y-RE series

中実のKITAGAWAスタンダードタイプ
Closed Centre Kitagawa standard series
確認センサ内蔵でさらに安心
Built in proximity switch

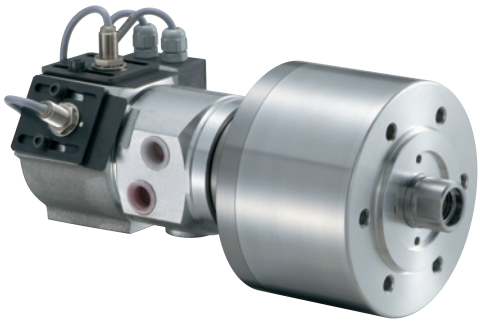

●ロックバルブ、リリーフバルブ、さらに確認センサ付
Built-in check valve, relief valve and sensor switches

●リニアセンサ取付可能（オプション）
Linear sensor can be attached (option)

※機械メーカ様によってはリニアセンサ仕様が使用できない場合があります。
機械メーカ様へご確認ください。

※Linear sensor specifications may not be available depending on the machine manufacturer. Please confirm with the manufacturer.

＊CE対応品　＊CE correspondence

■寸法図 Dimensional Drawings

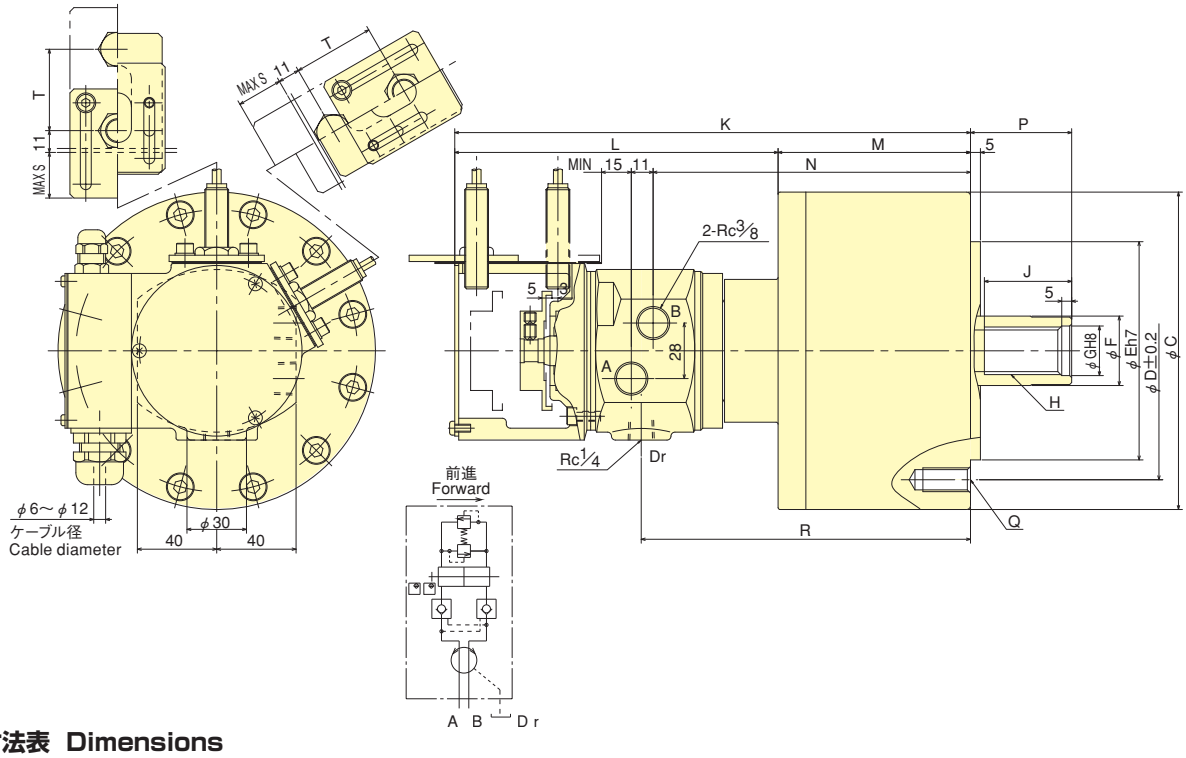

■寸法表 Dimensions

型式 Model ＼ 寸法 Dimensions	A	B	C	D	E	F	G	H	J	K	L	M	N	P max.	P min.	Q	R	S	T
Y0715RE	75	15	104	90	65	30	21	M20	32	227	161	66	127	46	31	6-M 6×20	133	23	41
Y1020RE	105	20	135	100	80	30	21	M20	35	252	163	89	152	45	25	6-M10×20	158	23	41
Y1225RE	125	25	160	130	110	35	25	M24	44	260	163	97	160	51	26	6-M12×24	166	23	41
Y1530RE	150	30	190	130	110	45	31	M30	45	269	163	106	169	56	26	12-M12×24	175	23	41
Y2035RE	200	35	245	145	120	55	37	M36	60	288	166	122	183	69	34	12-M16×30	189	28	46

※ピストン推力：油圧力4.0MPa(40.8kgf/cm²)　※ドレン量は油圧力3.0MPa(30.6kgf/cm²)、油温50℃の時
※近接スイッチ：Model BES M12MI-NSC20B-BV02(バルーフ㈱製)DC24V 200mA NPN

※Draw bar pull force : Pressure 4.0MPa (40.8kgf/cm²)　※Leakage : 4.0MPa (40.8kgf/cm²) and oil temperature 50℃.
※Proximity switch : Model BES M12MI-PSC20B-BV02(manufactured by Balluff) DC12/24V 200mA NPN

■仕様表 Specifications

型式 Model ＼ 仕様 Specifications	ピストンストローク Piston stroke mm	ピストン表面積 Piston Area 押側 Push Side cm²	ピストン表面積 Piston Area 引側 Pull Side cm²	ピストン推力 Draw bar 押側 Push Side kN(kgf)	ピストン推力 Draw bar 引側 Pull Side kN(kgf)	最高使用油圧力 Max. Operation Pressure MPa(kgf/cm²)	ドレン量 Leakage ℓ/min	許容最高回転速度 Max. Speed min⁻¹	質量 Net Weight kg	慣性モーメント Moment of inertia kg·m²
Y0715RE	15	42	37	15.9 (1621)	13.9 (1417)	4.0 (40.8)	0.8	6000	4.5	0.003
Y1020RE	20	84	79	31.0 (3161)	29.0 (2957)	4.0 (40.8)	0.8	6000	7.6	0.012
Y1225RE	25	120	113	45.0 (4589)	42.0 (4283)	4.0 (40.8)	0.8	6000	10.5	0.023
Y1530RE	30	174	160	65.0 (6628)	60.0 (6118)	4.0 (40.8)	0.8	5500	14.0	0.048
Y2035RE	35	312	290	117.0 (11930)	108.0 (11013)	4.0 (40.8)	0.8	5500	22.5	0.098

ROTARY CYLINDER

中実回転油圧ダブルシリンダ Tandem Cylinder YW-R series

HWシリーズチャックに最適 Best suited for HW-series chucks

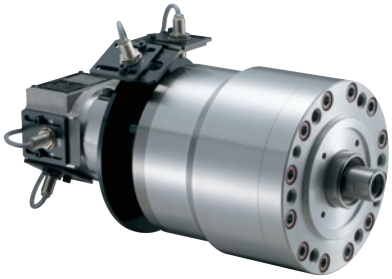

●YW-R ロックバルブ、リリーフバルブ付き
Built-in check valve and pressure relief valve

●YW-RE ロックバルブ、リリーフバルブ、確認装置付き
Built-in check valve, pressure valve and sensor switches

＊YW-REのみ、CE対応品
＊CE correspondence (YW-RE)

■寸法図 Dimensional Drawings

YW-R type

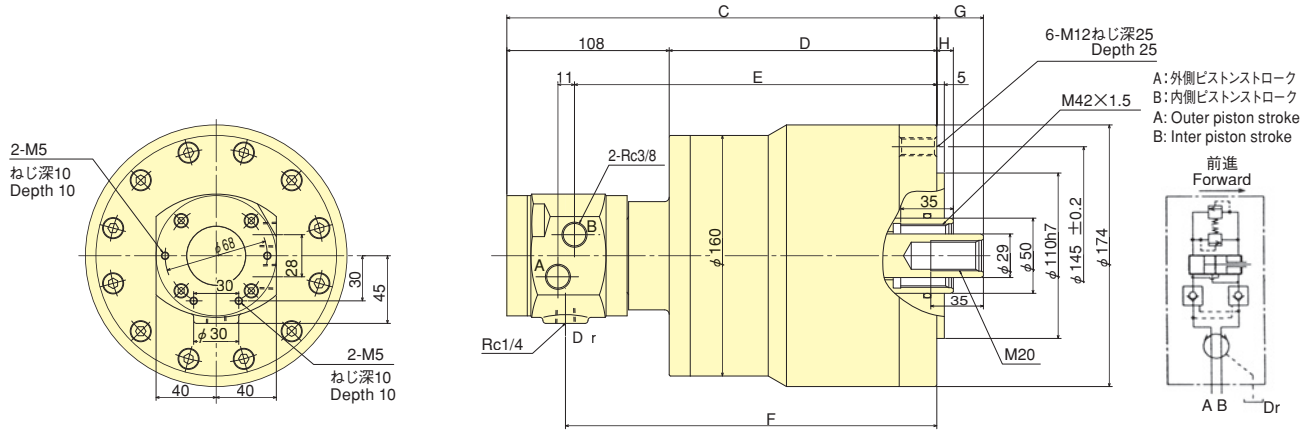

YW-RE type

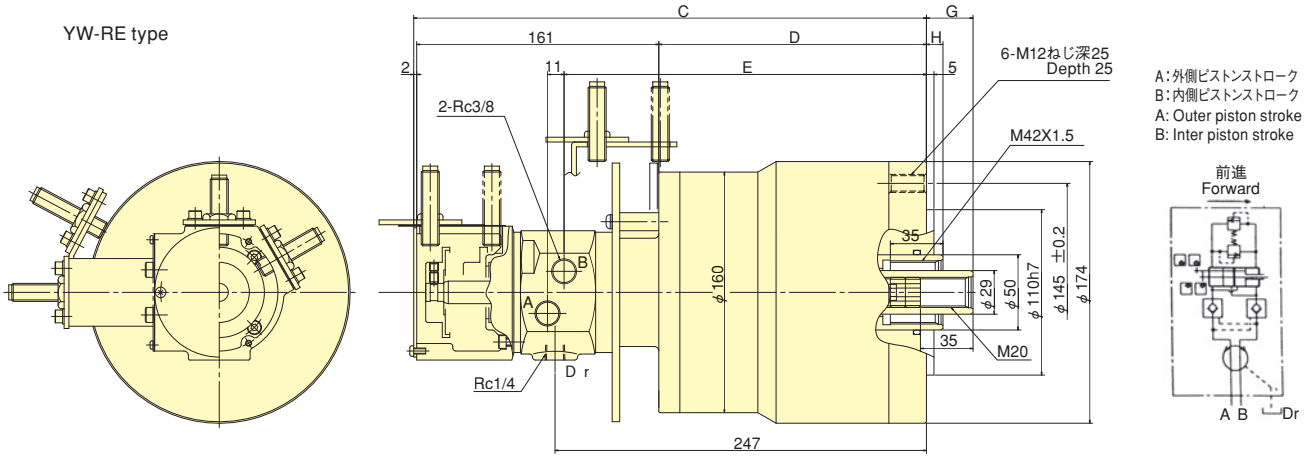

■寸法表 Dimensions

型式 Model ＼ 寸法 Dimensions	A	B	C	D	E	F	G max.	G min.	H max.	H min.
YW1220R	20	20	276	168	231	237	61	41	36	16
YW1225R	25	25	286	178	241	247	56	31	36	11
YW1220RE	20	20	331	168	231	237	61	41	36	16
YW1225RE	25	25	341	178	241	247	56	31	36	11

■仕様表 Specifications

※ピストン推力：油圧力3.0MPa(30.6kgf/cm²)　※ドレン量は油圧力3.0MPa(30.6kgf/cm²)、油温50℃の時
※Draw bar pull force : Pressure 3.0MPa (30.6kgf/cm²)　※Leakage : 3.0MPa (30.6kgf/cm²) and oil temperature 50℃.

型式 Model ＼ 仕様 Specifications	ピストンストローク Piston stroke mm	ピストン表面積 Piston Area 押側 Push Side cm²	ピストン表面積 Piston Area 引側 Pull Side cm²	ピストン推力 Draw bar pull force 押側 Push Side kN(kgf)	ピストン推力 Draw bar pull force 引側 Pull Side kN(kgf)	最高使用油圧力 Max. Operation Pressure MPa(kgf/cm²)	ドレン量 Leakage ℓ/min	許容最高回転速度 Max. Speed min⁻¹	質量 Net Weight kg	慣性モーメント Moment of inertia kg·m²
YW1220R	20	126	113	33.0 (3365)	31.0 (3161)	3.0 (30.6)	0.7	5000	15.3	0.043
YW1225R	25	126	113	33.0 (3365)	31.0 (3161)	3.0 (30.6)	0.7	5000	15.5	0.044
YW1220RE	20	123	113	32.0 (3263)	31.0 (3161)	3.0 (30.6)	0.7	5000	16.3	0.044
YW1225RE	25	123	113	32.0 (3263)	31.0 (3161)	3.0 (30.6)	0.7	5000	16.5	0.045

ROTARY CYLINDER

中実回転エアシリンダ
High Speed Air Cylinder with Closed Centre
AY-R series

歪み易い薄肉ワークに最適
Ideally for extremely thin walled work-pieces

●低推力でも確実な動作!
Secure operation even at low thrust
歪みやすい薄肉ワーク加工に最適なエアシリンダ
Air cylinder for machining easily deformed thin work-pieces

■寸法図 Dimensional Drawings

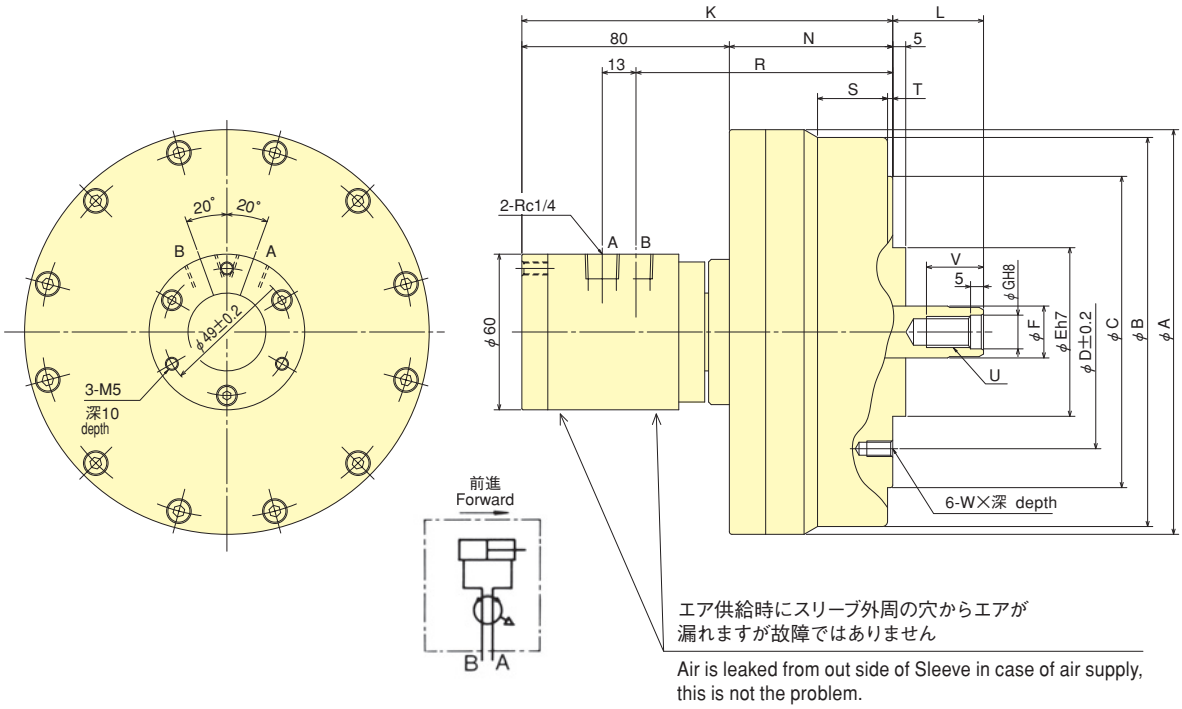

■寸法表 Dimensions

型式 Model ＼ 寸法 Dimensions	A	B	C	D	E (h7)	F	G (H8)	K	L max.	L min.	N	R	S	T	U	V	W
AY1315R	156	150	120	90	65	20	13	143	35	20	63	99	27	2	M12	22	M 6×11
AY1720R	200	195	140	100	80	25	17	162	65	45	82	118	45	5	M16	30	M10×16
AY2225R	255	245	170	130	110	30	21	173	71	46	93	129	33	5	M20	35	M12×20

■仕様表 Specifications

※ピストン推力：エア圧0.5MPa(5.1kgf/cm²)【効率75%時】
※Draw bar pull force : air pressure 0.5MPa(5.1kgf/cm²)【at efficiency 75%】

型式 Model ＼ 仕様 Specifications	ピストンストローク Piston stroke mm	ピストン表面積 Piston Area 押側 Push Side cm²	ピストン表面積 Piston Area 引側 Pull Side cm²	ピストン推力 Draw bar 押側 Push Side kN(kgf)	ピストン推力 Draw bar 引側 Pull Side kN(kgf)	最高使用エア圧力 Max operation pressure MPa(kgf/cm²)	許容最高回転速度 Max. Speed min⁻¹	質量 Net Weight kg	慣性モーメント Moment of inertia kg·m²
AY1315R	15	131	128	4.9 (500)	4.8 (489)	0.8 (8.2)	5000	5.0	0.010
AY1720R	20	227	220	8.5 (867)	8.2 (836)	0.8 (8.2)	5000	8.2	0.028
AY2225R	25	378	371	14.1 (1438)	13.9 (1417)	0.8 (8.2)	4000	9.8	0.080

ステーショナリシリンダ
Stationary Cylinder
YS series

M/C関係にも対応
Suitable for use on Machining Centre
多彩な用途で加工の可能性を拡大
Suitable for a variety of chuck types

- ●多種多様なワークに対応できます
  Best suited for versatile work-pieces
- ●ボール盤、フライス盤などに取付けできます
  Can be easily mounted to milling and drilling machines
- ●ワークグリッパ用マルチプレート（弊社品）にそのままセッティングできます
  Easily mounted to work gripper multiplate
- ●エアでも油圧でも使用できます
  Pneumatic or hydraulic pressure can be supplied

■組合せ例 Combination example

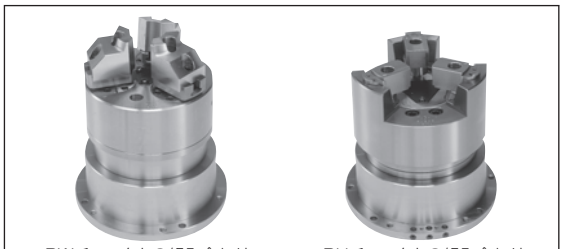

PWチャックとの組み合わせ
Combination with PW chuck

PUチャックとの組み合わせ
Combination with PU chuck

■寸法図 Dimensional Drawings

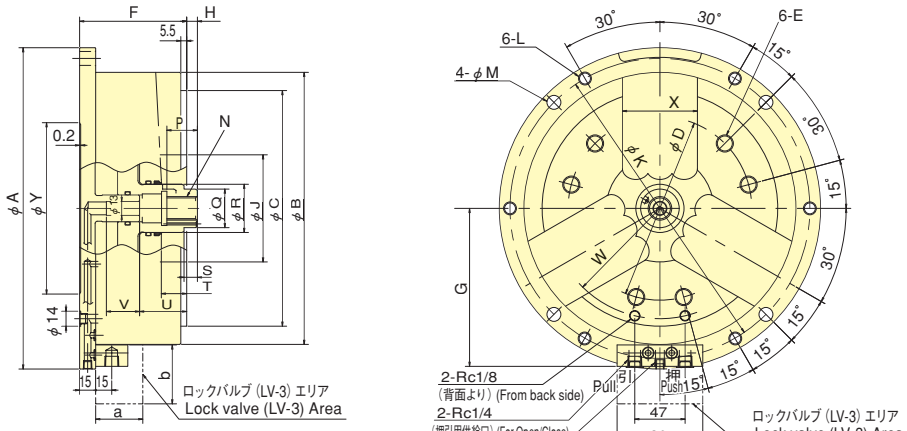

注記 1. 着座確認を行う際は、※印部のオリフィスプラグを取外して使用してください。

Note 1. For seat confirmation, please remove Orifice Plug marked with ※.

■寸法表 Dimensions

※a, bの寸法はLV-3(ロックバルブ)の寸法である。※The dimensions of a/b marked are the size of LV-3(Lock-valve).

型式 Model	φAh7	φB	φCh7	φD	E	F	G	H max.	H min.	φJ	φK (±0.2)	L	φM
YS1415K	203	165	140	104.8	M10 深depth 17	72	103	8	-7	75	185	M10	11
YS1820K	248	210	170	133.4	M12 深depth 24	92	125.5	11	-9	100	230	M10	11
YS2220K	300	254	220	171.4	M16 深depth 24	100	147.5	10	-10	100	280	M12	13

型式 Model	N	P	φQ	φR	S	T	U	V	W	X	Y	a	b
YS1415K	M16	14	–	40	–	9.3	23	25	60	48	95	45	55
YS1820K	M18	21.5	30	40	7.3	17.3	35.5	31	80	70	125	45	55
YS2220K	M22	28.5	36	45	12.5	23.7	44	31	95	70	160	45	55

■仕様表 Specifications

型式 Model	ピストンストローク Piston stroke	最高使用圧力 Max. allowable pressure		最大推力 Max. thrust				質量 Net Weight	適合チャックサイズ Matching chuck size
		エア圧 Pneumatic	油圧 Hydraulic	エア圧 Pneumatic	0.6MPa (6kgf/cm²)	油圧 Hydraulic	1.5MPa (15.3kgf/cm²)		
YS1415K	15mm	0.7MPa (7.0kgf/cm²)	1.5MPa (15.3kgf/cm²)	押 Push	8.5kN (867kgf)	押 Push	20.8kN (2121kgf)	15kg	6inch
				引 Pull	8.1kN (826kgf)	引 Pull	20.1kN (2050kgf)		
YS1820K	20mm	0.7MPa (7.0kgf/cm²)	1.5MPa (15.3kgf/cm²)	押 Push	15.1kN (1540kgf)	押 Push	37.7kN (3844kgf)	22kg	8inch
				引 Pull	14.6kN (1489kgf)	引 Pull	36.5kN (3722kgf)		
YS2220K	20mm	0.7MPa (7.0kgf/cm²)	1.5MPa (15.3kgf/cm²)	押 Push	21.4kN (2182kgf)	押 Push	53.6kN (5466kgf)	39kg	10inch
				引 Pull	20.8kN (2121kgf)	引 Pull	51.9kN (5292kgf)		

CHUCK

▶P.81～P.88

ハンドチャック
Manual Chuck

CHUCK

一体爪スクロールチャック（ストレートインロー）
Scroll Chuck with Integrated Jaw (Straight Recess)
SC・JN series

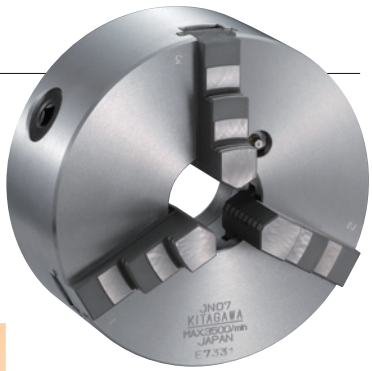

安心、安定、使い易い
Durable, reliable and versatile
KITAGAWAのスタンダードタイプ
KITAGAWA'S standard type

●ストレートインロー　Straight Recess

●クロスガイド採用（JNシリーズ）　Single Piece Jaw Type

ジョーには、高速回転でもブレや歪みをおさえ、把握力を強化したクロスガイドを採用。また内爪と外爪の2種類を入れ替えて使用でき、その耐久性・経済性の高さは多品種、少量生産に最適。
Available with hard jaw for internal and external gripping.

●スチールボデーを採用　Steel body

スチールボデーの採用によりボデーの剛性アップを図り、耐久性の向上により高速回転での使用が可能。
Body is manufactured from high quality steel to increase rigidity, durability and rotational speed.

（SC-3. 4. 5. 14. 16は鋳鉄製 JN-6. 7. 9. 10. 12はスチール製）（SC-3, 4, 5, 14, 16 are made of cast iron, and JN-6, 7, 9, 10 and 12 are made of steel.）

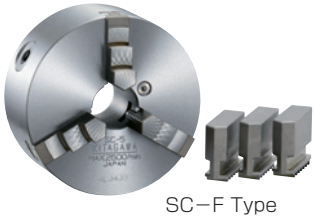

SC−F Type

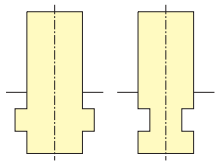

（クロスガイド）(Cross guide)　（旧）(Old)

■寸法図 Dimensional Drawings

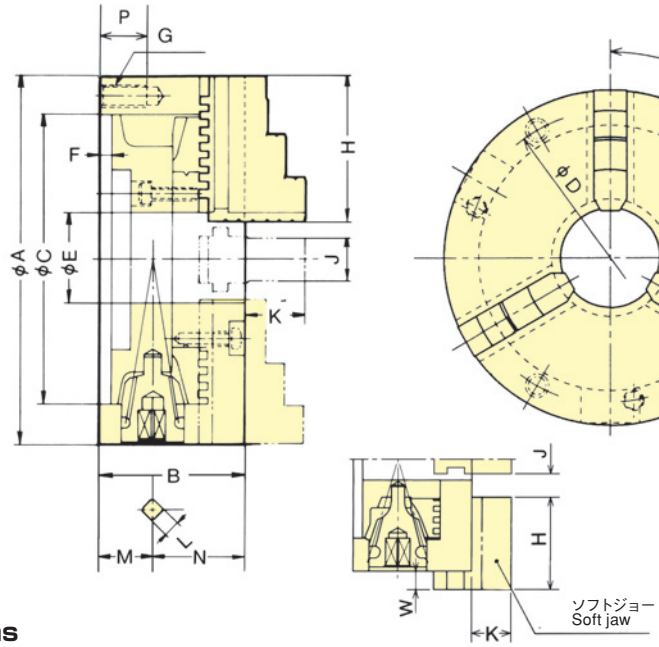

SC-3～5
JN06～12

（SC-14、16の取付60° ピッチ−6本）
(Mounting of SC-14, 16: 60° pitch 6 cps.)

■寸法表 Dimensions

型式 Type ＼ 寸法 Size	A	B	C (H6)	D	E	F	G	H	J	K	L	M	N	P	W max.	W min.
SC-3(F)	85	45	60	73	16	3.5	3-M 6	35	11	15	7	17	28	13	(1.5)	(- 7)
SC-4(F)	110	58	80	95	24	4.5	3-M 8	42	14	18	8	24.5	33.5	16	(2.5)	(-12)
SC-5(F)	130	60	100	115	32	4.5	3-M 8	50	16	20	8	22.5	37.5	16	(3.5)	(-14.5)
JN06	165	65	130	147	45	5	3-M10	66	20.5	27	10	24	41	20		
JN07	190	75	155	172	55	5	3-M10	78	22.5	31	11	27.5	47.5	20		
JN09	232	84	190	210	70	6	3-M12	88	26.5	33	12	29.5	54.5	23		
JN10	273	86	230	250	85	6	3-M12	98	26.5	37	12	31.5	54.5	23		
JN12	310	96	260	285	96	7	3-M12	113	30.5	44	14	31.5	64.5	25		
SC-14	355	110	300	328	100	7	6-M12	132	35	52	15	38	72	35		
SC-16	405	120	345	375	110	8	6-M12	146	40	58	15	43.5	76.5	35		

■仕様表 Specifications

※把握径/把握範囲は標準のソフトジョーを使用した場合。※Gripping dia./gripping range is with standard soft jaws.

型式 Type ＼ 仕様 Spec.	貫通穴径 Thru-Hole mm	最大静的把握力 Max. Gripping Force kN(kgf)	許容最高回転速度 Max. Speed min⁻¹	質量（標準ソフトジョー付） Net Weight with Soft top jaws kg	慣性モーメント Moment of inertia kg・m²	把握範囲 Gripping range 外径 external φmm	内径 internal φmm	ハンドルトルク Handle torque N・m(kgf・m)
SC-3(F)	16	9.0 (918)	2500	1.5	0.001	2～ 70	24～ 64	29.4(3.0)
SC-4(F)	24	12.0 (1224)	2500	3.1	0.004	3～ 95	29～ 84	44.1(4.5)
SC-5(F)	32	15.0 (1530)	2500	4.4	0.009	3～110	33～100	63.7(6.5)
JN06	45	31.0 (3161)	4000	8.4	0.030	3～160	48～150	88.3(9.0)
JN07	55	31.0 (3161)	3500	12.2	0.060	4～180	56～170	107.9(11.0)

型式 Type ＼ 仕様 Spec.	貫通穴径 Thru-Hole mm	最大静的把握力 Max. Gripping Force kN(kgf)	許容最高回転速度 Max. Speed min⁻¹	質量（標準ソフトジョー付） Net Weight with Soft top jaws kg	慣性モーメント Moment of inertia kg・m²	把握範囲 Gripping range 外径 external φmm	内径 internal φmm	ハンドルトルク Handle torque N・m(kgf・m)
JN09	70	37.0 (3773)	2900	21.2	0.160	5～220	62～210	147.0 (15.0)
JN10	85	46.0 (4691)	2500	28.0	0.253	5～260	70～250	176.5 (18.0)
JN12	96	55.0 (5608)	2200	41.0	0.588	10～300	86～290	206.0 (21.0)
SC−14	100	40.5 (4130)	1500	54.0	0.950	25～315	107～290	225.6 (23.0)
SC−16	110	45.0 (4589)	1500	74.0	1.725	25～360	113～340	245.0 (25.0)

※SC型、JN型は内爪、外爪各1セットが標準付属です。JN型はソフトジョーは使えません。SC-F型は内爪、外爪、ソフトジョー各1セットが標準付属です。6インチ以上はこの型はありません。
※SC-F型でソフトジョーを御使用になる場合は、仕様を下げてお使い下さい。　※正面取り付けもありますので御相談下さい。
※SC type and JN type, each one set of internal jaws and external jaws are attached as standard. Soft jaws cannot be used for JN type. SC-F type, each one set of internal jaws, external jaws and soft jaws are attached as standard.
※When the soft jaws are used for SC-F type, use the chuck of lower specification. ※Since there are types mounted to the front side, please contact your agent if required.

分割爪スクロールチャック（ストレートインロー）
Scroll Chuck with 2 Piece Jaw (Straight Recess)
JN-T series

CHUCK

用途に応じてジョーの使い分けが可能
Two piece jaw

●ストレートインロー　Straight Recess

●分割ジョータイプ（ハードジョー、ソフトジョー付）
Cross guide (JN-T series)

トップジョーを重切削に適したハードジョーや、精密仕上げに便利な成形ソフトジョーにと、用途に応じて使い分けが可能。そのうえジョー交換も簡単です。特にハードジョーは、1つのジョーで内径把握・外径把握の両方が可能。

Base jaw is located using cross guide reducing runout and distortion.

●スチールボデーを採用　Steel body

スチールボデーの採用によりボデーの剛性アップを図り、耐久性の向上により高速回転での使用が可能。

Body is manufactured from high quality steel to increase rigidity, durability and rotational speed.

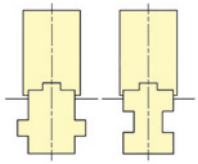

（クロスガイド）　（旧）
(Cross guide)　(Old)

■寸法図　Dimensional Drawings

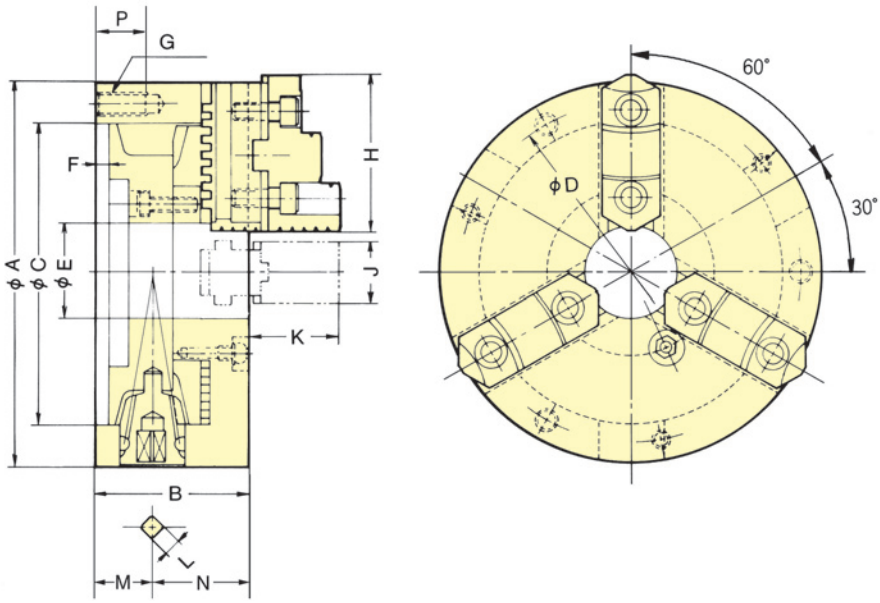

■寸法表　Dimensions

型式 Type ＼ 寸法 Size	A	B	C (H6)	D	E	F	G	H	J	K	L	M	N	P
JN06T	165	65	130	147	45	5	3−M10	68	26	39	10	24	41	20
JN07T	190	75	155	172	55	5	3−M10	80	28	42	11	27.5	47.5	20
JN09T	232	84	190	210	70	6	3−M12	90	32	50	12	29.5	54.5	23
JN10T	273	86	230	250	85	6	3−M12	100	35	54	12	31.5	54.5	23
JN12T	310	96	260	285	96	7	3−M12	115	40	56	14	31.5	64.5	25

■仕様表　Specifications

※把握径/把握範囲は標準のソフトジョーを使用した場合。※Gripping dia./gripping range is with standard soft jaws.

型式 Type ＼ 仕様 Spec.	貫通穴径 Thru-Hole mm	最大静的把握力 Max. Gripping Force kN(kgf)	許容最高回転速度 Max. Speed min⁻¹	質量（標準ソフトジョー付） Net Weight with Soft top jaws kg	慣性モーメント Moment of inertia kg·m²	把握範囲 Gripping range 外径 external φmm	把握範囲 Gripping range 内径 internal φmm	適合ソフトジョー（ハードジョー） Matching soft jaw (hard jaw)	ハンドルトルク Handle torque N·m(kgf·m)
JN06T	45	31.0 (3161)	4000	9.0	0.033	3~160	55~150	SBS06(HBS06C)	88.3 (9.0)
JN07T	55	31.0 (3161)	3500	13.0	0.063	4~180	62~170	SBS07(HBS07C)	107.9 (11.0)
JN09T	70	37.0 (3773)	2900	22.0	0.163	5~220	70~210	SBS09(HBS09C)	147.0 (15.0)
JN10T	85	46.0 (4691)	2500	29.0	0.265	5~260	80~250	SBS10(HBS10C)	176.5 (18.0)
JN12T	96	55.0 (5608)	2200	43.0	0.588	10~300	90~290	SBS12(HBS12C)	206.0 (21.0)

※ソフトジョー、ハードジョーの寸法はカタログのP113～114参照。正面取り付けもありますので御相談下さい。
※For dimensions of soft jaws and hard jaws, refer to pages 113 and 114 on the catalogue. Since there are types mounted to the front side, please contact your agent if required.

CHUCK

前面取付型スクロールチャック（ストレートインロー）
Front Mounting Type Scroll Chuck (Straight Recess)
SC・JN・JN-T・JN-TN series

安心、安定、使い易い
Durable, reliable and versatile
KITAGAWAのスタンダードタイプ
KITAGAWA'S standard type

＊SC-N、JN-Nは、CE対応品　＊SC-N, JN-N : CE correspondence

■寸法図　Dimensional Drawings

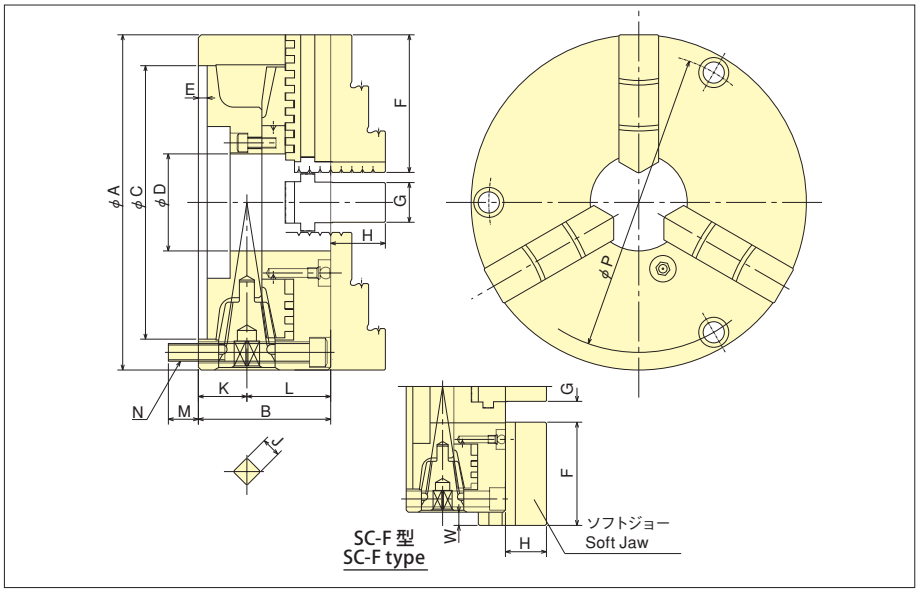

■寸法表　Dimensions

①	②	③	A	B	C (H6)	D	E	F	G	H ①	H ②	H ③	J	K	L	M	N	P	W (MAX)	W (MIN)
SC-3-106	-	-	85	45	60	16	3.5	35	11	15	-	-	7	17	28	12	3-M6	71	1.5	-7
SC-4-105	SC-4F-112	SC-4N	110	58	80	24	4.5	42	14	18	18	18	8	24.5	33.5	11	3-M8	93	2.5	-12
SC-5-107	SC-5F-113	-	130	60	100	32	4.5	50	16	20	20	-	8	22.5	37.5	13.6	3-M8	113	3.5	-14.5
JN06-101	JN06T102	JN06TN	165	65	130	45	5	66	20.5	27	39	39	10	24	41	17	3-M10	145	-	-
JN07-101	JN07T102	JN07TN	190	75	155	55	5	78	22.5	31	42	42	11	27.5	47.5	17	3-M10	170	-	-
JN09-101	JN09T102	JN09TN	232	84	190	70	6	88	26.5	33	50	50	12	29.5	54.5	19	3-M12	208	-	-
JN10-101	JN10T102	JN10TN	273	86	230	85	6	98	26.5	37	54	54	12	31.5	54.5	18.5	3-M12	248	-	-
JN12-101	JN12T102	JN12TN	310	96	260	96	7	113	30.5	44	56	56	14	31.5	64.5	18.5	3-M12	282	-	-
SC-14-103	-	-	355	110	300	100	7	132	35	52	-	-	15	38	72	27	6-M14	328	-	-
SC-16-113	-	-	405	120	345	110	8	146	40	58	-	-	15	43.5	76.5	27	6-M14	375	-	-

■仕様表　Specifications　※把握径/把握範囲は標準のソフトジョーを使用した場合。※Gripping dia./gripping range is with standard soft jaws.

①	②	③	最大静的把握力(kN) Max.Gripping Force	質量(標準ソフトジョー付)(kg) Net Weight with Soft top jaw	慣性モーメント(kg·m²) Moment of intertia	把握範囲 Gripping range 外径 Outer diaφ(mm)	把握範囲 Gripping range 内径 Inner diaφ(mm)	ハンドルトルク(N·m) Handle torque
SC-3-106	-	-	9	1.5	0.001	2~70	24~64	29.4
SC-4-105	SC-4F-112	SC-4N	12	3.1	0.004	3~95	29~84	44.1
SC-5-107	SC-5F-113	-	15	4.4	0.009	3~110	33~100	63.7
JN06-101	JN06T102	JN06TN	31	8.4	0.030	3~160	55~150	88.3
JN07-101	JN07T102	JN07TN	31	12.2	0.060	4~180	62~170	107.9
JN09-101	JN09T102	JN09TN	37	21.2	0.160	5~220	70~210	147.0
JN10-101	JN10T102	JN10TN	46	28	0.253	5~260	80~250	176.5
JN12-101	JN12T102	JN12TN	55	41	0.588	10~300	90~290	206.0
SC-14-103	-	-	40.5	54	0.950	25~315	107~290	225.6
SC-16-113	-	-	45	74	1.725	25~360	113~340	245.0

注）1.①のSC型、JN型は、硬爪の内爪と外爪各1セットが標準付属です。ソフトジョーは使えません。
2.②のSC-F型は、一体型硬爪の内爪と外爪および一体型ソフトジョー各1セットが標準付属です。
3.SC-F型でソフトジョーを御使用になる場合は、仕様を下げてお使い下さい。
4.JN,T(N)は分割型内外兼用硬爪および分割型ソフトジョー各1セットが標準付属です。
5.③のSC-N,JN-Nは、CE対応品となりハンドルのみ違います。
6.取り付けるNC円テーブルにより、把握範囲に制限を受けることがあります。

Note) 1. ①SC type and JN type, each one set of mono internal jaws and mono external jaws are attached as standard with. Soft jaws cannot be used.
2. ②SC-F type, each one set of internal jaws, external jaws and soft jaws are attached as standard.
3. When the soft jaws are used for SC-F type, use the chuck of lower specification.
4. JN-T(N) type, each one set of two piece hard jaws and two piece soft jaws are attached as standard.
5. ③SC-N type and JN-N type are chucks applying to CE certificate.

分割爪スクロールチャック（ショートテーパ）
Scroll Chuck with 2 Piece Jaw (Direct Mount)
JN-RA series

CHUCK

用途に応じてジョーの使い分けが可能
Two piece jaw

●ショートテーパ Short taper

アダプタなしで直接取り付けできるショートテーパ用チャック。本体は軽量で継ぎ目のない高剛性ソリッドボデー。

Direct mount to short taper without the need for separate adaptor.

●ソフトジョー（オプション） Soft jaw (option)

ハードジョーが標準付属。ソフトジョーも使用可能。（オプション、JN-Tタイプと兼用）

Supplied with standard hard jaws (fitted). Soft jaw can also be used. (Option, used together with JN-T type)

■寸法図 Dimensional Drawings

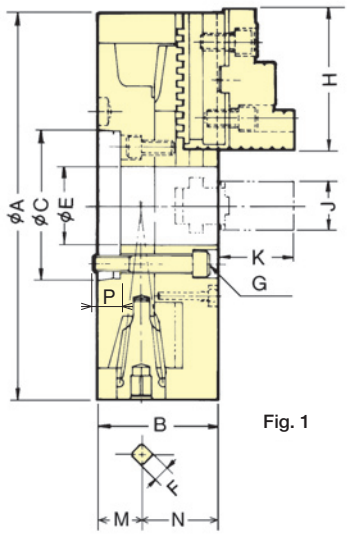

Fig. 1

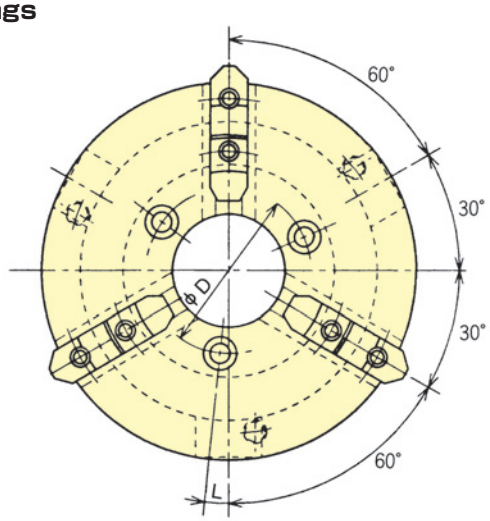

Fig. 2

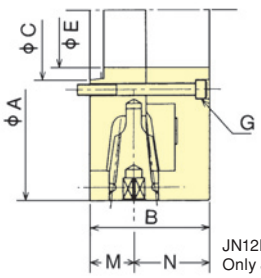

JN12RA6のみ
Only JN12RA6

■寸法表 Dimensions

型式 Type ＼ 寸法 Size	A	B	C	D	E	F	G	H	J	K	L	M	N	P
JN06RA5	165	65.5	82.563	61.9	40	10	3-M10	68	26	39	6°	24	41	16
JN07RA5	190	75	82.563	61.9	40	11	3-M10	80	28	42	5°	27.5	47.5	16.5
JN08RA6	210	75	106.375	82.6	59	11	3-M12	80	28	42	6°	29	46	15.5
JN09RA6	232	84	106.375	82.6	59	12	3-M12	90	32	50	6°	29.5	54.5	16.5
JN10RA6	273	86	106.375	82.6	59	12	3-M12	100	35	54	0°	31.5	54.5	14.5
JN10RA8	273	86	139.719	111.1	78	12	3-M16	100	35	54	15°	31.5	54.5	18.5
JN12RA6	310	96	106.375	133.4	96	14	3-M12	115	40	56	0°	31.5	64.5	18.5
JN12RA8	310	96	139.719	111.1	78	14	3-M16	115	40	56	0°	31.5	64.5	23.5

■仕様表 Specifications

※把握径/把握範囲は標準のソフトジョーを使用した場合。※Gripping dia./gripping range is with standard soft jaws.

型式 Type ＼ 仕様 Spec.	貫通穴径 Thru-Hole mm	最大静的把握力 Max. Gripping Force kN(kgf)	許容最高回転速度 Max. Speed min⁻¹	質量 Net Weight kg	慣性モーメント Moment of inertia kg·m²	把握範囲 Gripping range 外径 external φmm	把握範囲 Gripping range 内径 internal φmm	適合ハードジョー Matching Hard top jaw	ハンドルトルク Handle torque N·m(kgf·m)
JN06RA5	40	31.0 (3161)	4000	9.3	0.035	3～160	55～150	HBS06C	88.3 (9.0)
JN07RA5	40	31.0 (3161)	3500	13.4	0.068	4～180	62～170	HBS07C	107.9 (11.0)
JN08RA6	59	31.0 (3161)	3200	18.0	0.103	4～200	62～190	HBS07C	107.9 (11.0)
JN09RA6	59	37.0 (3773)	2900	23.5	0.170	5～220	70～210	HBS09C	147.0 (15.0)
JN10RA6	59	46.0 (4691)	2500	30.5	0.275	5～260	80～250	HBS10C	176.5 (18.0)
JN10RA8	78	46.0 (4691)	2500	31.0	0.280	5～260	80～250	HBS10C	176.5 (18.0)
JN12RA6	96	55.0 (5608)	2200	44.0	0.595	10～300	90～290	HBS12C	206.0 (21.0)
JN12RA8	78	55.0 (5608)	2200	45.0	0.608	10～300	90～290	HBS12C	206.0 (21.0)

2爪スクロールチャック（ストレートインロー）
2-Jaw Scroll Chuck (Straight Recess)
JT series

CHUCK

バルブ、管継手など異形物の把握に最適
This two jaw chuck provides the optimum solution for gripping valves, pipe joints and other irregularly shaped components

●ストレートインロー　Straight recess

取付部の寸法は、JNタイプと同様。

Mounting dimensions are the same as the JN type.

■寸法図　Dimensional Drawings

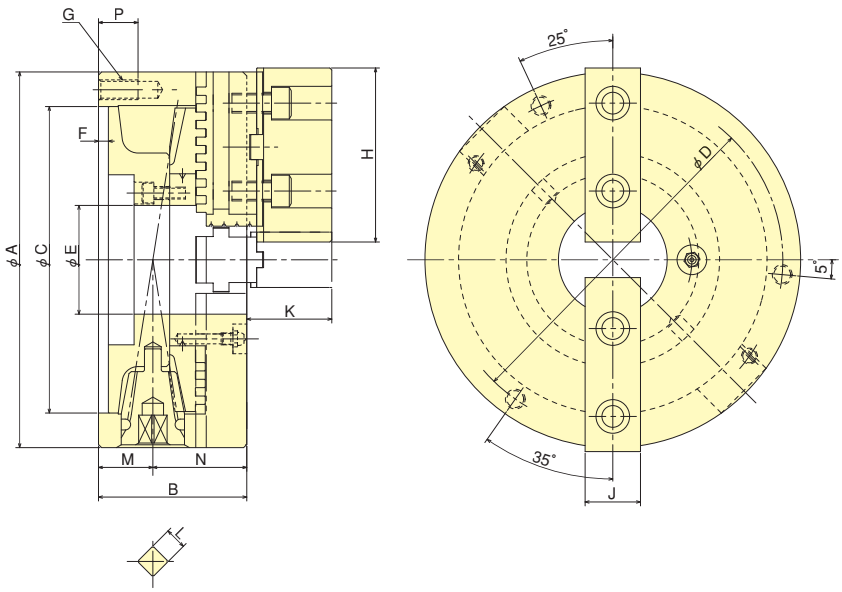

■寸法表　Dimensions

型式 Type ＼ 寸法 Size	A	B	C 寸法 Size	C 公差 Tolerance	D 寸法 Size	D 公差 Tolerance	E	F	G	H	J	K	L 寸法 Size	L 公差 Tolerance	M	N	P
JT07	190	75	155	+0.025 0	172	±0.2	55	5	3-M10	88	28	43	11	+0.15 +0.05	27.5	47.5	20
JT09	232	84	190	+0.029 0	210	±0.2	70	6	3-M12	100	32	50	12	+0.15 +0.05	29.5	54.5	23

■仕様表　Specifications

※把握径/把握範囲は標準のソフトジョーを使用した場合。※Gripping dia./gripping range is with standard soft jaws.

型式 Type ＼ 仕様 Spec.	貫通穴径 Thru-Hole mm	最大静的把握力 Max. Gripping Force kN(kgf)	許容最高回転速度 Max. Speed min⁻¹	質量（標準ソフトジョー付） Net Weight with Soft top jaws kg	慣性モーメント Moment of inertia kg·m²	把握範囲 Gripping range 外径 external φmm	把握範囲 Gripping range 内径 internal φmm	適合ソフトジョー Matching Soft top jaw	ハンドルトルク Handle torque N·m(kgf·m)
JT07	55	20.7(2110)	3500	12.6	0.065	4～180	62～170	JT07用 For JT07	73.5（ 7.5）
JT09	70	24.7(2518)	2900	21.4	0.160	5～220	70～210	JT09用 For JT09	98.0（10.0）

4爪スクロールチャック（ストレートインロー）
4-Jaw Scroll Chuck (Straight Recess)
JS series

異形ワークも安定把握
Reliable and effective gripping of irregularly shaped components

●異形ワークも把握可能
Thin walled materials ensure minimal distortion, even with thin-walled cylindrical pipe
特にパイプ等肉厚の少ないものをつかむ場合の歪みを小さくします。
角もの（正方形）も把握可能。

●ストレートインロー　Straight recess
取付部の寸法は、JNタイプと同様。
Mounting dimensions are the same as the JN type.

■寸法図　Dimensional Drawings

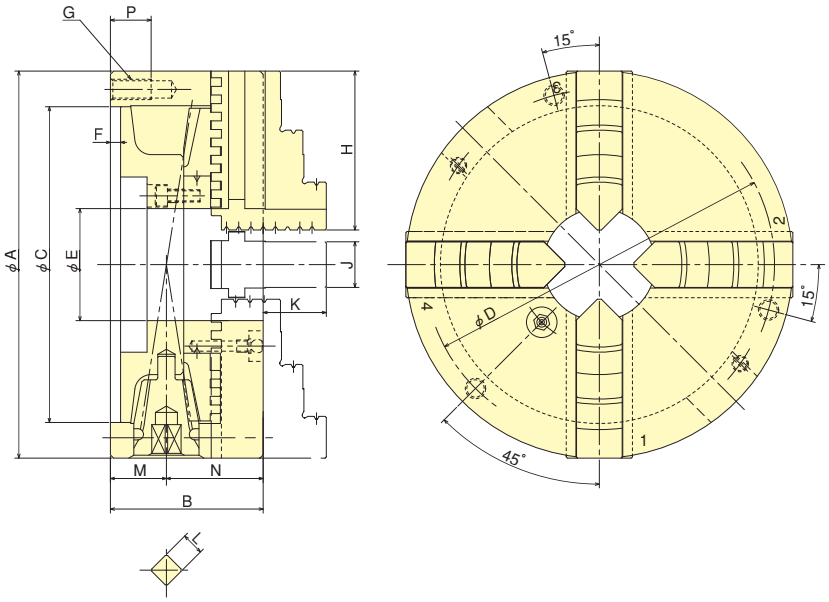

■寸法表　Dimensions

型式 Type ＼ 寸法 Size	A	B	C 寸法 Size	C 公差 Tolerance	D 寸法 Size	D 公差 Tolerance	E	F	G	H	J	K	L 寸法 Size	L 公差 Tolerance	M	N	P
JS07	190	75	155	$^{+0.025}_{0}$	172	±0.2	55	5	3-M10	78	22.4	31	11	$^{+0.15}_{+0.05}$	27.5	47.5	20
JS09	232	84	190	$^{+0.029}_{0}$	210	±0.2	70	6	3-M12	88	26.4	33	12	$^{+0.15}_{+0.05}$	29.5	54.5	23

■仕様表　Specifications
※把握径/把握範囲は標準のソフトジョーを使用した場合。※Gripping dia./gripping range is with standard soft jaws.

型式 Type ＼ 仕様 Spec.	貫通穴径 Thru-Hole mm	最大静的把握力 Max. Gripping Force kN(kgf)	許容最高回転速度 Max. Speed min^{-1}	質量 Net Weight kg	慣性モーメント Moment of inertia kg·m²	把握範囲 Gripping range 外径 external φmm	把握範囲 Gripping range 内径 internal φmm	ハンドルトルク Handle torque N·m(kgf·m)
JS07	55	31.0（3161）	3500	12.5	0.063	4～180	56～170	107.9（11.0）
JS09	70	37.0（3773）	2900	21.5	0.163	5～220	62～210	147.0（15.0）

インディペンデントチャック（ストレートインロー）
Independent Chuck (Straight Recess)
IC series

4爪単動のKITAGAWAスタンダードタイプ
Independent 4 Jaw Chuck

●ストレートインロー
Straight recess

■寸法図 Dimensional Drawings

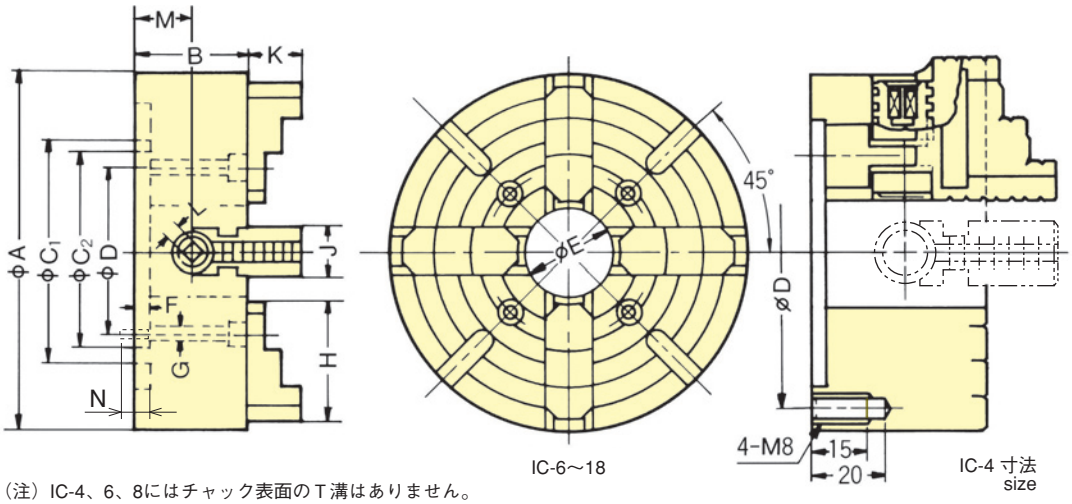

（注）IC-4、6、8にはチャック表面のＴ溝はありません。
(Note) In IC-4, 6 and 8, there is no T-groove on the chuck surface.

■寸法表 Dimensions

寸法 Size / 型式 Type	A	B	C1	C2 寸法 Size	C2 公差 Tolerance	D	E	F	G	H	J	K	L 寸法 Size	L 公差 Tolerance	M	N
IC- 4	100	48	-	75H7	+0.030 0	86	30	4	-	40	18	20	6	+0.15 +0.05	26	-
IC- 6	150	60	-	130H7	+0.040 0	115	40	5	4-M10	55	25	25	8		33	16
IC- 8	200	75	-	175H7		155	50	6	4-M12	75	30	30	10		43.5	20
IC-10	250	80	165	150H7		125	55	6	4-M12	90	30	35	10		47.5	21
IC-12	300	90	186	170H7		140	65	6	4-M12	100	35	40	12		53	21
IC-14	350	90	210	190H7	+0.046 0	160	75	8	4-M12	110	35	45	12		53	18
IC-16	400	100	230	210H7		180	90	8	4-M16	120	40	50	14		58.5	24
IC-18	450	105	250	230H7		200	100	8	4-M16	130	40	55	14		63.5	24

■仕様表 Specifications

仕様 Spec. / 型式 Type	貫通穴径 Thru-Hole mm	最大静的把握力 Max. Gripping Force ハンドルトルク Handle torque N·m(kgf·m)	最大静的把握力 Max. Gripping Force ジョー1個締付力 Tightening force of a jaw kN(kgf)	最大把握径 Max. Gripping dia. 内爪 Inner jaw φmm	最大把握径 Max. Gripping dia. 外爪 Outer jaw φmm	最小把握径 Min. Gripping dia. 内爪 Inner jaw φmm	チャック Chuck 質量 Net Weight kg	チャック Chuck 慣性モーメント Moment of inertia kg·m²	チャック Chuck 許容最高回転速度 Max. Speed min⁻¹
IC- 4	30	34.0 (3.5)	5.0 (510)	40	90	8	2.4	0.003	2000
IC- 6	40	49.0 (5.0)	6.0 (612)	60	140	8	6.1	0.020	1600
IC- 8	50	83.0 (8.5)	10.0 (1020)	75	185	14	14.8	0.075	1600
IC-10	55	118.0 (12.0)	14.0 (1428)	95	220	14	21.0	0.150	1600
IC-12	65	147.0 (15.0)	16.0 (1632)	125	265	18	29.5	0.350	1400
IC-14	75	157.0 (16.0)	17.0 (1733)	155	310	20	40.0	0.725	1400
IC-16	90	216.0 (22.0)	20.0 (2039)	190	360	30	56.5	1.125	1200
IC-18	100	216.0 (22.0)	20.0 (2039)	220	405	35	70.0	1.750	1200

※治具取付用T溝はIC-10以上のチャックについております。
※取付ボルトは4本付属しております。(IC-4を除きすべて本体面より六角穴付ボルトにて取付けます。したがってバックプレートにねじ穴を設けて下さい。)
※六角棒スパナは各サイズ(IC-4を除く)1本付属しています。

※T-slot for jig mounting is provided from IC-10 or more.
※Four mounting bolts are provided. (Except IC-4, chucks are mounted with hexagon socket set screws. Thus tapped holes is required on Backplate.)
※One hex wrench is attached for the chuck of each size (except IC-4).

インディペンデントチャック（ショートテーパ）
Independent Chuck (Short Taper)
IA series

4爪単動のKITAGAWAスタンダードタイプ
Independent 4 Jaw Chuck

●バックプレートなしで、直接取り付けできるショートテーパ用チャックです
Chuck for short taper that can be directly mounted without back plate

■寸法図 Dimensional Drawings

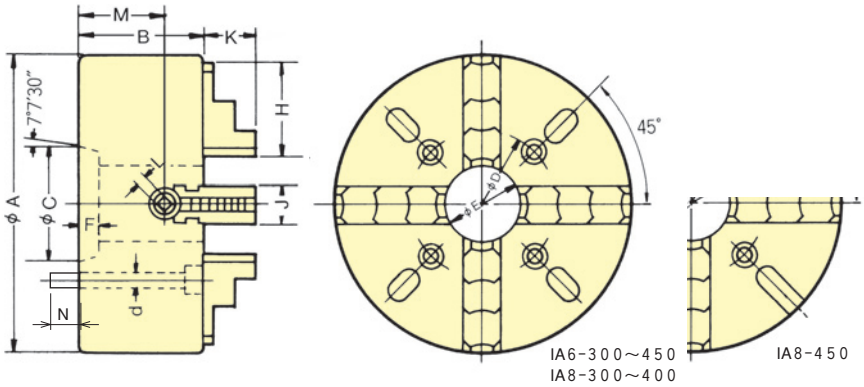

（注）IA5-200とIA6-250にはチャック表面のT溝はありません。
(Note) No T slot on the chuck surface for IA5-200 and IA6-250.

■寸法表 Dimensions

主軸端呼び Spindle Nose	型式 Type ＼ 寸法 Size	A	B	C	D	E	F	H	J	K	L	M	N	(取付ボルト) (Mounting bolt)	dの本数 Number of mounting bolts
A2- 5	IA 5 -200	200	70	82.563	104.8	50	15	75	30	30	10	38.5	17	M10×75	4
A2- 6	IA 6 -250	250	77	106.375	133.4	55	17	90	30	35	10	44.5	17	M12×80	4
	IA 6 -300	300	90	106.375	133.4	65	17	100	35	40	12	53	19	M12×95	4
	IA 6 -350	350	90	106.375	133.4	75	17	110	35	45	12	53	19	M12×95	4
	IA 6 -400	400	100	106.375	133.4	75	17	120	40	50	14	58.5	17	M12×100	4
	IA 6 -450	450	105	106.375	133.4	80	17	130	40	55	14	63.5	20	M12×110	8
A2- 8	IA 8 -300	300	100	139.719	171.4	75	18.5	120	40	50	14	58.5	24	M16×105	4
	IA 8 -350	350	100	139.719	171.4	75	18.5	120	40	50	14	58.5	24	M16×105	4
	IA 8 -400	400	105	139.719	171.4	90	18.5	120	40	50	14	58.5	24	M16×110	4
	IA 8 -450	450	105	139.719	171.4	100	18.5	130	40	55	14	63.5	24	M16×110	4

■仕様表 Specifications ※IA-6-450の取付　45° ピッチ—8本　※Mounting of IA-6-450 : 45° pitch, 8 pcs.

主軸端呼び Spindle Nose	型式 Type ＼ 仕様 Spec.	貫通穴径 Thru-Hole mm	最大静的把握力 Max. Gripping Force ハンドルトルク Handle torque N·m(kgf·m)	ジョー1個締付力 Tightening force of a jaw kN(kgf)	最大把握径 Max. Gripping dia. 内爪 Inner jaw φmm	外爪 Outer jaw φmm	最小把握径 Min. Gripping dia. 内爪 Inner jaw φmm	チャック Chuck 質量 Net Weight kg	慣性モーメント Moment of inertia kg·m²	許容最高回転速度 Max. Speed min⁻¹
A2- 5	IA 5 -200	50	83.0 (8.5)	10.0(1020)	75	185	14	14.9	0.080	3600
A2- 6	IA 6 -250	55	118.0 (12.0)	15.0(1530)	95	220	14	24.2	0.188	3000
	IA 6 -300	65	147.0 (15.0)	16.0(1632)	125	265	18	39.1	0.400	2000
	IA 6 -350	75	147.0 (15.0)	16.0(1632)	155	310	20	50.9	0.750	2000
	IA 6 -400	75	216.0 (22.0)	20.0(2039)	190	360	30	69.8	1.175	1800
	IA 6 -450	80	245.0 (25.0)	23.0(2345)	220	405	35	97.2	1.775	1200
A2- 8	IA 8 -300	75	147.0 (15.0)	16.0(1632)	125	265	18	39.1	0.400	2000
	IA 8 -350	75	216.0 (22.0)	20.0(2039)	155	310	20	56.2	0.775	2000
	IA 8 -400	90	245.0 (25.0)	23.0(2345)	190	360	30	73.8	1.250	1800
	IA 8 -450	100	245.0 (25.0)	23.0(2345)	220	405	35	102.5	1.825	1200

ワークグリッパ
Work Gripper

ワークグリッパ

AS series

ステーショナリチャックのKITAGAWAスタンダードタイプ M/C関係のワークホールディングもKITAGAWA

- ●エアシリンダを内蔵した薄型・軽量設計
- ●エア配管だけで取付け簡単
- ●バーワークやエアブローに最適の中空構造
- ●当社パワーチャックとのソフトジョー共用可能
- ●ロックバルブユニット使用により、配管を外して加工可能

＊CE対応品

※配管回路にルブリケータを設けてください。

■寸法図

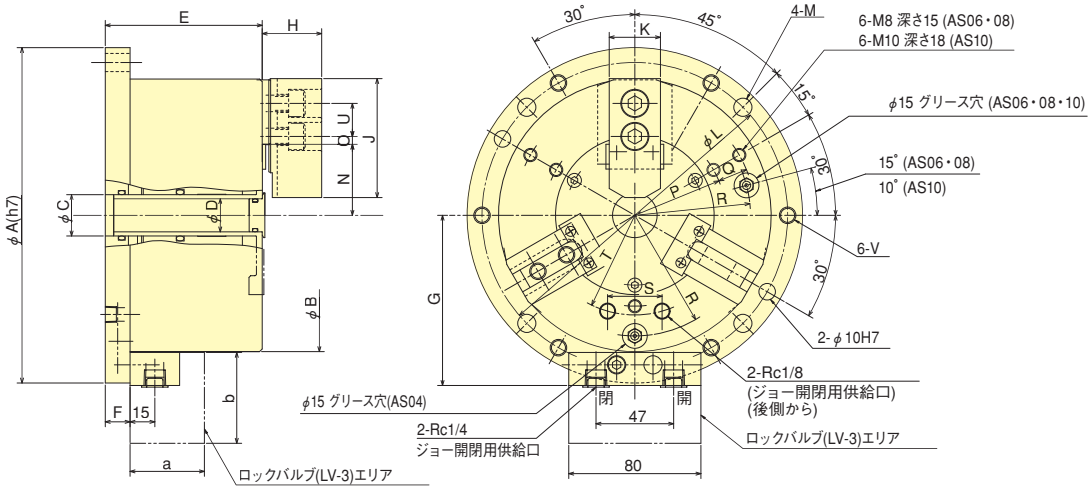

■寸法表 ※a, bの寸法はLV-3(ロックバルブ)の寸法

型式＼寸法	φA (h7)	φB	φC (H7)	φD	E	F	G	H	J	K	φL (±0.2)	φM	N max.	N min.	O max.	O min.	P	Q	R
AS04	148	110	20	–	90	15	75.5	27	55	23	130	9	25.5	22.9	9.75	6.75	–	–	43
AS06	203	165	25	20	95	15	103	36	72	31	185	11	44.5	41.9	9.25	4.75	55	18	70
AS08	248	210	36	30	106	15	125.5	42	95	35	230	11	53	49.85	14.75	8.75	68	25	90
AS10	300	254	50	43	110	16	147.5	46	110	40	280	13	66	62.85	16	8.5	85	30	110

型式＼寸法	S	T	U	V	a	b
AS04	33	34	14	M8	45	55
AS06	33	60.3	20	M10	45	55
AS08	33	80	25	M10	45	55
AS10	33	95	30	M12	45	55

■仕様表

※空気消費量はプランジャストローク10mm当り、圧力0.6MPa時
※把握径/把握範囲は標準のソフトジョーを使用した場合。

型式＼仕様	ジョーストローク (直径) mm	把握力 [エアー圧力 0.6MPa (0.6kgf/cm²)] kN(kgf)	質量 kg	許容最大エア圧力 MPa(kgf/cm²)	適用ソフトジョー	把握径 mm Max.	把握径 mm Min.	空気消費量 (Nℓ)
AS04	5.2	7.5 (765)	7.3	0.7 (7.0)	SJ04B1	110	8	0.40
AS06	5.2	21.0 (2140)	16.0	0.7 (7.0)	SJ06B1	165	26	1.04
AS08	6.3	33.0 (3365)	27.7	0.7 (7.0)	SJ08B1	210	38	1.81
AS10	6.3	48.0 (4895)	42.5	0.7 (7.0)	SJ10A1	254	53	2.52

Work Gripper

AS series

Pneumatically operated stationary chuck
Can be used as an alternative to a fixture

- ●Small and lightweight design, with inbuilt air cylinder
- ●Easy mounting by air piping
- ●Hollow structure optimal for bar work-piece and air blow
- ●Standard Soft Jaw for Power Chuck is used
- ●Lock valve unit ensures constant and regular gripping force in all machining conditions

＊CE correspondence

※Provide a lubricater in the piping circuit.

■ Dimensional Drawings

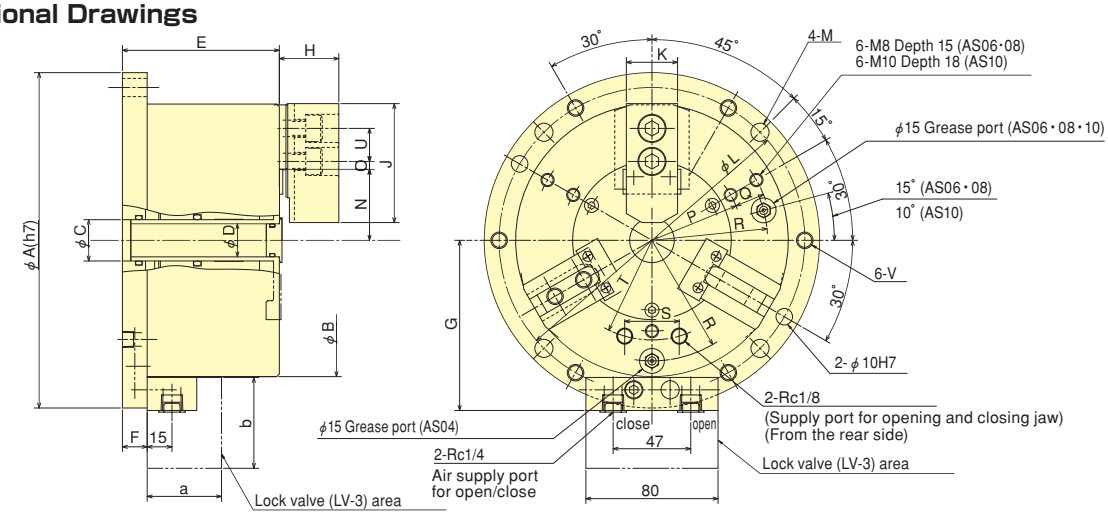

■ Dimensions

※The dimensions of a/b marked are the size of LV-3(Lock-valve).

Model \ Dimensions	φA (h7)	φB	φC (H7)	φD	E	F	G	H	J	K	φL (±0.2)	φM	N max.	N min.	O max.	O min.	P	Q	R
AS04	148	110	20	–	90	15	75.5	27	55	23	130	9	25.5	22.9	9.75	6.75	–	–	43
AS06	203	165	25	20	95	15	103	36	72	31	185	11	44.5	41.9	9.25	4.75	55	18	70
AS08	248	210	36	30	106	15	125.5	42	95	35	230	11	53	49.85	14.75	8.75	68	25	90
AS10	300	254	50	43	110	16	147.5	46	110	40	280	13	66	62.85	16	8.5	85	30	110

Model \ Dimensions	S	T	U	V	a	b
AS04	33	34	14	M8	45	55
AS06	33	60.3	20	M10	45	55
AS08	33	80	25	M10	45	55
AS10	33	95	30	M12	45	55

■ Specifications

※Air Consumption = Under Pressure 0.6MPa Plunger Stroke per 10mm
※Gripping dia./gripping range is with standard soft jaws.

Model \ Specifications	Jaw Stroke (diameter) mm	Gripping Force [Pneumatic at 0.6MPa (0.6kgf/cm²)] kN(kgf)	Net Weight kg	Max. air pressure MPa(kgf/cm²)	Matching Soft top jaw	Gripping range mm Max.	Gripping range mm Min.	Air consumption (Nℓ)
AS04	5.2	7.5 (765)	7.3	0.7 (7.0)	SJ04B1	110	8	0.40
AS06	5.2	21.0 (2140)	16.0	0.7 (7.0)	SJ06B1	165	26	1.04
AS08	6.3	33.0 (3365)	27.7	0.7 (7.0)	SJ08B1	210	38	1.81
AS10	6.3	48.0 (4895)	42.5	0.7 (7.0)	SJ10A1	254	53	2.52

2爪ワークグリッパ

AT series

突起物ワークも確実把握
M/C関係のワークホールディングもKITAGAWA

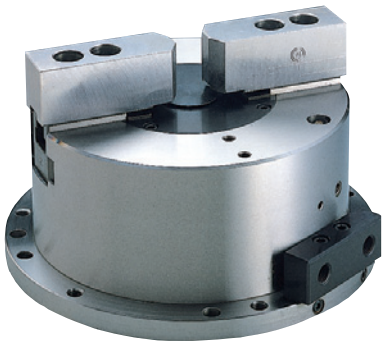

- ●エアシリンダを内蔵した薄型・軽量設計
- ●エア配管だけで取付け簡単
- ●バーワークやエアブローに最適の中空構造
- ●当社パワーチャックとのソフトジョー共用可能
- ●ロックバルブユニット使用により、配管を外して加工可能

＊CE対応品

※配管回路にルブリケータを設けてください。

■ 寸法図

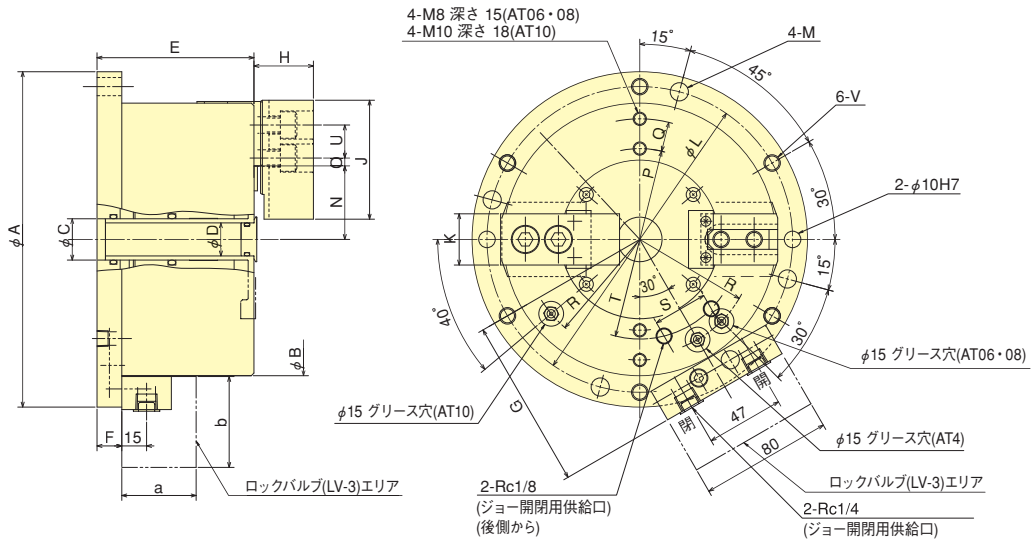

■ 寸法表 ※a, bの寸法はLV-3(ロックバルブ)の寸法

型式＼寸法	φA (h7)	φB	φC	φD	E	F	G	G	H	J	K	φL (±0.2)	φM	N max.	N min.	O max.	O min.	P	Q
AT04	148	110	20H7	–	90	15	75.5	(110.5)	27	55	23	130	9	25.5	22.9	9.75	6.75	–	–
AT06	203	165	25H7	20	95	15	103	(138)	36	72	31	185	11	44.5	41.9	9.25	4.75	55	18
AT08	248	210	36H7	30	106	15	125.5	(160.5)	42	95	35	230	11	53	49.85	14.75	8.75	68	25
AT10	300	254	50H7	43	110	16	147.5	(182.5)	46	110	40	280	13	66	62.85	16	8.5	85	30

型式＼寸法	R	S	T	U	V	a	b
AT04	43	33	34	14	M8	45	55
AT06	70	33	60.3	20	M10	45	55
AT08	90	33	80	25	M10	45	55
AT10	110	33	95	30	M12	45	55

■ 仕様表

※空気消費量はプランジャストローク10mm当り、圧力0.6MPa時
※把握径/把握範囲は標準のソフトジョーを使用した場合。

型式＼仕様	ジョーストローク(直径) mm	把握力 [エアー圧力 0.6MPa (0.6kgf/cm²)] kN(kgf)	質量 kg	許容最大エア圧力 MPa(kgf/cm²)	適用ソフトジョー	把握径 mm Max.	把握径 mm Min.	空気消費量 (Nℓ)
AT04	5.2	7.5 (765)	6.9	0.6 (6.0)	SJ04A1T	110	9	0.40
AT06	5.2	21.0 (2140)	15.0	0.6 (6.0)	SJ06A1T	165	31	1.04
AT08	6.3	33.0 (3365)	26.7	0.6 (6.0)	SJ08A1T	210	41	1.81
AT10	6.3	48.0 (4895)	40.8	0.6 (6.0)	SJ10A1T	254	61	2.52

WORK GRIPPER

2-Jaw Work Gripper

AT series

Secure gripping of all types of component
Can be used as an alternative to a fixture

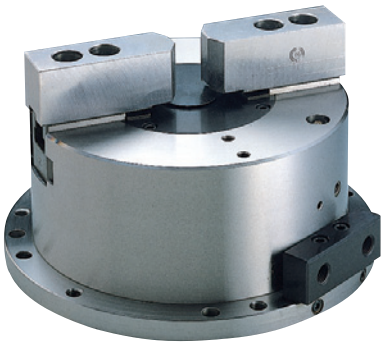

- ●Small and lightweight design, with inbuilt air cylinder
- ●Easy mounting by air piping
- ●Hollow structure optimal for bar work-piece and air blow
- ●Standard Soft Jaw for Power Chuck is used
- ●Lock valve unit ensures constant and regular gripping force in all machining conditions

＊CE correspondence

※Provide a lubricater in the piping circuit.

■ Dimensional Drawings

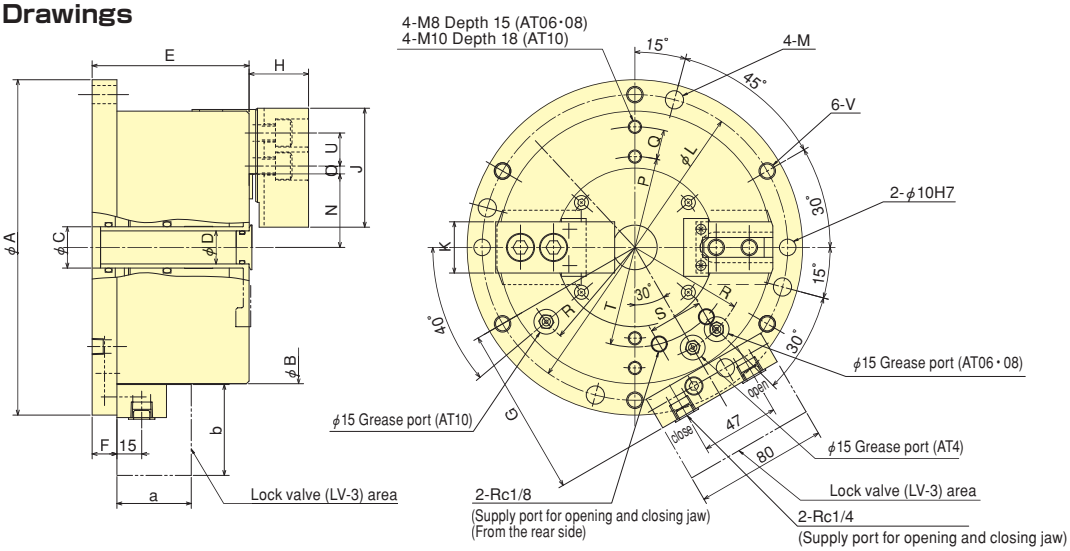

■ Dimensions

※The dimensions of a/b marked are the size of LV-3(Lock-valve).

Model \ Dimensions	φA (h7)	φB	φC	φD	E	F	G	G	H	J	K	φL (±0.2)	φM	N max.	N min.	O max.	O min.	P	Q
AT04	148	110	20H7	–	90	15	75.5	(110.5)	27	55	23	130	9	25.5	22.9	9.75	6.75	–	–
AT06	203	165	25H7	20	95	15	103	(138)	36	72	31	185	11	44.5	41.9	9.25	4.75	55	18
AT08	248	210	36H7	30	106	15	125.5	(160.5)	42	95	35	230	11	53	49.85	14.75	8.75	68	25
AT10	300	254	50H7	43	110	16	147.5	(182.5)	46	110	40	280	13	66	62.85	16	8.5	85	30

Model \ Dimensions	R	S	T	U	V	a	b
AT04	43	33	34	14	M8	45	55
AT06	70	33	60.3	20	M10	45	55
AT08	90	33	80	25	M10	45	55
AT10	110	33	95	30	M12	45	55

■ Specifications

※Air Consumption = Under Pressure 0.6MPa Plunger Stroke per 10mm
※Gripping dia./gripping range is with standard soft jaws.

Model \ Specifications	Jaw Stroke (diameter) mm	Gripping Force [Pneumatic at 0.6MPa (0.6kgf/cm²)] kN(kgf)	Net Weight kg	Max. air pressure MPa(kgf/cm²)	Matching Soft top jaw	Gripping range mm		Air consumption (Nℓ)
						Max.	Min.	
AT04	5.2	7.5 (765)	6.9	0.6 (6.0)	SJ04A1T	110	9	0.40
AT06	5.2	21.0 (2140)	15.0	0.6 (6.0)	SJ06A1T	165	31	1.04
AT08	6.3	33.0 (3365)	26.7	0.6 (6.0)	SJ08A1T	210	41	1.81
AT10	6.3	48.0 (4895)	40.8	0.6 (6.0)	SJ10A1T	254	61	2.52

WORK GRIPPER

パワーウイングワークグリッパ
PWS06

旋盤用チャックがM/C用に変身
シリンダ内蔵でコストダウン

- ●ワーク素材を引き込む安定把握
  旋盤工程前後の荒加工用に使用すれば、同じ把握状態で省段取り
- ●シリンダ内蔵で導入コストダウン ＊別途チャック作動用シリンダが不要です
- ●機械標準コラム仕様で対応可能 ＊シリンダ内蔵で全高を低く抑えました
- ●NC円テーブルにスムーズ搭載

※配管回路にルブリケータを設けてください。

■ 寸法図

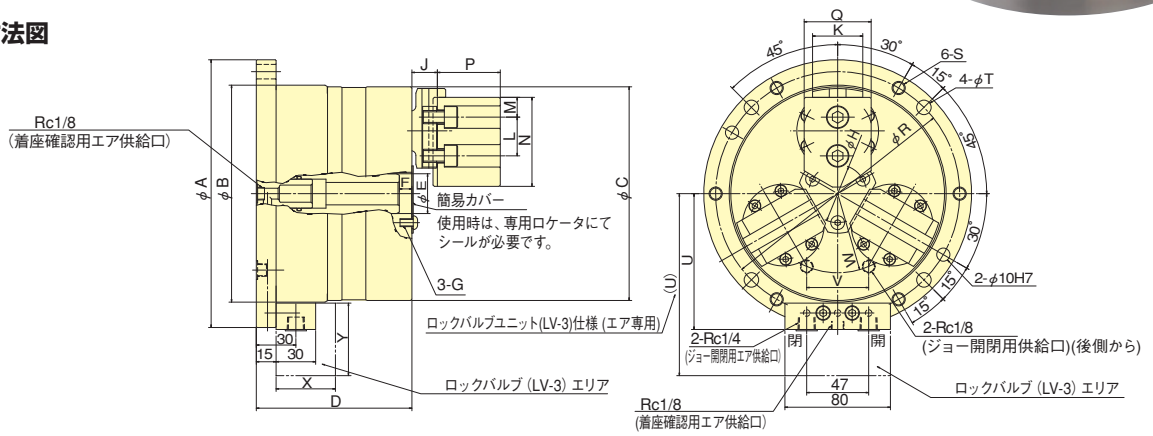

■ 寸法表 ※(U),X,Yの寸法はLV-3(ロックバルブ)の寸法である。

型式＼寸法	A h7	B	C	D	E +0.02 0	F min	G	H	J	K	L	M	N	P	Q	R (±0.2)	S	T	U	(U)	V	W	X	Y
PWS06	203	164.5	162	118	30.17	5.5	M6 深12	44	19.3	38.07	29.36	15	67.5	47.7	50.8	185	M10	11	103	138	47	60	45	55

※把握力はジョーおよびワークの把握部状態により変化します。 ※空気消費量はプランジャストローク5mm当たり、圧力0.6MPa時
※把握径/把握範囲は標準のソフトジョーを使用した場合。

■ 仕様表

型式＼仕様	プランジャストローク mm	ジョーストローク(直径) mm	把握力 kN(kgf) エア圧力 0.6MPa (6kgf/cm²)	把握力 kN(kgf) 油圧力 1.3MPa (6kgf/cm²)	許容最大圧力 MPa(kgf/cm²) エア圧力	許容最大圧力 MPa(kgf/cm²) 油圧力	最低使用圧力 MPa(kgf/cm²)	把握径 mm 外径 φ Max.	把握径 mm 外径 φ Min.	把握径 mm 内径 φ Max.	把握径 mm 内径 φ Min.	質量(標準ソフトジョー付) kg	空気消費量 (Nℓ)
PWS06	11.1	7.7	19 (1937)	53 (5404)	0.7 (7)	1.3 (13)	0.2 (2)	120	13	160	70	24	0.54

■ 作動位置寸法図 (外径把握時)

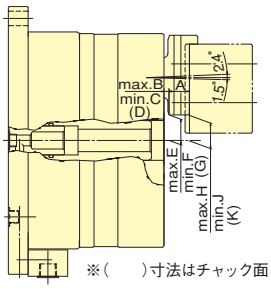

※(　　)寸法はチャック面とソフトジョートリツケ面が平行の場合を示す。

■ 作動位置寸法表 (外径把握時)

型式＼寸法	A	B	C	D	E	F	G	H	J	K
PWS06	15.50	4.96	3.05	3.80	20.06	18.89	19.33	20.70	18.48	19.33

■ 作動位置寸法図 (内径把握時)

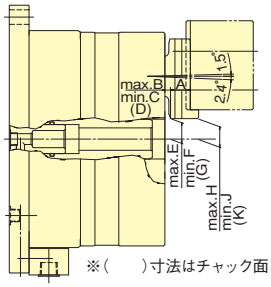

※(　　)寸法はチャック面とソフトジョートリツケ面が平行の場合を示す。

■ 作動位置寸法表 (内径把握時)

型式＼寸法	A	B	C	D	E	F	G	H	J	K
PWS06	15.03	5.59	3.43	4.27	16.28	15.08	15.53	17.17	14.52	15.53

WORK GRIPPER

Power Wing Work Gripper

PWS06

Suitable for 3 to 5-Axis machines
Cost reduction achieved by built-in Cylinder

- ●Stationary clamping by pull back the work-pieces
  Suitable for rough machining, OP-10 or OP-20 with reduced setup time.
- ●Cost reduction achieved by built-in Cylinder
  ＊No need to introduce separated Cylinder for Chuck.
- ●Available on the standard column of machine
  ＊Total height is reduced by built-in Cylinder.
- ●Available to be mounted on NC Rotary Table

※Provide a lubricater in the piping circuit.

■ Dimensional Drawings

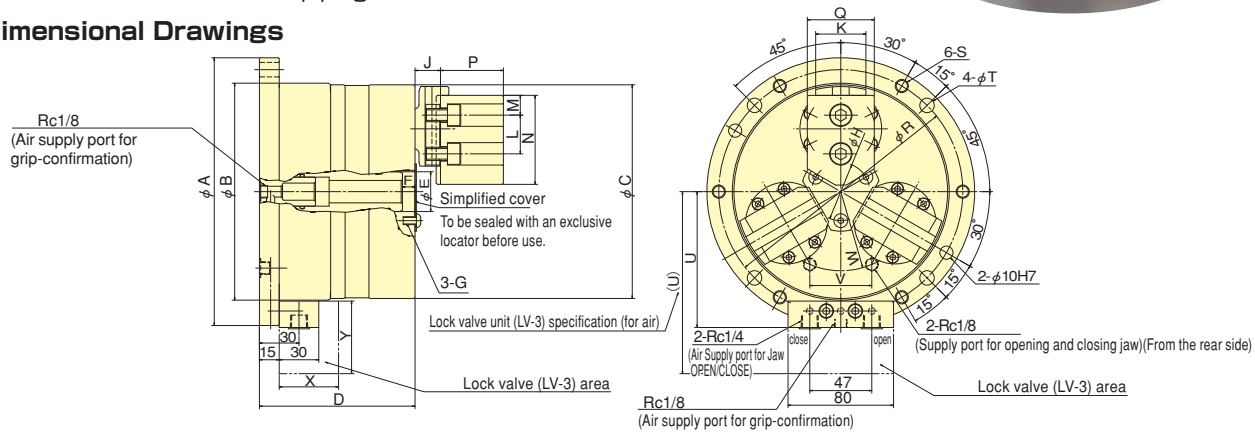

■ Dimensions

※The dimensions of (U)/X/Y marked are the size of LV-3(Lock-valve).

Model \ Dimensions	A h7	B	C	D	E +0.02 0	F min	G	H	J	K	L	M	N	P	Q	R (±0.2)	S	T	U	(U)	V	W	X	Y
PWS06	203	164.5	162	118	30.17	5.5	M6 Depth 12	44	19.3	38.07	29.36	15	67.5	47.7	50.8	185	M10	11	103	138	47	60	45	55

■ Specifications

※Clamping force varies in clamping state for jaws and work-pieces. ※Air Consumption = Under Pressure 0.6MPa Plunger Stroke per 5mm
※Gripping dia./gripping range is with standard soft jaws.

Model \ Specifications	Plunger Stroke mm	Jaw Stroke (diameter) mm	Gripping Force kN(kgf)		Max. allowable pressure MPa(kgf/cm²)		Min. allowable pressure MPa(kgf/cm²)	Gripping range mm				Net Weight with Soft top jaws kg	Air consumption (Nℓ)
			Pneumatic at 0.6MPa (6kgf/cm²)	Hydraulic at 1.3MPa (6kgf/cm²)	Pneumatic	Hydraulic		external φ		Internal φ			
								Max.	Min.	Max.	Min.		
PWS06	11.1	7.7	19 (1937)	53 (5404)	0.7 (7)	1.3 (13)	0.2 (2)	120	13	160	70	24	0.54

■ Dimensional Drawing for actuated position (External Gripping)

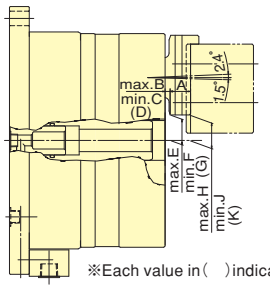

■ Dimensions for actuated position (External Gripping)

Model \ Dimensions	A	B	C	D	E	F	G	H	J	K
PWS06	15.50	4.96	3.05	3.80	20.06	18.89	19.33	20.70	18.48	19.33

※Each value in ( ) indicate that surface of chuck and Jaw mounting side is parallel.

■ Dimensional Drawing for actuated position (Internal Gripping)

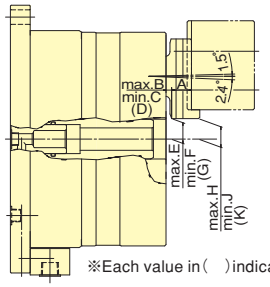

■ Dimensions for actuated position (Internal Gripping)

Model \ Dimensions	A	B	C	D	E	F	G	H	J	K
PWS06	15.03	5.59	3.43	4.27	16.28	15.08	15.53	17.17	14.52	15.53

※Each value in ( ) indicate that surface of chuck and Jaw mounting side is parallel.

WORK GRIPPER

内径プルロックワークグリッパ
PUES06

旋盤用チャックがM/C用に変身
シリンダ内蔵でコストダウン
オプションジョーの使用で把握範囲拡大

- ●ワーク内径を引込把握
  抜群の安定精度で仕上げ工程に最適
- ●シリンダ内蔵で導入コストダウン
  別途チャック作動用シリンダが不要
- ●機械標準コラム仕様で対応可能
  シリンダ内蔵で全高を低く抑えました
- ●NC円テーブルにスムーズ搭載
  ワークに合わせた最適な把握をご提案します
- ●オプションジョーの使用で把握範囲拡大

※配管回路にルブリケータを設けてください。

■ 寸法図

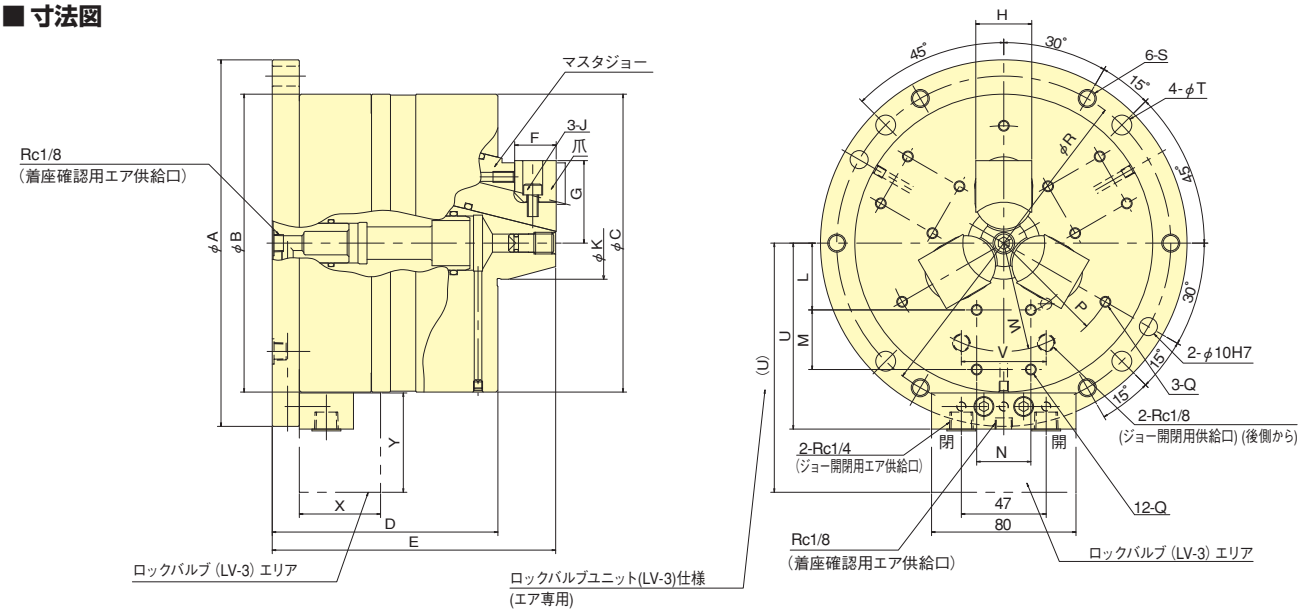

■ 寸法表

※(U),X,Yの寸法はLV-3(ロックバルブ)の寸法である。

型式＼寸法	A h7	B	C	D	E	F	G max.	G min.	H	J	K	L	M	N	P	Q	R (±0.2)	S	T	U	(U)	V	W	X	Y
PUES06	203	165	165	125	157	23	46.9	44.5	31	M6	40	37	33	30	65	M6 深11	185	M10	11	103	138	47	60	45	55

■ 仕様表

※把握力はジョーおよびワークの把握部状態により変化します。 ※空気消費量はプランジャストローク5mm当たり、圧力0.6MPa時

型式＼仕様	プランジャストローク mm	ジョーストローク(直径) mm	把握力 kN(kgf) エア圧力 0.6MPa (6kgf/cm²)	把握力 kN(kgf) 油圧力 1.3MPa (6kgf/cm²)	許容最大圧力 MPa(kgf/cm²) エア圧力	許容最大圧力 MPa(kgf/cm²) 油圧力	最低使用圧力 MPa(kgf/cm²)	把握範囲 mm 標準ジョー	把握範囲 mm オプションジョー	把握範囲 mm マスタジョー把握	質量 (標準ソフトジョー付) kg	空気消費量 (Nℓ)
PUES06	10	4.8	20 (2039)	57 (5812)	0.7 (7)	1.3 (13)	0.2 (2)	φ70~φ87	φ89~φ108	φ44~φ70	21	0.54

WORK GRIPPER

Internal Pull Lock Work Gripper

PUES06

Suitable for 3 to 5-Axis machines

Cost reduction achieved by built-in Cylinder

Wide gripping range with the use of optional jaws

- ●Pull back and clamping the inner diameter of work-pieces
  Suitable for finish machining with stationary machining accuracy.
- ●Cost reduction achieved by built-in Cylinder
  No need to introduce separated Cylinder for Chuck.
- ●Available on the standard column of machine
  Total height is reduced by built-in Cylinder.
- ●Wide gripping range with the use of optional jaw

※Provide a lubricater in the piping circuit.

■ Dimensional Drawings

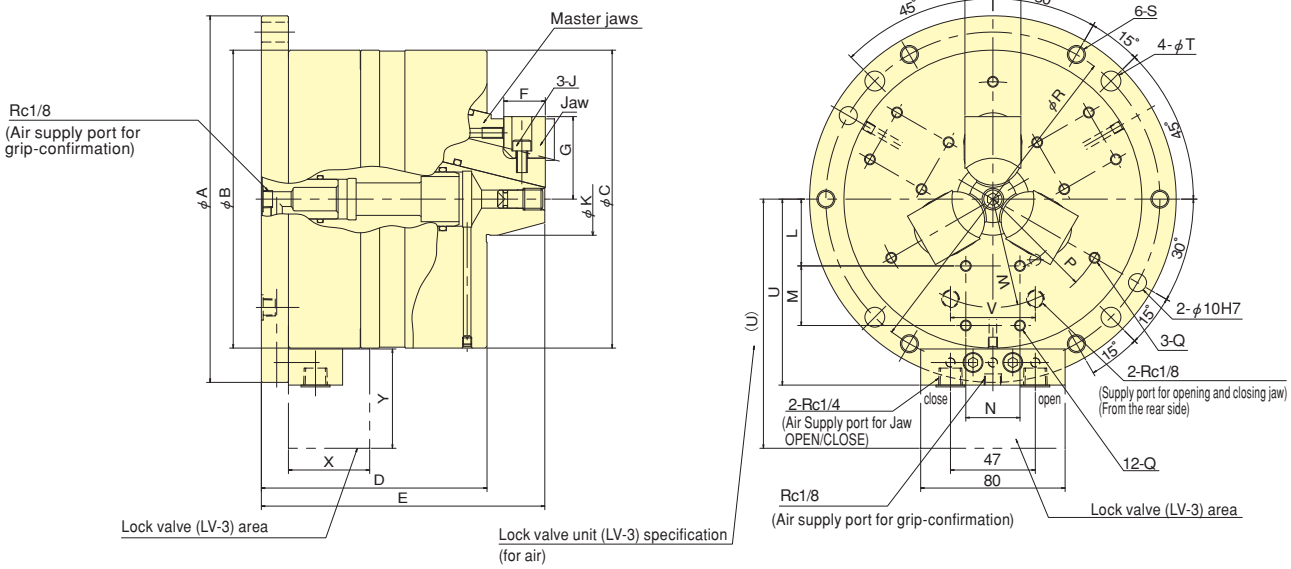

■ Dimensions

※The dimensions of (U)/X/Y marked are the size of LV-3(Lock-valve).

Model \ Dimensions	A h7	B	C	D	E	F	G max.	G min.	H	J	K	L	M	N	P	Q	R (±0.2)	S	T	U	(U)	V	W	X	Y
PUES06	203	165	165	125	157	23	46.9	44.5	31	M6	40	37	33	30	65	M6 Depth 11	185	M10	11	103	138	47	60	45	55

■ Specifications

※Clamping force varies in clamping state for jaws and work-pieces. ※Air Consumption = Under Pressure 0.6MPa Plunger Stroke per 5mm

Model \ Specifications	Plunger Stroke mm	Jaw Stroke (diameter) mm	Gripping Force kN(kgf) Pneumatic at 0.6MPa (6kgf/cm²)	Gripping Force kN(kgf) Hydraulic at 1.3MPa (6kgf/cm²)	Max. allowable pressure MPa(kgf/cm²) Pneumatic	Max. allowable pressure MPa(kgf/cm²) Hydraulic	Min. allowable pressure MPa(kgf/cm²)	Gripping range mm Standard jaws	Gripping range mm Option jaws	Gripping range mm Master jaws	Net Weight with Soft top jaws kg	Air consumption (Nℓ)
PUES06	10	4.8	20 (2039)	57 (5812)	0.7 (7)	1.3 (13)	0.2 (2)	φ70~φ87	φ89~φ108	φ44~φ70	21	0.54

WORK GRIPPER

プルロックワークグリッパ PLS series

引込みで安定把握
M/C関係のワークホールディングもKITAGAWA

- ●高精度、高把握力で安定した切削加工ができます
- ●着座確認に対応できるため、自動化に対応できます
- ●既存マルチプレートに組込んで多連仕様も可能です
- ●シリンダ内蔵、低床、省スペース設計により加工範囲が広がります

＊CE対応品

※配管回路にルブリケータを設けてください。

■ 寸法図

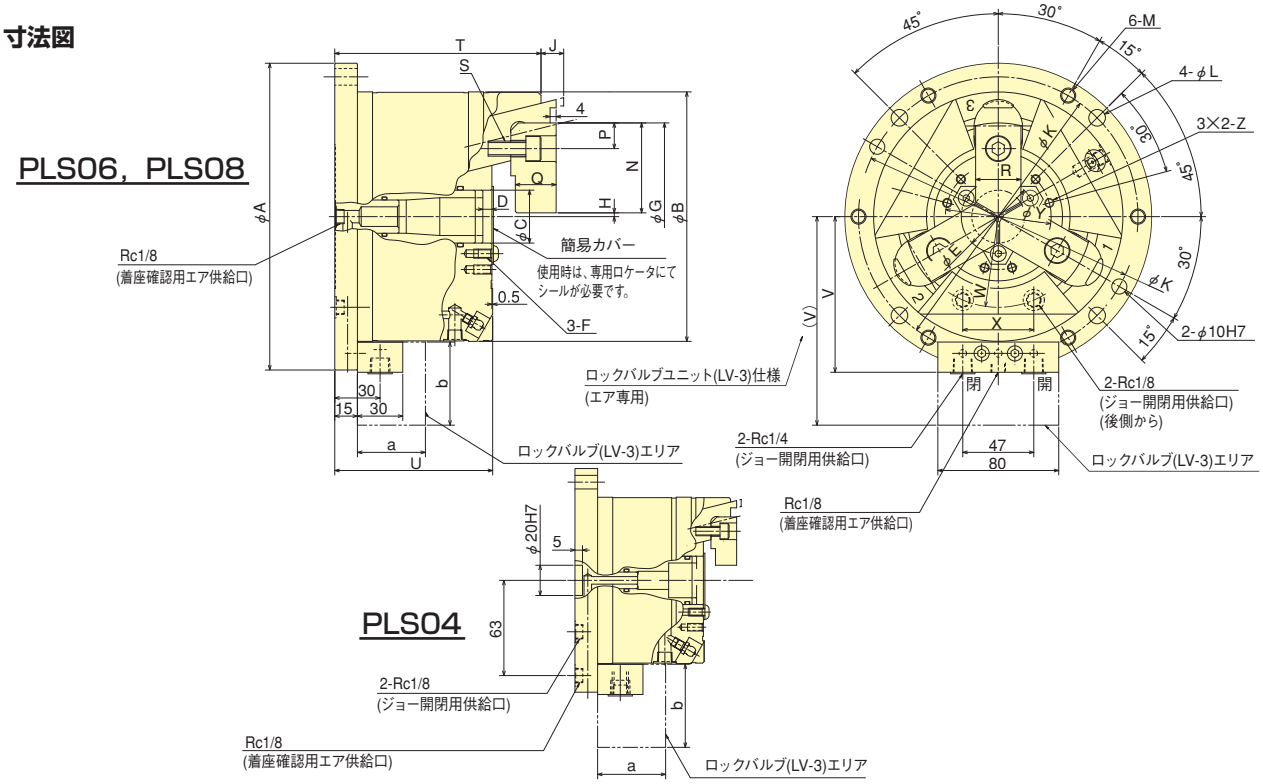

■ 寸法表

※(V), a, bの寸法はLV-3(ロックバルブ)の寸法である。

型式＼寸法	A (h7)	B($^{0}_{-0.1}$)	C($^{+0.01}_{0}$)	Dmin.	E	F	G(H6)	Hmax.	Hmin.	J max.	J min.	K (±0.2)	L	M	N
PLS04	148	110.1	32	4.5	42	M5 深 10	84	2.25	0.75	7	1	130	9	M 8	40.5
PLS06	203	165.1	35	6.0	49	M6 深 12	124	3.75	1.25	15	5	185	11	M10	59.5
PLS08	248	210.1	55	6.0	71	M6 深 12	154	3.75	1.25	17	7	230	11	M10	74.5

型式＼寸法	P	Q	R	S	T	U	V	(V)	W	X	Y	Z	a	b
PLS04	9.5	14	20	M 6	103	85.5	75.5	110.5	34	33	62	M5 深 10	45	55
PLS06	17	27	30	M10	136.5	104.5	103	138	60	47	70	M6 深 12	45	55
PLS08	20.5	31	35	M12	155.5	118.5	125.5	160.5	80	47	95	M6 深 12	45	55

■ 仕様表

※把握力はジョーおよびワークの把握部状態により変化します。　※空気消費量はプランジャストローク5mm当り、圧力0.6MPa時
※把握径/把握範囲は標準のソフトジョーを使用した場合。

型式＼仕様	プランジャストローク mm	ジョーストローク(直径) mm	把握力 kN(kgf) エア圧力 0.6MPa(6kgf/cm²)時 ソフトジョー使用時	把握力 エア圧力 0.6MPa(6kgf/cm²)時 焼入れジョー使用時	把握力 油圧力 1.3MPa(13kgf/cm²)時 ソフトジョー使用時	把握力 油圧力 1.3MPa(13kgf/cm²)時 焼入れジョー使用時	許容最大圧力 MPa(kgf/cm²) エア圧力	許容最大圧力 MPa(kgf/cm²) 油圧力	最低使用圧力 MPa(kgf/cm²)	把握径 mm Max.	把握径 mm Min.	質量(標準ソフトジョー付) kg	空気消費量 (Nℓ)
PLS04	6	3	6.7(683)	7.4(754)	16.0(1631)	17.4(1774)	0.7(7.0)	1.3(13.0)	0.2(2.0)	φ50	φ5	7.4	0.22
PLS06	10	5	18.5(1886)	22.0(2243)	40.0(4078)	45.0(4588)				φ69	φ8	18.0	0.54
PLS08	10	5	37.0(3772)	40.0(4078)	80.0(8157)	84.0(8565)				φ89	φ8	33.0	0.93

WORK GRIPPER

Pull Lock Work Gripper

PLS series

Pull Lock for steady gripping

Stable cutting is guaranteed through the high precision and exceptional gripping performance. Can be used as alternative to a fixture

- ●Stable cutting is performed by high precision and high gripping force
- ●Perfect for CNC machining applications, thanks to component detection feature
- ●Multiplate system also accommodates PLS Series gripper, allowing up to six grippers per station
- ●It's compact design, featuring an inbuilt cylinder allows for more space in the machining envelope

＊CE correspondence

※Provide a lubricater in the piping circuit.

■ Dimensional Drawings

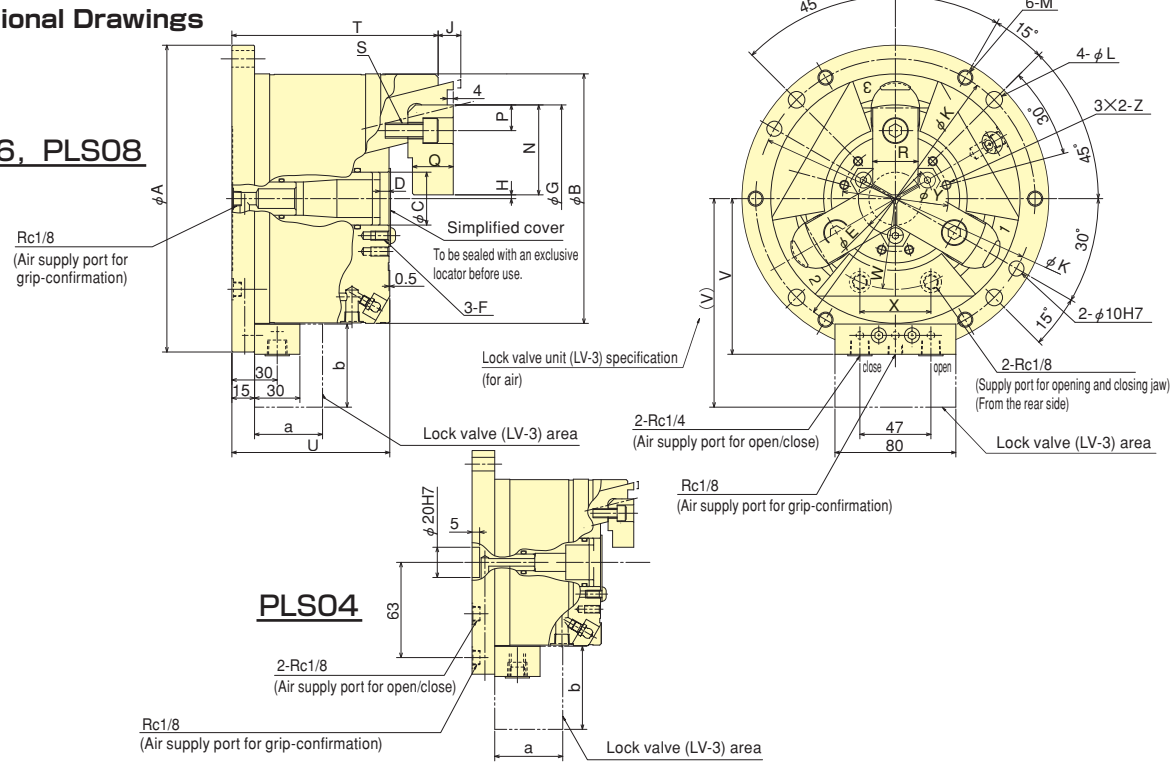

■ Dimensions

※The dimensions of a/b marked are the size of LV-3(Lock-valve).

Dimensions / Model	A (h7)	B($^{0}_{-0.1}$)	C($^{+0.01}_{0}$)	D min.	E	F	G(H6)	H max.	H min.	J max.	J min.	K (±0.2)	L	M	N
PLS04	148	110.1	32	4.5	42	M5 Depth 10	84	2.25	0.75	7	1	130	9	M 8	40.5
PLS06	203	165.1	35	6.0	49	M6 Depth 12	124	3.75	1.25	15	5	185	11	M10	59.5
PLS08	248	210.1	55	6.0	71	M6 Depth 12	154	3.75	1.25	17	7	230	11	M10	74.5

Dimensions / Model	P	Q	R	S	T	U	V	(V)	W	X	Y	Z	a	b
PLS04	9.5	14	20	M 6	103	85.5	75.5	110.5	34	33	62	M5 Depth 10	45	55
PLS06	17	27	30	M10	136.5	104.5	103	138	60	47	70	M6 Depth 12	45	55
PLS08	20.5	31	35	M12	155.5	118.5	125.5	160.5	80	47	95	M6 Depth 12	45	55

■ Specifications

※Clamping force varies in clamping state for jaws and work-pieces. ※Air Consumption = Under Pressure 0.6MPa Plunger Stroke per 5mm
※Gripping dia./gripping range is with standard soft jaws.

Specifications / Model	Plunger Stroke mm	Jaw Stroke (diameter) mm	Gripping Force kN(kgf) Pneumatic at 0.6MPa(6kgf/cm²) Use of soft jaw	Pneumatic at 0.6MPa(6kgf/cm²) Use of hardened jaw	Hydraulic at 1.3MPa(13kgf/cm²) Use of soft jaw	Hydraulic at 1.3MPa(13kgf/cm²) Use of hardened jaw	Max. allowable pressure MPa(kgf/cm²) Pneumatic	Max. allowable pressure MPa(kgf/cm²) Hydraulic	Min. allowable pressure MPa(kgf/cm²)	Gripping range mm Max.	Gripping range mm Min.	Net Weight with Soft top jaws kg	Air consumption (Nℓ)
PLS04	6	3	6.7(683)	7.4(754)	16.0(1631)	17.4(1774)	0.7(7.0)	1.3(13.0)	0.2(2.0)	φ50	φ5	7.4	0.22
PLS06	10	5	18.5(1886)	22.0(2243)	40.0(4078)	45.0(4588)				φ69	φ8	18.0	0.54
PLS08	10	5	37.0(3772)	40.0(4078)	80.0(8157)	84.0(8565)				φ89	φ8	33.0	0.93

WORK GRIPPER

ジグモジュール
JM200

異形ダイカストワークも確実把握
多種類のワークに対応する新しいクランプシステム

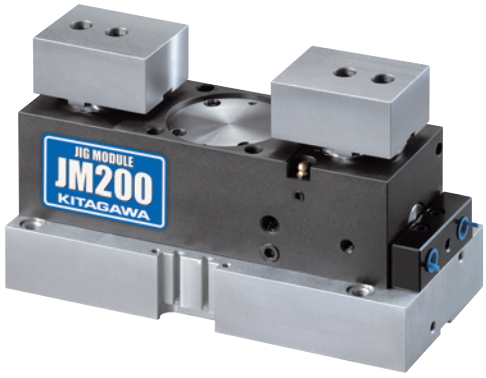

- ●ロックバルブ機構(オプション)が組込み可能のため、エアを切り離してもワークが保持できます
- ●センタリングとコンペセイティングの切換が出来ます
- ●フェースクランプ(端面把握)が可能です
- ●着座確認が可能な為、自動化に対応出来ます

3つの把握機能が1台で対応できます。

求心把握 **センタライジング**

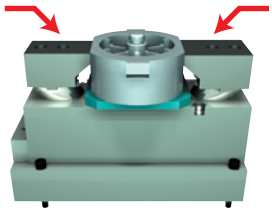

引き込みによる
外部把握

心補償把握 **コンペセイティング**

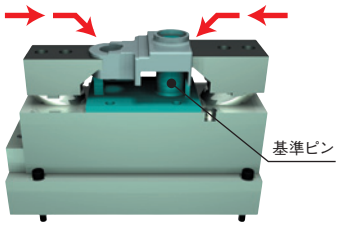

基準位置ピン&
引き込みによる把握

端面把握 **フェースクランプ**

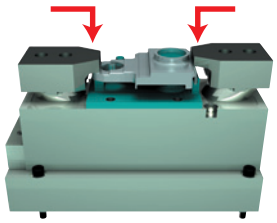

引き込みによる
端面把握

着座確認対応可能

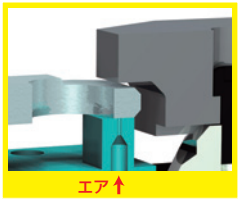

■寸法図

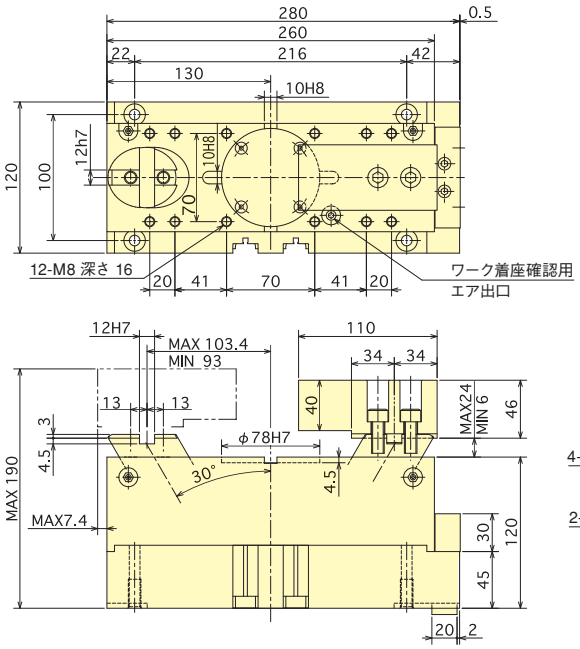

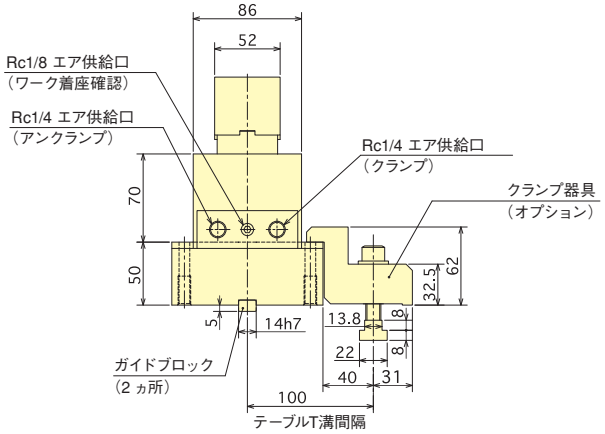

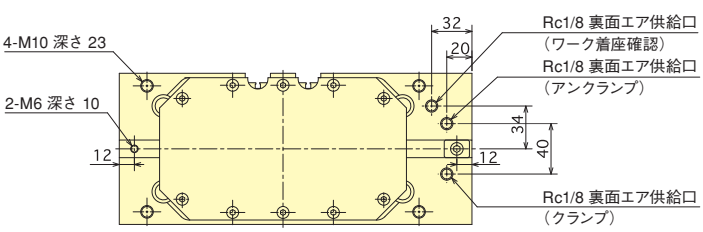

※本体取付用のクランプ金具はオプションとなります。

■仕様表

シリンダストローク mm	ジョーストローク mm		最大把握力 kN(kgf)		最低把握力 kN(kgf)		最大揺動量 mm		ワークサイズ mm		質量 kg	許容最大エア圧力 MPa(kgf/cm²)	最低使用エア圧力 MPa(kgf/cm²)
	センタリング・コンペ	フェースクランプ	センタリング・コンペ	フェースクランプ	センタリング・コンペ	フェースクランプ	センタリング・コンペ	フェースクランプ	センタリング・コンペ	フェースクランプ			
18	20.8	18	9.0(918)	5.5(561)	3.0(306)	1.8(184)	1.5	2.5	40~200	40~150	19.0	0.6(6.0)	0.2(2.0)

WORK GRIPPER

Jig Module
JM200

Securely grips a wide range of irregularly shaped components
New clamping system accommodates a variety of work-pieces

- Option of lock valve mechanism meaning that during machining work-pieces can be held without air line
- Centralizing or compensating is switchable
- Face grip (end grip) is possible
- Seating confirmation can be checked automatically

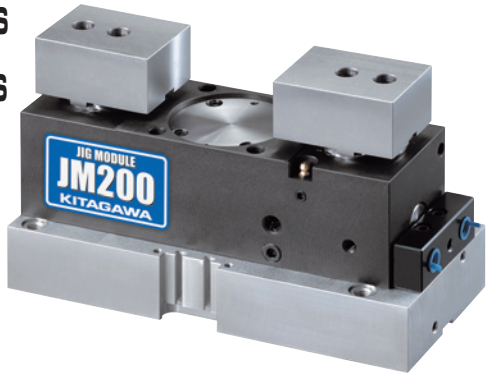

One unit is equipped with three gripping functions.

Centralizing Grip **Centralizing**

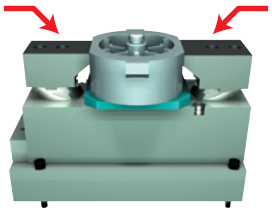

External gripping by pull down

Center compensation grip **Compensating**

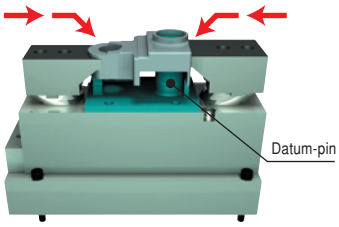

Compensating gripping using pin locators and pull down

End face grip **Face Grip**

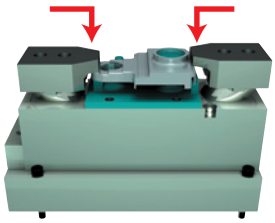

Face gripping by pull down

Seating confirmation can be checked

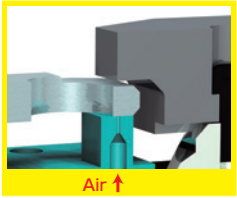

■ Dimensional Drawings

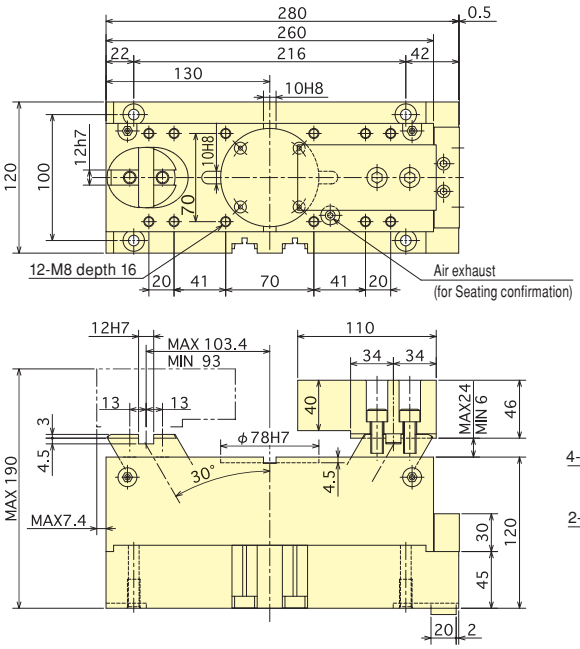

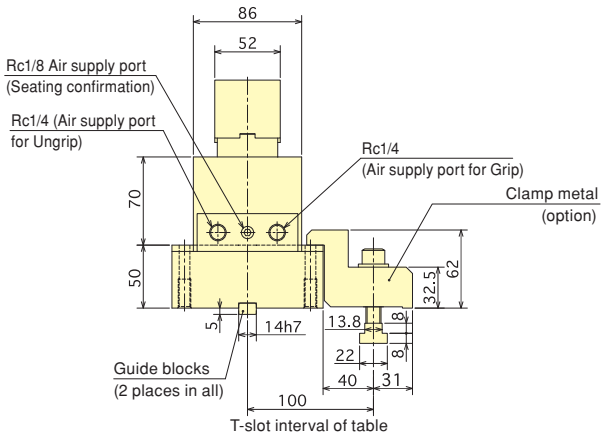

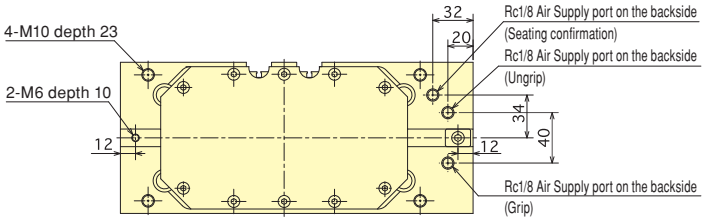

Note : Grip metals for mounting main part can be optionally offered.

■ Specifications

Cylinder Stroke mm	Jaw Stroke mm		Max. Gripping Force kN(kgf)		Min. Gripping Force kN(kgf)		Max. Oscillating amount mm		Work-piece size mm		Net Weight kg	Max. air pressure MPa(kgf/cm²)	Min. air pressure MPa(kgf/cm²)
	Centring/ Compensation	Face grip	Centring/ Compensation	Face grip	Centring/ Compensation	Face grip	Centring/ Compensation	Face grip	Centring/ Compensation	Face grip			
18	20.8	18	9.0(918)	5.5(561)	3.0(306)	1.8(184)	1.5	2.5	40~200	40~150	19.0	0.6(6.0)	0.2(2.0)

スクロールワークグリッパ

SC-S series

安心、安定、使い易い
ステーショナリスクロールチャック

- ●複数セッティングでも個々の位置設定は自在
- ●狭いスペースにもセッティング可能
- ●多様なワークに対応できる、爪分割式のソフトジョー仕様
- ●使い易い専用ハンドル付

2連設定の使用例

4連設定の使用例

■寸法図

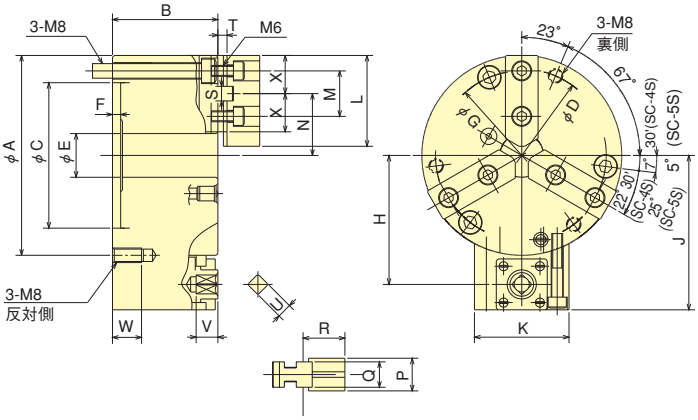

■仕様表 ※把握径/把握範囲は標準のソフトジョーを使用した場合。

型式＼仕様	最大静的把握力 kN(kgf)	許容ハンドルトルク N・m(kgf・m)	質量 kg	把握範囲 外径 φmm	把握範囲 内径 φmm
SC-4S	9.6(979)	27.5(2.8)	4.0	3～95	29～84
SC-5S	12.0(1224)	39.2(4.0)	5.3	3～110	33～100

■寸法表

型式＼寸法	A	B	C (H6)	D	E	F	G	H	J	K	L	M	Nmin	Nmax	P	Q	R	S	T	U	V	W	X
SC-4S	110	58	80	95	24	4.5	93	71	85	52	50	25	26	37	18	14	23	8	5	8	12	16	21
SC-5S	130	60	100	115	32	4.5	113	81	95	56	60	30	30	45	20	16	26	8	6	8	12	16	25

■ソフトジョー寸法図

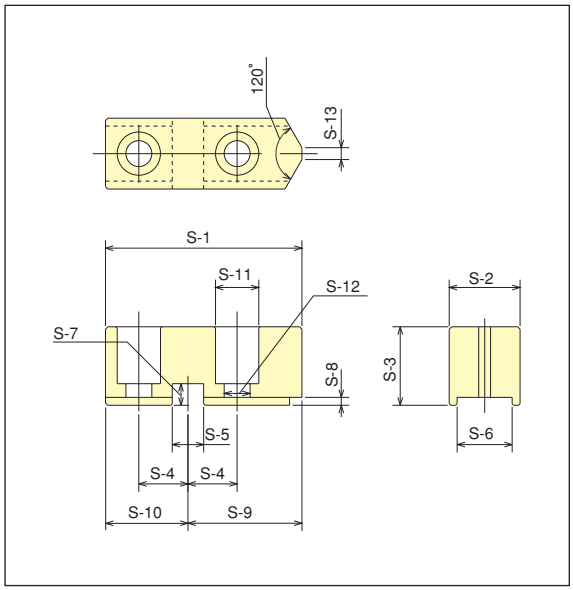

■ソフトジョー寸法表

型式＼寸法	チャックサイズ	S-1	S-2	S-3	S-4 ±0.1	S-5 +0.01 0	S-6 +0.05 +0.02
SBS04S	4	50	18	20	12.5	8	14
SBS05S	5	60	20	22	15	8	16

型式＼寸法	S-7	S-8	S-9	S-10	S-11	S-12	S-13
SBS04S	5.5	2	29	21	11	6.6	3
SBS05S	5.5	2	35	25	11	6.6	3

■ハンドル寸法図

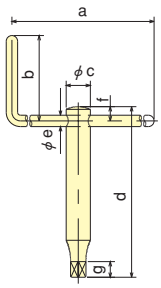

■ハンドル寸法表

型式＼寸法	a	b	c	d	e	f	g
SC-4S	130	60	17	120	8	10	11
SC-5S	150	60	20	130	10	12	11

WORK GRIPPER

Stationary Scroll Chuck

SC-S series

Durable, reliable and versatile Stationary scroll chuck

- ●Available on multiplate for easy fixture mounting
- ●Compact designed
- ●Soft jaw can be machined to adapt to a wide range of machine work-pieces
- ●Uses exclusive handle for clamping

2 chuck fixture sample

4 chuck fixture sample

■ Dimensional Drawings

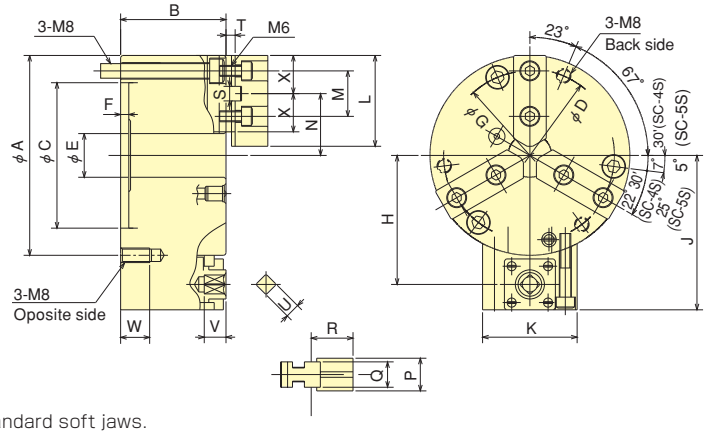

■ Specifications

※Gripping dia./gripping range is with standard soft jaws.

Specifications / Model	Max. Gripping Force kN(kgf)	Allowable handle torque N・m(kgf・m)	Net Weight kg	Gripping range external φmm	Gripping range internal φmm
SC-4S	9.6(979)	27.5(2.8)	4.0	3~95	29~84
SC-5S	12.0(1224)	39.2(4.0)	5.3	3~110	33~100

■ Dimensions

Dimensions / Model	A	B	C (H6)	D	E	F	G	H	J	K	L	M	Nmin	Nmax	P	Q	R	S	T	U	V	W	X
SC-4S	110	58	80	95	24	4.5	93	71	85	52	50	25	26	37	18	14	23	8	5	8	12	16	21
SC-5S	130	60	100	115	32	4.5	113	81	95	56	60	30	30	45	20	16	26	8	6	8	12	16	25

■ Dimensional Drawings for Soft Jaw

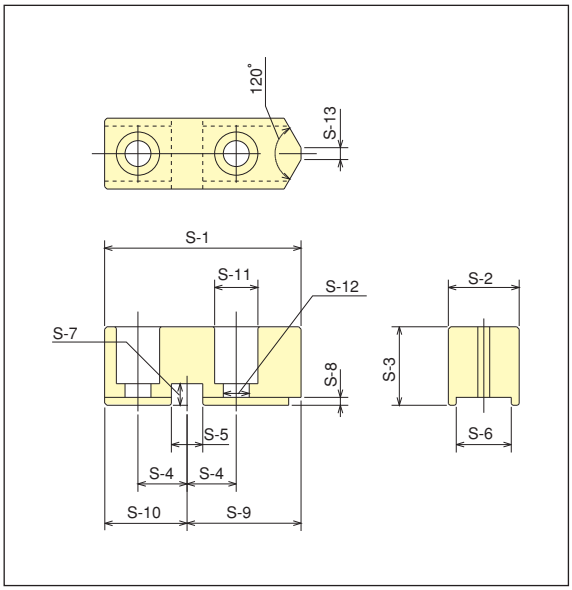

■ Dimensions for Soft Jaws

Dimensions / Model	chuck size	S-1	S-2	S-3	S-4 ±0.1	S-5 +0.01 0	S-6 +0.05 +0.02
SBS04S	4	50	18	20	12.5	8	14
SBS05S	5	60	20	22	15	8	16

Dimensions / Model	S-7	S-8	S-9	S-10	S-11	S-12	S-13
SBS04S	5.5	2	29	21	11	6.6	3
SBS05S	5.5	2	35	25	11	6.6	3

■ Dimensional Drawings for Handle

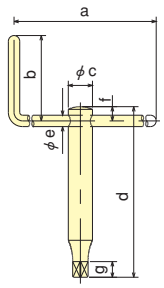

■ Dimensions for Handles

Dimensions / Model	a	b	c	d	e	f	g
SC-4S	130	60	17	120	8	10	11
SC-5S	150	60	20	130	10	12	11

オプション Option

LV-3

■ エアロックバルブユニット（エア専用）
Air Lock Valve Unit

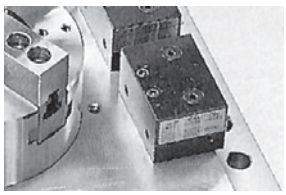

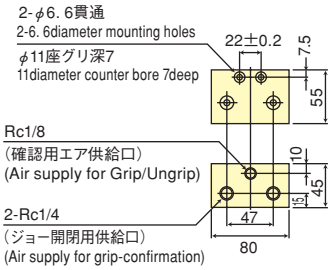

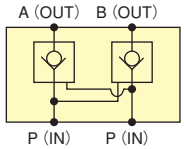

エア回路図
AIR DIAGRAM

AV-02F

■ エア手動切換弁
Original manual air valve

AV-02Fは空気配管をシンプルにする。
AV-02F allows air system to be simplified

※ワークグリッパ、マルチプレートに簡単に取付けできます。
※Valves can be easily mounted onto work gripper and multiplate.

最大許容圧力 Max. pressure	1MPa（10kgf/cm²）
操作角度 Lever movement	50°
接続口径 Connection port	Rc ¼

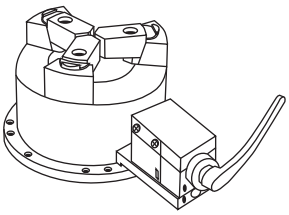

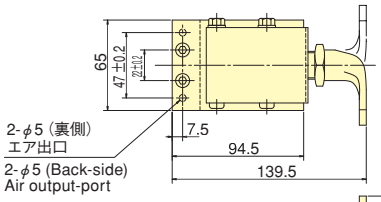

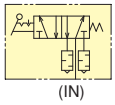

エア回路図
AIR DIAGRAM

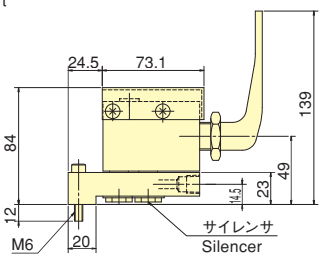

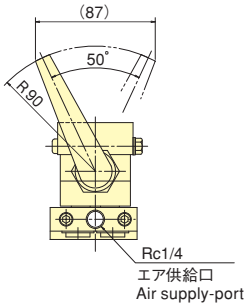

■ 取り付け図面（AV-02F） Mounting Drawing (by AV-02F)

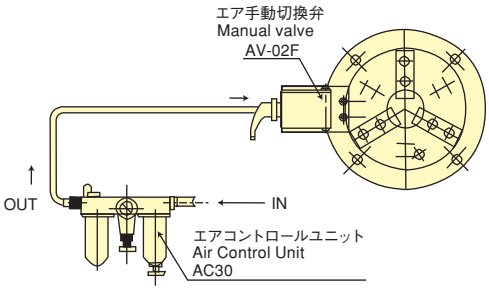

VH201-02

■ エア手動切換弁
Original manual air valve

最大許容圧力 Max. pressure	1MPa（10kgf/cm²）
操作角度 Lever movement	90°
接続口径 Connection port	Rc ¼

■ 取り付け図面（VH201-02）
Mounting Drawing (by VH201-02)

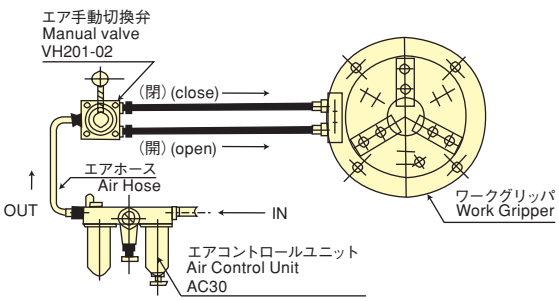

AC30

■ エアコントロールユニット
（潤滑装置付き）
Air Control Unit
(With Lubrication)

最大許容圧力 Max. pressure	1MPa（10kgf/cm²）
圧力設定範囲 Pressure setting range	0.05～0.85MPa（0.5～8.6kgf/cm²）
濾過精度 Filter mesh	5μm
最高使用温度 Max. temperature	60℃
接続口径 Connection port	Rc ¼

CHUCK

▶P.107~P.130

部品・その他
Jaws and Accessories

パワーチャック用ソフトジョー
Soft Jaws for Power Chuck
SJ series

※SJシリーズは従来型ソフトジョー SBシリーズのモデルチェンジ品であり、
SBシリーズと完全互換性があります。
ご不明な点がございましたら、弊社の担当営業員までお問い合わせください。

※SJ series is a model change type of existing SB series and it is fully compatible with SB series.
If you have any questions, please consult us.

型式表示 Description of Model

SJ06A1-80

- ジョーの全高を示す。 標準ジョーには表示はありません。
  Total jaw height. The height of standard jaw is not displayed.
- 1セットの数を表す。 - = 3ヶ(3ツ爪用) T = 2ヶ(2ツ爪用)Q = 4ヶ(4ツ爪用)
  Number of jaws for 1 set - = 3 pcs. (for 3 jaws) T = 2 pcs. (for 2 jaws) Q = 4 pcs. (for 4 jaws)
- セレーションピッチを表す。 1=1.5mm×60°、2=3mm×60°
  Serration pitch 1=1.5mm×60°, 2=3mm×60°
- 形状、特徴を表す。
  A = 山取りなし、B = 山取りあり、L = 軽量型、N = 新型
  C = ジョー取付ボルトピッチ区分(同チャック径で異なる場合)
  中空4" = 15mm、中空5" = 18mm 12" チャック = 38mm 15" チャック = 43mm
  D = DL用
  Form and characteristic
  A = Non cut of crest B = Cut of crest L = Light weight N = New type
  C = Bolt spacing classification (In case spacing is different at same chuck dia.)
  Hollow 4" = 15mm, hollow 5" = 18mm 12" chuck = 38mm 15" chuck = 43mm
  D = for DL series
- チャックサイズを表す。Chuck sizes
- パワーチャックソフトジョーを表す。Power chuck soft jaw

■ソフトジョー兼用表 Combination of Soft Jaws

標準爪型式 Standard jaw	高爪型式 High jaw	適応中実チャック型式 Adaptive closed centre chuck	適応中空チャック型式 Adaptive open centre chuck
SJ04B1	SJ04A1-036 SJ04A1-048	N-04、AS04、NL04、NRC04	
SJ04A1T	SJ04A1T048	NT04、AT04	
SJ04N1	SJ04N1-036 SJ04N1-048		B-204
SJ04N1T			BT204
SJ05B1	SJ05A1-038 SJ05A1-053	N-05	
SJ05A1T	SJ05A1T053	NT05	
SJ05N1	SJ05N1-038 SJ05N1-053		B-205
SJ05N1T			BT205
SJ06B1	SJ06A1-066	N-06、NL06、AS06、NRC06	BR06、BB206
SJ06A1T	SJ06A1T066	NT06、NLT06、AT06	
SJ06C1			UVE160K
SJ06D1		DL206	
SJ06L1A			BS306、B-206、HOH-206、BL206
SJ06L1T			BT206
SJ08B1	SJ08A1-056 SJ08A1-076	DL208、N-08、NL08、AS08、NRC08	BR08、BB208、BS308、B-208、HOH-208、BL208
SJ08B1Q	SJ08B1Q-76	HW-08	
SJ08A1T	SJ08A1T056 SJ08A1T076	NT08、NLT08、AT08	BT208
SJ10A1	SJ10A1-056 SJ10A1-080 SJ10A1-116	NL10、AS10、NRC10	
SJ10B1	SJ10A1-056 SJ10A1-080 SJ10A1-116	N-10	BR10、BB210、BS310、B-210、BL210、HOH-10K、UVE200K、UVE250K
SJ10A2Q	SJ10A2Q080	HW-10、HW-12	
SJ10A1T	SJ10A1T080	NT10、NLT10、AT10	BT210
SJ10D1		DL210	
SB12A1	SJ12A1-090	DL212、N-12、NL12	HOH-12K
SJ12C1			UVE315K
SJ12A1T	SJ12A1T090	NLT12	
SJ12N1	SJ12N1-090		BB212、B-212、BL212
SJ12N1T			BT212、BLT212
SJ15C1	SJ15C1-110		B-15、B-18、HOH-15K
SJ15A2			UVE400K
SJ15A2Q		HW-15	
SJ15N1	SJ15N1-110	N-15、N-18	B-215
SJ18A2	SJ18A2-110	N-21、N-24	B-21、B-24
SB06BB	SB06BB-040		QB306
SB08BB	SB08BB-056		QB308
SB10BB	SB10BB-060		QB310
SB12BB	SB12BB-070		QB312
SBW06		PW-06	
SBW08		PW-08	
SBW10		PW-10	
SBW12		PW-12	
SBW15		PW-15	

■標準ソフトジョー組合せ表
Combination Table for Standard Soft Jaws

チャック型式 Chuck	ソフトジョー型式 Soft jaw	取付ボルト Mounting bolt	チャック型式 Chuck	ソフトジョー型式 Soft jaw	取付ボルト Mounting bolt
BR06	SJ06B1	M10×25	NL04	SJ04B1	M8×22
BR08	SJ08B1	M12×30	NL06	SJ06B1	M10×30
BR10	SJ10B1	M12×30	NL08	SJ08B1	M10×35
			NL10	SJ10A1	M12×35
B-204	SJ04N1	M8×20	NL12	SB12A1	M14×45
B-205	SJ05N1	M8×20			
B-206	SJ06L1A	M10×25	NT04	SJ04A1T	M8×22
B-208	SJ08B1	M10×30	NT05	SJ05A1T	M8×22
B-210	SJ10B1	M12×30	NLT06	SJ06A1T	M10×30
B-212	SJ12N1	M16×40	NLT08	SJ08A1T	M12×35
B-215	SJ15N1	M20×55	NLT10	SJ10A1T	M12×35
			NLT12	SJ12A1T	M14×45
B-15	SJ15C1	M20×60			
B-18	SJ15C1	M20×60	HW-08	SJ08B1Q	M10×25
B-21	SJ18A2	M20×60	HW-10	SJ10A2Q	M12×35
B-24	SJ18A2	M20×60	HW-12	SJ10A2Q	M12×35
			HW-15	SJ15A2Q	M14×40
BB206	SJ06B1	M10×25			
BB208	SJ08B1	M12×30	UVE160K	SJ06C1	M12×30
BB210	SJ10B1	M12×30	UVE200K	SJ10B1	M12×30
BB212	SJ12N1	M16×35	UVE250K	SJ10B1	M12×30
			UVE315K	SJ12C1	M14×35
BS306	SJ06L1A	M10×25	UVE400K	SJ15A2	M20×45
BS308	SJ08B1	M10×30	UVE500AR	UVE500AR	M20×45
BS310	SJ10B1	M12×30			
			UB450K	UB450	
BL206	SJ06L1A	M10×25	UB560K	UB560K	
BL208	SJ08B1	M10×30	UB630K	UB710	
BL210	SJ10B1	M12×30	UB710K	UB710	
BL212	SJ12N1	M16×40			
			DL206	SJ06D1	M10×25
HOH-206	SJ06L1A	M10×25	DL208	SJ08B1	M12×30
HOH-208	SJ08B1	M10×30	DL210	SJ10D1	M14×40
HOH-10K	SJ10B1	M12×35	DL212	SB12A1	M14×40
HOH-12K	SB12A1	M12×30			
HOH-15K	SJ15C1	M20×55	PW-06	SBW06	M10×16
			PW-08	SBW08	M12×20
QB306	SB06BB	-	PW-10	SBW10	M16×25
QB308	SB08BB	-	PW-12	SBW12	M16×25
QB310	SB10BB	-	PW-15	SBW15	M20×30
QB312	SB12BB	-			
			AS04	SJ04B1	M8×22
BT204	SJ04N1T	M8×20	AS06	SJ06B1	M10×30
BT205	SJ05N1T	M8×20	AS08	SJ08B1	M10×35
BT206	SJ06L1T	M10×25	AS10	SJ10A1	M12×35
BT208	SJ08A1T	M12×30			
BT210	SJ10A1T	M12×30	AT04	SJ04A1T	M8×22
BT212	SJ12N1T	M16×40	AT06	SJ06A1T	M10×30
			AT08	SJ08A1T	M12×35
N-04	SJ04B1	M8×22	AT10	SJ10A1T	M12×35
N-05	SJ05B1	M8×22			
N-06	SJ06B1	M10×30	NRC04	SJ04B1	M8×22
N-08	SJ08B1	M10×35	NRC06	SJ06B1	M10×30
N-10	SJ10B1	M12×35	NRC08	SJ08B1	M10×35
N-12	SB12A1	M14×45	NRC10	SJ10B1	M12×35
N-15	SJ15N1	M20×55			
N-18	SJ15N1	M20×55			
N-21	SJ18A2	M20×60			
N-24	SJ18A2	M20×60			

■高爪適用表
Interchangeable High jaws with standard jaws

標準爪型式 Standard jaw	高爪型式 High jaw
SJ04C1	SJ04C1-036　SJ04C1-048
SJ04C1T	SJ04C1T048
SJ04B1	SJ04A1-036　SJ04A1-048
SJ04A1T	SJ04A1T048
SJ04N1	SJ04N1-036　SJ04N1-048
SJ05C1	SJ05C1-038　SJ05C1-053
SJ05C1T	SJ05C1T053
SJ05B1	SJ05A1-038　SJ05A1-053
SJ05A1T	SJ05A1T053
SJ05N1	SJ05N1-038　SJ05N1-053
SJ06B1	SJ06A1-066
SJ06A1T	SB06A1T066
SJ08B1	SJ08A1-056　SJ08A1-076
SJ08B1Q	SJ08B1Q-76
SJ08A1T	SJ08A1T056　SJ08A1T076
SJ10B1(A1)	SJ10A1-056　SJ10A1-080　SJ10A1-116
SJ10A2Q	SJ10A2Q080
SJ10A2	SB10A2-080
SJ10A1T	SJ10A1T080
SB12A1	SJ12A1-090
SJ12A1T	SJ12A1T090
SJ12N1	SJ12N1-090
SJ15A1	SJ15A1-110
SJ15C1	SJ15C1-110
SJ15N1	SJ15N1-110
SJ18A2	SJ18A2-110
SJ24A2	SJ24A2-130
SB06BB	SB06BB-040
SB08BB	SB08BB-056
SB10BB	SB10BB-060
SB12BB	SB12BB-070

参考図1　Ref. DWG. 1

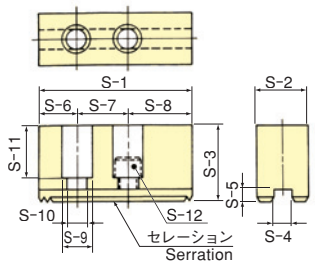

参考図2　Ref. DWG. 2

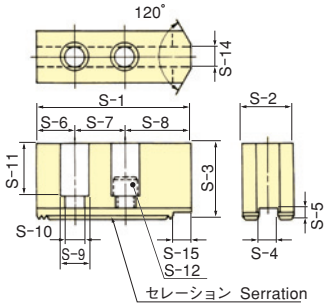

参考図3　Ref. DWG. 3

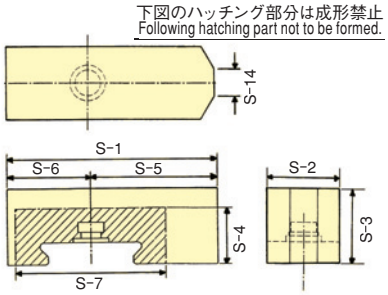

■ソフトジョー寸法表　Dimensions

ソフトジョー型式 Soft Jaw TYPE	S-1	S-2	S-3	S-4	S-5	S-6	S-7	S-8	S-9	S-10	S-11	S-12	S-14	S-15	セレーションピッチ Serration pitch	参考図 Ref. DWG.
SJ04C1	48	19	23	8	3	8	15	25	11	6.6	15	M6	6		1.5×60°	2
SJ04C1-036	48	19	36	8	3	8	15	25	11	6.6	28	M6			1.5×60°	1
SJ04C1-048	48	19	48	8	3	8	15	25	11	6.6	40	M6			1.5×60°	1
SJ04C1T	48	19	23	8	3	8	15	25	11	6.6	15	M6			1.5×60°	1
SJ04C1T048	48	19	48	8	3	8	15	25	11	6.6	40	M6			1.5×60°	1
SJ04B1	55	23	25	10	4	13	14	28	13.5	8.5	16	M8	3	13	1.5×60°	2
SJ04A1-036	55	23	36	10	4	13	14	28	13.5	8.5	27	M8			1.5×60°	1
SJ04A1-048	55	23	48	10	4	13	14	28	13.5	8.5	39	M8			1.5×60°	1
SJ04A1T	55	23	25	10	4	13	14	28	13.5	8.5	16	M8			1.5×60°	1
SJ04A1T048	55	23	48	10	4	13	14	28	13.5	8.5	39	M8			1.5×60°	1
SJ04N1	49.5	23	23	10	4	10	14	25.5	13.5	8.5	14.5	M8	4		1.5×60°	2
SJ04N1T	49.5	23	23	10	4	10	14	25.5	13.5	8.5	14.5	M8			1.5×60°	1
SJ04N1-036	49.5	23	36	10	4	10	14	25.5	13.5	8.5	27.5	M8			1.5×60°	1
SJ04N1-048	49.5	23	48	10	4	10	14	25.5	13.5	8.5	39.5	M8			1.5×60°	1
SJ05C1	57	23	31	10	3	10	18	29	13.5	8.5	22	M8	12		1.5×60°	2
SJ05C1-038	57	23	38	10	3	10	18	29	13.5	8.5	29	M8			1.5×60°	1
SJ05C1-053	57	23	53	10	3	10	18	29	13.5	8.5	44	M8			1.5×60°	1
SJ05C1T	57	23	31	10	3	10	18	29	13.5	8.5	22	M8			1.5×60°	1
SJ05C1T053	57	23	53	10	3	10	18	29	13.5	8.5	44	M8			1.5×60°	1
SJ05B1	62	23	27	10	4	14	19	29	13.5	8.5	18	M8	12	14	1.5×60°	2
SJ05A1-038	62	23	38	10	4	14	19	29	13.5	8.5	29	M8			1.5×60°	1
SJ05A1-053	62	23	53	10	4	14	19	29	13.5	8.5	44	M8			1.5×60°	1
SJ05A1T	62	23	27	10	4	14	19	29	13.5	8.5	18	M8			1.5×60°	1
SJ05A1T053	62	23	53	10	4	14	19	29	13.5	8.5	44	M8			1.5×60°	1
SJ05N1	54	23	25	10	4	12	14	28	13.5	8.5	16.5	M8	5		1.5×60°	2
SJ05N1T	54	23	25	10	4	12	14	28	13.5	8.5	16.5	M8			1.5×60°	1
SJ05N1-038	54	23	38	10	4	12	14	28	13.5	8.5	29.5	M8			1.5×60°	1
SJ05N1-053	54	23	53	10	4	12	14	28	13.5	8.5	44.5	M8			1.5×60°	1
SJ06B1	72	31	32	12	5	15	20	37	17	11	20	M10	12	15	1.5×60°	2
SJ06A1-066	72	31	66	12	5	15	20	37	17	11	54	M10			1.5×60°	1
SJ06A1T	72	31	32	12	5	15	20	37	17	11	20	M10			1.5×60°	1
SJ06A1T066	72	31	66	12	5	15	20	37	17	11	54	M10			1.5×60°	1
SJ06C1	76.5	40	37	14	5	15	25	36.5	19	13	22	M12			1.5×60°	1
SJ06D1	72	31	32	12	5	22	20	30	17	11	20	M10	6	15	1.5X60°	2
SJ06L1A	66	26	28	12	5	12	20	34	17	11	16	M10	5	12	1.5×60°	2
SJ06L1T	66	26	28	12	5	12	20	34	17	11	16	M10			1.5×60°	1
SJ08B1	95	35	38	14	5	24	25	46	19	13	23	M12	12	20	1.5×60°	2
SJ08A1-056	95	35	56	14	5	24	25	46	19	13	41	M12			1.5×60°	1
SJ08A1-076	95	35	76	14	5	24	25	46	19	13	61	M12			1.5×60°	1
SJ08B1Q	90	31	38	12	5	24	20	46	17	11	26	M10	16	24	1.5×60°	2
SJ08B1Q-76	90	31	76	12	5	24	20	46	17	11	64	M10	16	24	1.5×60°	2
SJ08A1T	95	35	38	14	5	24	25	46	19	13	23	M12			1.5×60°	1
SJ08A1T056	95	35	56	14	5	24	25	46	19	13	41	M12			1.5×60°	1
SJ08A1T076	95	35	76	14	5	24	25	46	19	13	61	M12			1.5×60°	1
UB450	165	62	66	25.5	8	37	43	85	32	21	43	M20			3.0×60°	1
UB560K	180	65	69.2	25.5	8	39.5	60	80.5	32	21	45.3	M20			3.0×60°	1
UB710	209.5	75	80	30	9	40	60	109.5	39	26	55	M24			3.0×60°	1

参考図4　Ref. DWG. 4

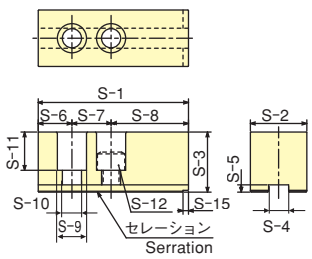

参考図5　Ref. DWG. 5

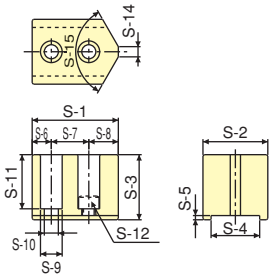

参考図1、2、4 セレーション部詳細
Ref. DWG. 1, 2, 4 Serration

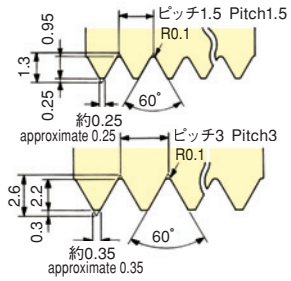

■ソフトジョー寸法表 Dimensions

ソフトジョー型式 Soft Jaw TYPE	S-1	S-2	S-3	S-4	S-5	S-6	S-7	S-8	S-9	S-10	S-11	S-12	S-14	S-15	セレーションピッチ Serration pitch	参考図 Ref. DWG.
SJ10B1	110	40	42	16	5	30	30	50	19	13	27	M12	15	20	1.5×60°	2
SJ10A1	110	40	42	16	5	30	30	50	19	13	27	M12			1.5×60°	1
SJ10A1-056	110	40	56	16	5	30	30	50	19	13	41	M12			1.5×60°	1
SJ10A1-080	110	40	80	16	5	30	30	50	19	13	65	M12			1.5×60°	1
SJ10A1-116	110	40	116	16	5	30	30	50	19	13	101	M12			1.5×60°	1
SJ10A2Q	110	40	42	16	6	30	30	50	19	13	26	M12			3.0×60°	1
SJ10A2Q080	110	40	80	16	6	30	30	50	19	13	64	M12			3.0×60°	1
SJ10A2	110	40	42	16	6	30	30	50	19	13	26	M12			3.0×60°	1
SB10A2-080	110	40	80	16	6	30	30	50	19	13	65	M12			3.0×60°	1
SJ10A1T	110	40	42	16	5	30	30	50	19	13	27	M12			1.5×60°	1
SJ10A1T080	110	40	80	16	5	30	30	50	19	13	65	M12			1.5×60°	1
SJ10D1	101.5	45	45	18	5	22.5	30	49	22	15	25	M14	15	17.5	1.5X60°	2
SB12A1	129	50	50	18	5	39	30	60	22	15	30	M14			1.5×60°	1
SJ12A1-090	129	50	90	18	5	39	30	60	22	15	70	M14			1.5×60°	1
SJ12C1	129	50	50	18	5	32	38	59	22	15	35	M14			1.5×60°	1
SJ12A1T	129	50	50	18	5	39	30	60	22	15	30	M14			1.5×60°	1
SJ12A1T090	129	50	90	18	5	39	30	60	22	15	70	M14			1.5×60°	1
SJ12N1	111	50	50	21	4	21	30	60	25	17	33	M16			1.5×60°	1
SJ12N1-090	111	50	90	21	4	21	30	60	25	17	73	M16			1.5×60°	1
SJ12N1T	111	50	50	21	4	21	30	60	25	17	33	M16		6	1.5×60°	1
SJ15C1	165	62	66	22	8	37	43	85	32	21	42	M20		6	1.5×60°	4
SJ15C1-110	165	62	110	22	8	37	43	85	32	21	86	M20			1.5×60°	4
SJ15A1	156	62	70	22	8	36	60	60	32	21	45	M20			1.5×60°	1
SJ15A1-110	156	62	110	22	8	36	60	60	32	21	85	M20			1.5×60°	1
SJ15A2	156	62	70	22	9	36	60	60	32	21	45	M20			3.0×60°	1
SJ15A2Q	129	50	50	18	6	32	38	59	22	15	34	M14		6	3.0×60°	1
SJ15C1T	165	62	66	22	8	37	43	85	32	21	42	M20			1.5×60°	4
SJ15N1	135	50	60	25.5	5	26	43	66	32	21	39	M20			1.5×60°	1
SJ15N1-110	135	50	110	25.5	5	26	43	66	32	21	89	M20			1.5×60°	1
UVE500AR	210	65	100	25	9	40	60	110	32	21	75	M20			3.0×60°	1
SJ18A2	180	65	70	25	9	40	60	80	32	21	45	M20			3.0×60°	1
SJ18A2-110	180	65	110	25	9	40	60	80	32	21	85	M20			3.0×60°	1
SJ24A2	210	75	90	25	9	40	80	90	32	21	65	M20			3.0×60°	1
SJ24A2-130	210	75	130	25	9	40	80	90	32	21	105	M20			3.0×60°	1
SB06BB	90	32	30	24	54	36	68						5			3
SB06BB-040	90	32	40	24	54	36	68						5			3
SB08BB	106	37	38	28	64	42	76						14			3
SB08BB-056	106	37	56	28	64	42	76						14			3
SB10BB	125	42	42	31	76	49	88						26			3
SB10BB-060	125	42	60	31	76	49	88						26			3
SB12BB	139	42	50	34	90	49	92						30			3
SB12BB-070	139	42	70	34	90	49	92						30			3
PW-06	67.5	50.8	51	38.07	3.3	15	29.36	23.14	17	11	42.4	M10	8	120°		5
PW-08	74	57	57.47	44.45	3.3	15	34.14	24.86	20	13.5	47	M12	41	90°		5
PW-10	89.5	70.1	70.2	57.1	3.3	19	44.45	26.05	25	17	59	M16				5
PW-12	108.5	70.1	70.2	57.1	3.3	19	44.45	45.05	25	17	59	M16				5
PW-15	140	76.2	76.5	66.62	3.3	23.9	53.98	62.12	32	21	61.2	M20				5

パワーチャック用ハードジョー
Hard Jaws for Power Chuck
HB series

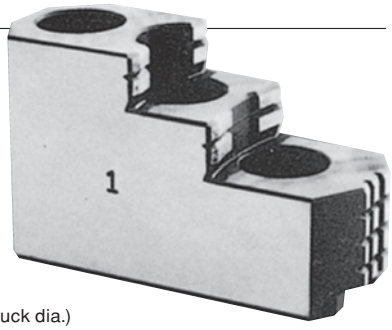

型式表示 Description of Model

HB06B1

- セレーションピッチを表す。Serration pitch
  1=1.5mm×60°、2=3mm×60°、3=1/16"×90°、4=3/32"×90°
- 形状、特徴を表す。
  A = 3段　B = 2段
  C = ジョー取付ボルトピッチ区分（同チャック径で異なる場合）
  U = UVE 用　N = New type（新型）
  Form and characteristic
  A = 3-step jaw　B = 2-step jaw
  C = Bolt spacing classification (In case spacing is different at same chuck dia.)
  U = for UVE　N = New type
- チャックサイズを表す。Chuck sizes
- パワーチャックハードジョーを表す。Power chuck hard jaw

■ハードジョー兼用表 Combination of Hard Jaws

ジョー型式 Hard Jaw TYPE	適応中実チャック型式 Adaptive closed centre chuck	適応中空チャック型式 Adaptive open centre chuck
HB04N1	N-04	B-204、B-205
HB05C1	N-05	
HB06A1	N-06、NL06	BR06、BB206、BS306、B-206、HOH-206、BL206
HB06B1	N-06、NL06	BR06、BB206、BS306、B-206、HOH-206、BL206
HB08A1	N-08、NL08	B-208、HOH-208、BL208
HB08B1		BR08、BB208、BS308
HB08N1		BR08、BB208
HB10A1	N-10、NL10	B-210、HOH-10K、BL210
HB10AA1		BR10、BB210、BS310
HB12B1	N-12、NL12	HOH-12K
HB12N1		BB212、B-212、BL212
HB15A1		HOH-15K、B-15、B-18
HB15N1	N-15、N-18、NV15、NV18	B-215
HB18B2	N-21、N-24、NV21、NV24、NV28、NV32、NV36、NV40	B-21、B-24
HB24B2		
HB06U1		UVE160K
HB08U1		UVE200K、UVE250K
HB12U1		UVE315K
HB16U2		UVE400K
HB18W2		UB450K

参考図1　Ref. DWG. 1

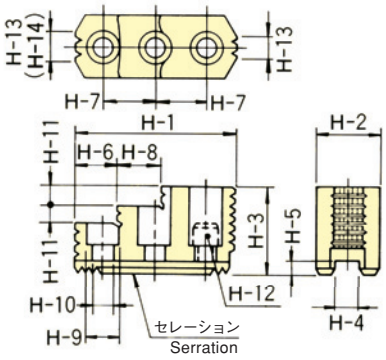

参考図2　Ref. DWG. 2

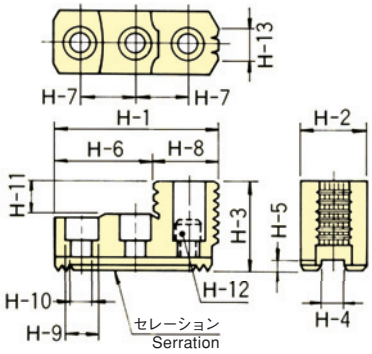

参考図3　Ref. DWG. 3

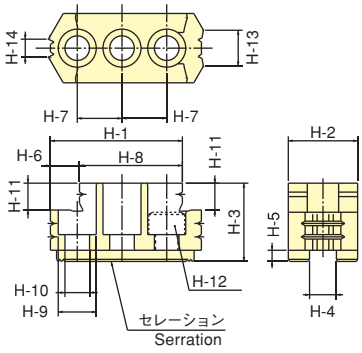

■ハードジョー寸法表 Dimensions

ジョー型式 Hard Jaw TYPE	H-1	H-2	H-3	H-4	H-5	H-6	H-7	H-8	H-9	H-10	H-11	H-12	H-13	H-14	セレーションピッチ Serration pitch	参考図 Ref. DWG.
HB04N1	53	23	27.5	10	4	30.5	14	22.5	13.5	8.5	10	M 8	6	–	1.5	2
HB05C1	61	23	30	10	4	7.5	19	53.5	13.5	8.5	12	M 8	6	–	1.5	2
HB06A1	66.6	31	36	12	5	40	20	26.6	17	11	12	M10	10	–	1.5	2
HB06B1	67.5	31	35	12	5	13	20	46	17	11	12	M10	16	10	1.5	3
HB08A1	86	35	51	14	5	31	25	18	19	13	12	M12	12	12	1.5	1
HB08B1	92	35	51	14	5	12	25	63	19	13	18	M12	11	11	1.5	3
HB08N1	88	35	51	14	5	36	25	14	19	13	12	M12	12	11	1.5	1
HB10A1	99.5	40	54	16	5	43	30	17	19	13	13	M12	15	15	1.5	1
HB10AA1	102.5	40	54	16	5	43	30	17	19	13	13	M12	15	15	1.5	1
HB12B1	97.5	50	55	18	5	64.5	30	33	22	15	20	M14	30	–	1.5	2
HB12N1	103	50	52	21	4	62.5	30	40.5	25	17	17	M16	30	–	1.5	2
HB15A1	149	62	86	22	8	63	43	34	32	21	20	M20	40	40	1.5	1
HB15N1	149	62	86	25.5	5	69	43	27	32	21	20	M20	43	38	1.5	1
HB18B2	159.5	80	90	25	9	104.5	50	55	32	21	40	M20	55	–	3.0	2
HB24B2	183.5	90	105	25	9	116.5	60	67	32	21	50	M20	76	–	3.0	2
HB06U1	69.5	35	48	14	5	34	19	18	19	13	12	M12	12	20	1.5	1
HB08U1	79.25	40	42	16	5	35.25	21	44	19	13	14	M12	12	–	1.5	2
HB12U1	107.25	45	50	18	5	56.75	30	50.5	22	15	20	M14	25	–	1.5	2
HB16U2	138.5	60	71	22	9	76.5	43	62	32	21	26	M20	35	–	3.0	2
HB18W2	155.5	60	85	25.5	9	79.5	43	24	32	21	20	M20	38	–	3.0	1

※HB06A1の爪形状は2段です。※The form of HB06A1 is 2-step jaw.

CHUCK Tナット T-nut

参考図1　Ref. DWG. 1

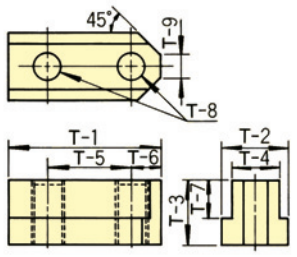

※T-8はソフトジョー取付ボルトサイズです。
※T-8 is the size of soft jaw mounting bolt.

参考図2　Ref. DWG. 2

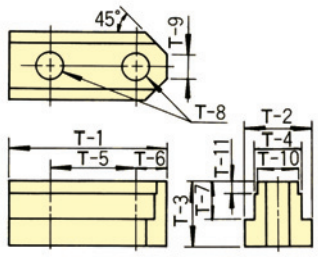

※T-8はソフトジョー取付ボルトサイズです。
※T-8 is the size of soft jaw mounting bolt.

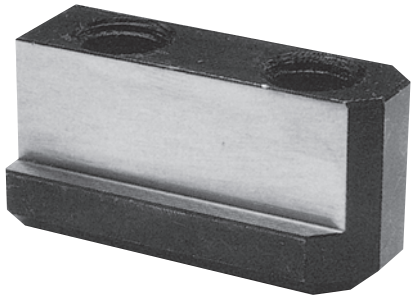

参考図3　Ref. DWG. 3

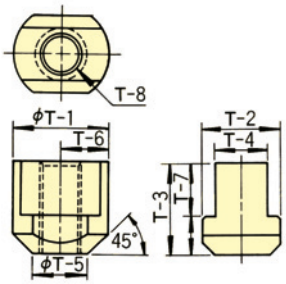

※T-8はソフトジョー取付ボルトサイズです。
※T-8 is the size of soft jaw mounting bolt.

参考図4　Ref. DWG. 4

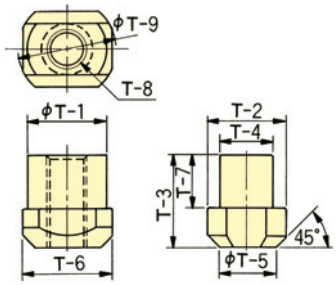

※T-8はソフトジョー取付ボルトサイズです。
※T-8 is the size of soft jaw mounting bolt.

参考図5　Ref. DWG. 5

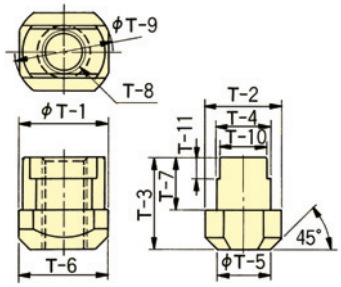

※T-8はソフトジョー取付ボルトサイズです。
※T-8 is the size of soft jaw mounting bolt.

※ご注文に際しては、チャック型式及びTナット寸法をご指示の上ご注文下さい。
※Please inform us of the chuck type and T-Nut dimensions before ordering.

■Tナット適応表、寸法表　Dimensions and Combination

T-1	T-2	T-3	T-4	T-5	T-6	T-7	T-8	T-9	T-10	T-11	適応チャック型式 Adaptive chuck		参考図 Ref. DWG.
26	14.5	15	10	14	6	9.5	M8	5	–	–		B-204、BT204、B-205、BT205	1
26	14.5	18	10	14	6	12.5	M8	5	–	–	N-04、NT04、NL04、AS04、AT04、NRC04		1
32	14.5	18	10	19	6	12.5	M8	6	–	–	N-05、NT05		1
36.5	17	18.5	12	20	8.25	11	M10	8	–	–	HW-08	BR06、BB206、B-206、BS306、BT206、HOH-206、BL206、BLT206	1
36.5	17	22.5	12	20	7.5	15	M10	8	–	–	N-06、NL06、NLT06、AS06、AT06、NRC06	BT06	1
46.5	20	20.5	14	25	10.5	12	M12	12	–	–		BR08、B-208、BB208、BS308、BT208、HOH-208、BL208、BLT208	1
48	20	25.5	14	25	11	16	M12	8	–	–	N-08、NL08、NLT08、AS08、AT08、NRC08	BT08、HOH-08K	1
51	22	21.5	16	30	11	13	M12	11	–	–		BR10、B-210、BB210、BS310、BT210、BL210、BLT210	1
55	22	25.5	16	30	11	16	M12	8	–	–	N-10、NL10、NLT10、AS10、AT10、NRC10、HW-10、HW-12	BT10、HOH-10K	1
56.25	29.5	22.75	21	30	12	11.25	M16	9.5	–	–		BB212	1
55.5	29.5	27.75	21	30	12	16.25	M16	13	–	–		B-212、BT212、BL212、BLT212	1
55.5	26.5	31	18	30	11.5	17.5	M14	12	–	–		HOH-12K	1
55.5	26.5	33.5	18	30	11.5	20	M14	12	–	–	N-12、NL12、NLT12	BT12	1
62.5	26.5	33.5	18	38	12	20	M14	12	–	–	HW-15		1
90	37.5	45	25	50	20	26	M20	16	–	–		B-21·24、ハードジョー用 For hard jaw	1
100	37.5	45	25	60	20	26	M20	16	–	–		B-21·24、ソフトジョー用 For soft jaw	1
80	33.5	40.5	24	43	17	24	M20	11	22	7.5		HOH-15K	2
80	33.5	45.5	24	43	17	29	M20	11	22	8.2		B-15、BT15、B-18	2
80	35	39.25	25.5	43	17	20.25	M20	14	–	–		B-215	1
42	35	39.25	25.5	25	–	20.25	M20	–	–	–	N-15、N-18		3
46	37.5	45	25	26.5	–	26	M20	–	–	–	N-21、N-24		3
19	22.5	23.5	14	19.5	19	15	M12	24.5	–	–	UVE160		4
19	22.5	24	16	19.5	19	15.5	M12	24.5	–	–	UVE200、UVE250		4
24	28.5	27.5	18	24	24	17	M14	32	–	–	UVE315		4
32	36	30.5	24	30	32	20	M20	40	22	8.5	UVE400		5
46	19.8	10.7	12.65	29.36	8.5	6	M10	–	–	–	PW-06		1
53.2	21.6	12.9	14.24	34.14	9.5	7.4	M12	–	–	–	PW-08		1
68.45	27.4	17	19	44.45	12	10	M16	–	–	–	PW-10、PW-12		1
32	36	29.5	25.5	32	32	19	M20	42	–	–	UB450K、UB560K		4
–	44	44	30	32	36	26	M24	52	–	–	UB630K、UB710K		4

■Tナット-Plus適応表、寸法表　Tnut-Plus Dimensions and Combination

型式 Model	T-1	T-2	T-3	T-4	T-5	T-6	T-7	T-8	T-9	適応チャック型式 Adaptive chuck	参考図 Ref. DWG.
TN06PLUS	36.5	17.5	19	12	20	8.25	11.5	M10	9	BR06	1
TN08PLUS	46.5	20.5	21	14	25	10.5	12.5	M12	12	BR08	1
TN10PLUS	52	22.5	22	16	30	11	13.5	M12	11	BR10	1

Tnut-Plus

スクロールチャック用ハードジョー
Hard Jaws for Scroll Chuck
HBS series

CHUCK

型式表示 Description of Model

HBS06C

- 使用チャック型式を表す。 Chuck type C=JN
- チャックサイズを表す。 Chuck sizes
- スクロールチャックハードジョーを表す。 Hard jaw of scroll chuck

■ハードジョー兼用表 Combination Table for Hard Jaws

ハードジョー型式 Hard jaw type	適応チャック型式 Adaptive chuck model
HBS06C	JN06T、JN06RA5
HBS07C	JN07T、JN07RA5、JN08RA6
HBS09C	JN09T、JN09RA6
HBS10C	JN10T、JN10RA6（8）
HBS12C	JN12T、JN12RA6（8）

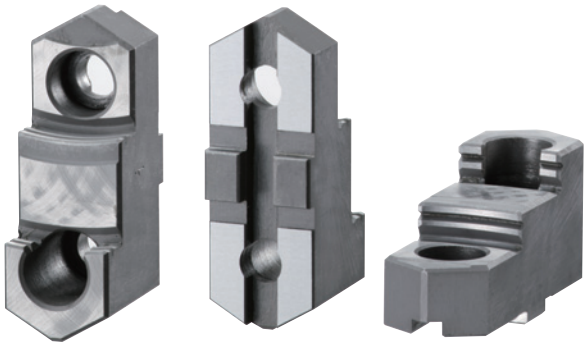

■寸法図 Dimensional Drawings

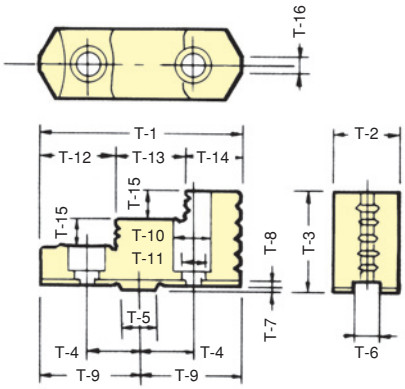

■寸法表 Dimensions

型式 TYPE	チャックサイズ Chuck size	T-1	T-2	T-3	T-4	T-5	T-6	T-7	T-8	T-9	T-10	T-11	T-12	T-13	T-14	T-15	T-16	取付ボルト Mounting bolt
HBS06C	6	68	26	37	$19.05^{\pm0.1}$	$12.68^{+0.008}_{-0.003}$	$7.94^{+0.05}_{0}$	3	3.5	34	14	8.5	26	21.5	20.5	8.5	2	M８×20
HBS07C	7	80	28	40	$22.225^{\pm0.1}$	$12.68^{+0.008}_{-0.003}$	$7.94^{+0.05}_{0}$	3	3.5	40	17	11	30.5	26	23.5	9.5	2	M10×20
HBS09C	9	90	32	48	$26.99^{\pm0.1}$	$19.03^{+0.009}_{-0.004}$	$12.7^{+0.05}_{0}$	3	3.5	45	19	13	34	30	26	12	3	M12×25
HBS10C	10	100	35	52	$26.99^{\pm0.1}$	$19.03^{+0.009}_{-0.004}$	$12.7^{+0.05}_{0}$	3	3.5	50	19	13	38	32	30	14	3	M12×25
HBS12C	12	115	40	54	$31.75^{\pm0.1}$	$19.03^{+0.009}_{-0.004}$	$12.7^{+0.05}_{0}$	3	3.5	57.5	19	13	46	35	34	15	4	M12×25

CHUCK

スクロールチャック用ソフトジョー
Soft Jaws for Scroll Chuck
SBS series

型式表示 Description of Model

SBS06

- 06：チャックサイズを表す。 Chuck sizes
- SBS：スクロールチャックソフトジョーを表す。 Soft jaw of scroll chuck

■ソフトジョー兼用表 Combination Table for Soft Jaws

ソフトジョー型式 Soft jaw type	適応チャック型式 Adaptive chuck model
SBS03	SC-3F
SBS04	SC-4F
SBS05	SC-5F
SBS06	JN06T、JN06RA5
SBS07	JN07T、JN07RA5、JN08RA6、JT07
SBS09	JN09T、JN09RA6、JT09
SBS10	JN10T、JN10RA6(8)
SBS12	JN12T、JN12RA6(8)

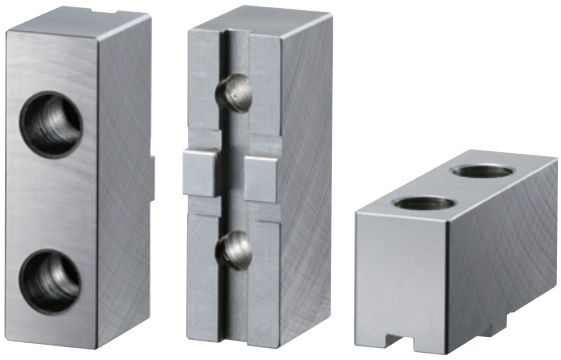

■寸法図 Dimensional Drawings

SBS03、SBS04、SBS05

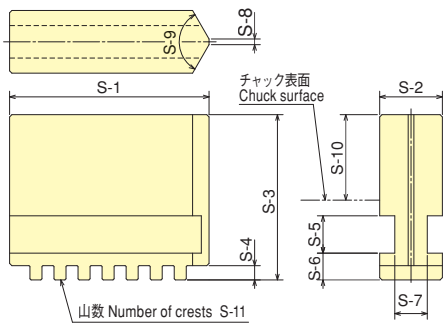

SBS06、SBS07、SBS09、SBS10、SBS12

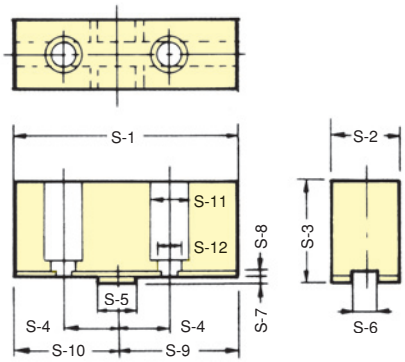

■寸法表 Dimensions

型式 TYPE	チャックサイズ Chuck size	S-1	S-2	S-3	S-4	S-5	S-6	S-7	S-8	S-9	S-10	S-11	S-12	取付ボルト Mounting bolt
SBS03	3	35	11	29	2.5	6.55	4.7	5.7	1	120°	15	7		
SBS04	4	42	14	34.5	3.5	6.55	6.2	7.2	1.5	120°	18	7		
SBS05	5	50	16	40	4	8.2	7.7	7.2	1.5	120°	20	7		
SBS06	6	75	26	38	$19.05^{\pm0.1}$	$12.68^{+0.008}_{-0.003}$	$7.94^{+0.05}_{0}$	3	3.5	41	34	14	8.5	M 8 ×20
SBS07	7	88	28	41	$22.225^{\pm0.1}$	$12.68^{+0.008}_{-0.003}$	$7.94^{+0.05}_{0}$	3	3.5	48	40	17	11	M10×20
SBS09	9	100	32	48	$26.99^{\pm0.1}$	$19.03^{+0.009}_{-0.004}$	$12.7^{+0.05}_{0}$	3	3.5	55	45	19	13	M12×25
SBS10	10	110	35	52	$26.99^{\pm0.1}$	$19.03^{+0.009}_{-0.004}$	$12.7^{+0.05}_{0}$	3	3.5	60	50	19	13	M12×25
SBS12	12	125	40	54	$31.75^{\pm0.1}$	$19.03^{+0.009}_{-0.004}$	$12.7^{+0.05}_{0}$	3	3.5	67.5	57.5	19	13	M12×25

CHUCK バックプレート Back Plate

■バックプレート適合表 Back Plate Acceptable table

型式 Model	チャックサイズ Chuck Size	主軸端形状 Spindle Nose				
		A2-5	A2-6	A2-8	A2-11	A2-15 (旧JIS) (Former JIS)
BR	6	CBB-06A05	CB-06A06	–	–	–
	8	CBB-08A05	61P363755	CB-08A08	–	–
	10	–	CB-10A06	CB-10A08	–	–
B-200 QB300	6	CB-06A05	CB-06A06			
	8	CB-08A05	CB-08A06	CB-08A08		
	10		CB-10A06	CB-10A08	CB-10A11	
	12			CB-10A08	CB-10A11	
	15		61P393994	CB-15A08	CB-15A11	CB-15A15
B	15		61P393994	CB-15A08	CB-15A11	CB-15A15
	18			CB-18A08	CB-18A11	CN-21A15
	21				CB-21A11	CB-21A15
	24				CB-21A11	CB-21A15
BB200	6	CBB-06A05	CBB-06A06			
	8	CBB-08A05	61P363755	CBB-08A08		
	10		CB-10A06	CB-10A08		
	12		61P393994	CB-15A08	61Q349363	
BS300	6	61P363754				
	8	61P371952	61P363755			
	10		61P363757	61P363756		
BL200	6	CB-06A05	CB-06A06			
	8		CB-08A06	CB-08A08		
	10		CB-10A06	CB-10A08	CB-10A11	
	12		CB-10A06	CB-10A08	CB-10A11	
QJR	7	CB-06A05	CB-06A06			
	8	CB-08A05	CB-08A06	CB-08A08		
	10		CB-10A06	CB-10A08	CB-10A11	
	12			CB-10A08	CB-10A11	
BT200	6	CBT06A05	CBT06A06			
	8	CBT08A05	CBT08A06	CBT08A08		
	10		CBT10A06	CBT10A08	CBT10A11	
	12		CBT10A06	CBT10A08	CBT10A11	
BLT200	6	CBT06A05	CBT06A06			
	8		CBT08A06	CBT08A08		
	10		CBT10A06	CBT10A08	CBT10A11	
	12			CBT10A08	CBT10A11	
BBT200	6	CBBT06A05				
	8	CBBT08A05	CBBT08A06			
	10		CBT10A06	CBT10A08		
	12			CBT15A08		
N	6	CB-06A05	CB-06A06			
	8	CB-08A05	CB-08A06	61Q327856		
	10		CN-10A06	CB-10A08	CB-10A11	
	12		CN-10A06	CB-10A08	CB-10A11	
	15			CN-15A08	CB-15A11	
	18			CN-15A08	CB-15A11	
	21			CN-21A08	CN-21A11	CB-21A15
	24				CN-21A11	CB-21A15
NL	6	CB-06A05	CB-06A06			
	8		CB-08A06	CB-08A08		
	10		CN-10A06	CB-10A08		
	12		CN-10A06	CB-10A08	CB-10A11	
	18			CN-15A08	CB-15A11	
ML	6	CB-06A05	CB-06A06			
	8	CB-08A05	CB-08A06	CB-08A08		
NT	15			CBT15A08	CBT15A11	
NLT	6	CBT06A05	CBT06A06			
	8		CBT08A06	CBT08A08		
	10		CNT10A06	CBT10A08	CBT10A11	
	12		CNT10A06	CBT10A08	CBT10A11	
MLT MLV	6	CBT06A05	CBT06A06			
	8	CBT08A05	CBT08A06	CBT08A08		
HW	8	61P342469	61Q341375	61Q382381		
	10		61Q330007	61P344050		
	12		61Q330007	61P344050		
	15			61Q379169	61Q308602	

CHUCK カバーフタ Cover Cap

■寸法図 Dimensional Drawings

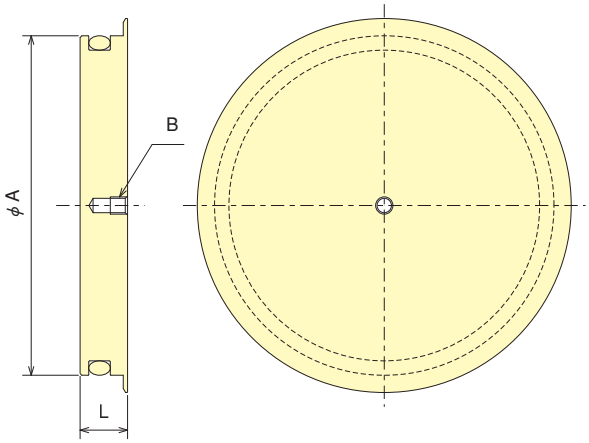

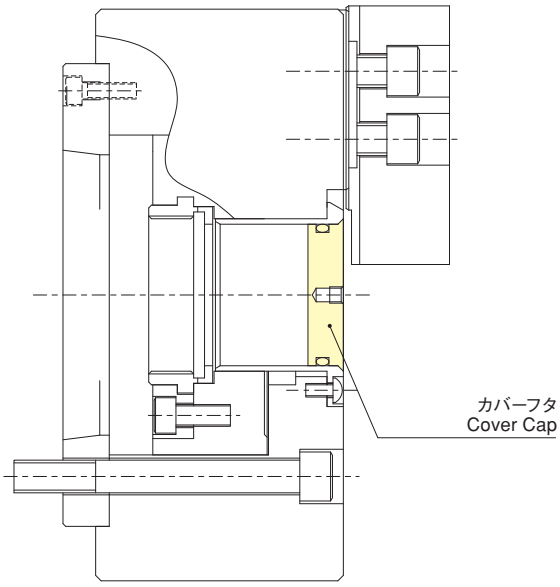

■寸法表 Dimensions

チャック型式 Chuck Model	寸法 Dimension A	L	B	Oリング O-ring
BR06	53	13	M6	P46
BR08	66	15	M6	P56
BR10	81	15	M6	P71
B-15	117.5	16.5	–	P105
B-18	117.5	15	M6	P105
B-21	140	15	M6	P130
B-24	165	15	M6	G155
B-204	26	9	M5	P22
B-205	33	12	M5	P26
B-206	45	13	M6	P38
B-206	46	13	M6	P40
B-208	52	13	M6	P46
B-208	53	13	M6	P46
B-210	75	15	M6	P65
B-210	77	15	M6	P67
B-212	91	15	M6	P80
B-215	100	17	M6	P90
BB206	53	13	M6	P46
BB208	66	15	M6	P56
BB210	81	15	M6	P71
BB212	106	15	M6	P95
BL206	28	12	M5	P22A
BL208	45	13	M6	P38
BL210	53	13	M6	P46
BL212	63	15	M6	P53
BS306	45	13	M6	P38
BS308	52	13	M6	P46
BS310	75	15	M6	P65

チャック型式によりサイズの異なるものが存在します。
ご注文の際にはA寸法をご確認の上、ご注文をお願いします。

The size may vary as per Chuck models. Check "A" dimension when the order is placed.

CHUCK

チャックグリース
Chuck Grease Pro

チャック把握力が1.5倍に（一般グリース比）
寿命は約3倍に（一般グリース比）

●人の健康や生態系への配慮

「PRTR法」(特定化学物質の環境への排出量の把握等及び管理の改善の促進に関する法律)に該当しない。

●把握力の低下率が小さい

B-206チャックにおける当社比(図2参照)。

●黒色グリースから白色グリースへ進化

黒色の「汚れる」「汚い」といったイメージから脱却。

●多様な商品形態をご用意

18kgペール缶、1kg缶、400gジャバラ、400gカートリッジの4タイプ。

CHUCK GREASE PROは、KITAGAWAの豊富な経験と実績に基づき、チャック専用グリースとして厳選した特殊グリースです。
良好な潤滑性は、チャックの把握力維持、精度維持等チャック性能を最大限に発揮します。また、安全性を向上し、寿命も延長します。

CHUCK GREASE PRO

図1　グリースによる把握力比較

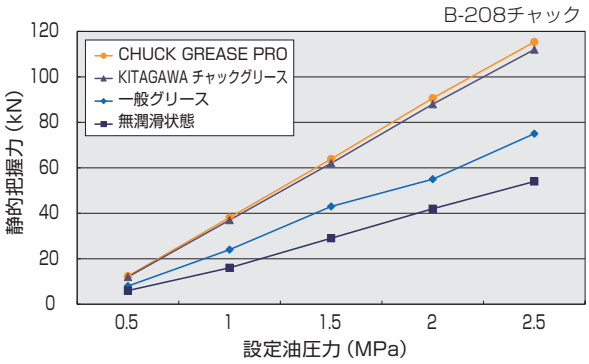

図2　グリースによる把握力低下の比較

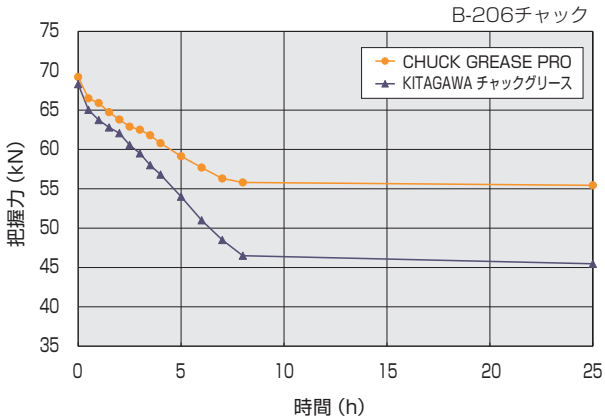

※グリースの性能を提示するためのグラフであり、チャックの使用条件を保証するものではありません。
チャックの使用条件は、チャックの仕様表をご参照下さい。

■使用方法

一般のグリースと同様、チャックの取扱説明書をご参考に、市販のグリースガンで給油して下さい。

■代表特性

色		淡黄色～黄色ペースト状
密　度　g／cm³		1.12
使用温度範囲 °F (℃)		18～300（−28～149）
摩擦係数		0.06～0.1（LFW-1　回転往復試験機による）
NLGI稠度		#2
JIS K-2220に準ずる稠度	混和　60回	265−295

CHUCK

Chuck Grease

Chuck Grease Pro

Chuck Gripping Force 1.5 times
(Compared to Standard Grease)

Service Life 3 times
(Compared to Standard Grease)

- Conforms to international standards for health, safety and the environment
- Loss of grip over time is reduced
  Refer to graph below for B206 chuck.
- White grease is cleaner and reduces contamination
- Various sizes available; 18kg can, 1kg can, 400g bellows and 400g cartridge

Chuck Grease Pro has been specially developed by Kitagawa by utilising long term experience in many applications.
The use of Chuck Grease Pro will extend life, increase gripping force and improve safety.

CHUCK GREASE PRO

Fig.1 Gripping force check by grease

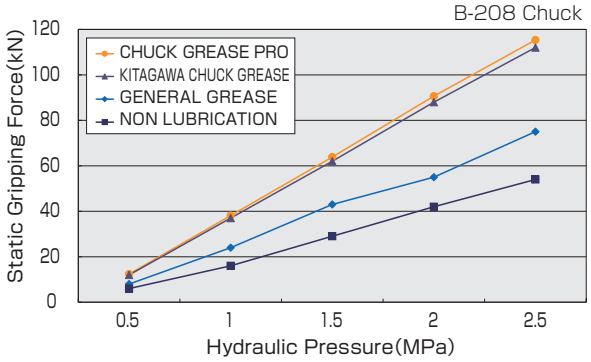

Fig.2 Grease Check Test

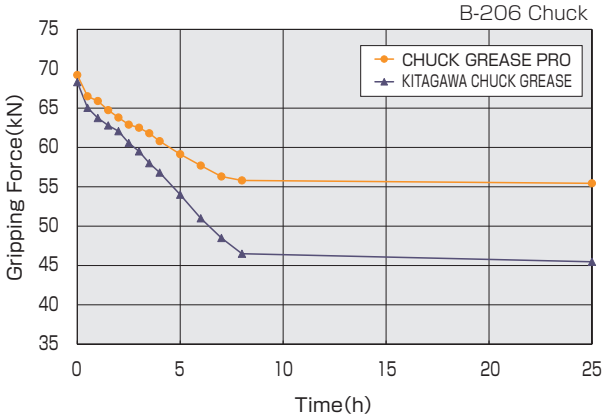

※The graphs show the grease performance, not the condition of using Chuck.
Please refer to Chuck specification table for the condition of Chuck.

■ Using method

Grease the chuck with a commercial grease gun according to the instruction manual of the chuck as well as general grease.

■ Features

Color		Lemon yellow ～ yellow paste form
Density g／cm³		1.12
Temperature range °F (℃)		18～300 (−28～149)
Friction factor		0.06～0.1 (by LFW-1 Rotary Reciprocating Test Machine)
NLGI Consistency		#2
JIS K-2220 PS consistency	Mixing 60 times	265−295

CHUCK チャックグリース Chuck Grease グリースニップル Grease Nipple

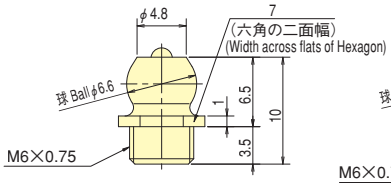

61S403879

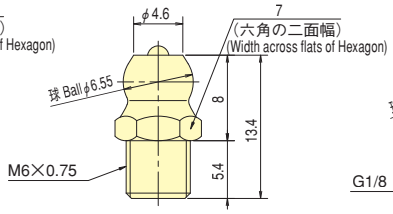

A M6 細目 Fine screw thread
(M6×0.75)

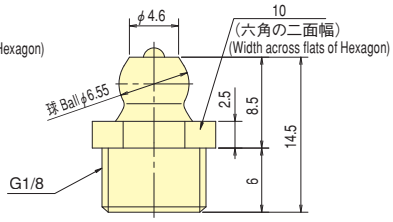

WA-100

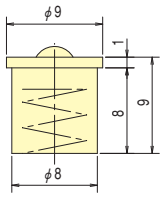

ボールカップ8.0
Ball cup 8.0

■グリースニップル挿入部 座グリ径 Grease nipple details

チャック型式 Model	座グリ径 Counterbore dia.	グリースニップル型式(図番) Grease nipple type (DWG No.)
BR06	φ15	61S403879
BR08	φ15	A M6 細目 Fine screw thread
BR10	φ15	A M6 細目 Fine screw thread
B-204	φ12	61S403879
B-205	φ12	61S403879
B-206	φ15	A M6 細目 Fine screw thread
B-208	φ15	A M6 細目 Fine screw thread
B-210	φ15	A M6 細目 Fine screw thread
B-212	φ15	A M6 細目 Fine screw thread
B-215	φ15	A M6 細目 Fine screw thread
B series	φ15	A M6 細目 Fine screw thread
BB200 series	φ15	61S403879
BS306	φ15	61S403879
BS308	φ15	A M6 細目 Fine screw thread
BS310	φ15	A M6 細目 Fine screw thread
BL200 series	φ15	A M6 細目 Fine screw thread
HOH-206	φ15(ボデー Body) φ15(レバー Lever)	61S403879
HOH-208	φ15(ボデー Body) φ17(レバー Lever)	61S403879,A M6
HOH-10K	φ15(ボデー Body) φ17(レバー Lever)	A M6 細目 Fine screw thread
HOH-12K	φ20(ボデー Body) φ19(レバー Lever)	A M6 細目 Fine screw thread
HOH-15K	φ15(ボデー Body) φ21(レバー Lever)	A M6 細目 Fine screw thread
QB306	φ15	61S403879
QB308	φ15	A M6 細目 Fine screw thread
QB310	φ15	A M6 細目 Fine screw thread
QB312	φ15	A M6 細目 Fine screw thread
BT204	φ12	61S403879
BT205	φ12	61S403879
BT206	φ15	A M6 細目 Fine screw thread
BT208	φ15	A M6 細目 Fine screw thread
BT210	φ15	A M6 細目 Fine screw thread
BT212	φ15	A M6 細目 Fine screw thread
BLT206	φ15	A M6 細目 Fine screw thread
BLT208	φ15	A M6 細目 Fine screw thread
BLT210	φ15	A M6 細目 Fine screw thread
BLT212	φ15	A M6 細目 Fine screw thread
N-04	φ15	A M6 細目 Fine screw thread
N-05	φ15	A M6 細目 Fine screw thread
N-06	φ15	A M6 細目 Fine screw thread
N-08	φ15	A M6 細目 Fine screw thread
N-10	φ15	A M6 細目 Fine screw thread
N-12	φ15	A M6 細目 Fine screw thread
N-15	φ15	A M6 細目 Fine screw thread
N-18	φ15	A M6 細目 Fine screw thread
N-21	φ15	WA-100
N-24	φ15	WA-100
NL04	φ15	A M6 細目 Fine screw thread
NL06	φ15	A M6 細目 Fine screw thread
NL08	φ15	A M6 細目 Fine screw thread
NL10	φ15	A M6 細目 Fine screw thread
NL12	φ15	A M6 細目 Fine screw thread
NL18	φ15	A 01
ML series	φ15	A M6 細目 Fine screw thread
NT series	φ15	A M6 細目 Fine screw thread
NLT series	φ15	A M6 細目 Fine screw thread
MLT series	φ15	A M6 細目 Fine screw thread
MLV series	φ15	A M6 細目 Fine screw thread
HW-08	φ24	A M6 細目 Fine screw thread

チャック型式 Model	座グリ径 Counterbore dia.	グリースニップル型式(図番) Grease nipple type (DWG No.)
HW-10	φ14	A M6 細目 Fine screw thread
HW-12	φ14	A M6 細目 Fine screw thread
HW-15	φ17	A M6 細目 Fine screw thread
UVE160K	φ12	A M6 細目 Fine screw thread
UVE200K	φ12	A M6 細目 Fine screw thread
UVE250K	φ12	A M6 細目 Fine screw thread
UVE315K	φ12	A M6 細目 Fine screw thread
UVE400K	φ12	A M6 細目 Fine screw thread
UB series	φ15	WA-100
UBR series	φ15	WA-100
DL06	φ15	61S403879
DL08	φ15	A M6 細目 Fine screw thread
DL10	φ15	A M6 細目 Fine screw thread
DL12	φ15	A M6 細目 Fine screw thread
PW series	φ15	A M6 細目 Fine screw thread
PWT series	φ15	A M6 細目 Fine screw thread
PUB series	φ15	A M6 細目 Fine screw thread
PU203	φ12	A M6 細目 Fine screw thread
PU204	φ15	A M6 細目 Fine screw thread
PU205	φ15	A M6 細目 Fine screw thread
PU206	φ15	A M6 細目 Fine screw thread
PU208	φ15	A M6 細目 Fine screw thread
PU210	φ15	A M6 細目 Fine screw thread
PU212	φ15	A M6 細目 Fine screw thread
PUE series	φ15	A M6 細目 Fine screw thread
LU series	φ15	A M6 細目 Fine screw thread
FGT05/FG05	φ12	A M6 細目 Fine screw thread
FGT06/FG06	φ15(ボデー Body) φ12(フィンガーブッシュ Finger bushing)	A M6 細目 Fine screw thread
FGT08/FG08	φ15	A M6 細目 Fine screw thread
FGT10/FG10	φ15	A M6 細目 Fine screw thread
FGT12/FG12	φ15	A M6 細目 Fine screw thread
FG-V series	φ15(プランジャ Plunger)	A M6 細目 Fine screw thread
FG-L series	φ15(プランジャ Plunger)	61S403879
FG52M	φ15(プランジャ Plunger)	61S403879
FG-Q series	φ14(プランジャ Plunger)	A M6 細目 Fine screw thread
JN06	φ15	61S403879
JN07	φ15	61S403879
JN09	φ15	61S403879
JN10	φ15	61S403879
JN12	φ15	61S403879
JN-T series	φ15	61S403879
JN-RA series	φ15	61S403879
JT series	φ15	61S403879
JS series	φ15	61S403879
AS04	φ15	61S403879
AS06	φ15	A M6 細目 Fine screw thread
AS08	φ15	A M6 細目 Fine screw thread
AS10	φ15	A M6 細目 Fine screw thread
AT04	φ15	61S403879
AT06	φ15	A M6 細目 Fine screw thread
AT08	φ15	A M6 細目 Fine screw thread
AT10	φ15	A M6 細目 Fine screw thread
PLS series	φ15	A M6 細目 Fine screw thread
JM200-111	φ15	A M6 細目 Fine screw thread

※KPCシリーズおよびSCシリーズはグリースの代わりに潤滑オイルを使用します。
※Lubrication oil is applied to KPC series and SC series instead of Chuck Grease.

CHUCK

静止型チャック把握力計
Jaw Force Tester
JFT-S100A

掴んだ力が一目でわかる！
Gripping force can be checked at a glance!

作業性に優れたコンパクトタイプ。
チャックの把握力を定量化し、品質管理と安全性を向上します。
Compact design with excellent workability
Chuck gripping force is quantified, thus improving quality control and safety!

●小型一体型　Compact and integral
検出部と表示部は一体型。軽量1.3kgで、取り扱いが簡単！ Integrated detector and display. Easy to handle with a low weight of only 1.3kg!

●ゼロ調整不要　Zero adjustment not required
自動でゼロ調整されるため、直ちに測定可能！ Enables quick measurement with the automatic zero adjustment function!

●測定値記憶機能　Measured value memory function
必要な測定値を3点記憶でき、後での確認が可能！ Stores three required measured values, and enables later checking.

●節電機能　Power-saving function
自動電源遮断機能の使用で、節電可能！ Saves power with the automatic power-off function.

●警報メッセージ表示　Alarm message display
電池電圧低下、過大入力、自動ゼロ調整範囲外などのアラーム表示。 Battery voltage drop, excessive input, out-of-range zero adjustment, etc.

■寸法図　Dimensional Drawings

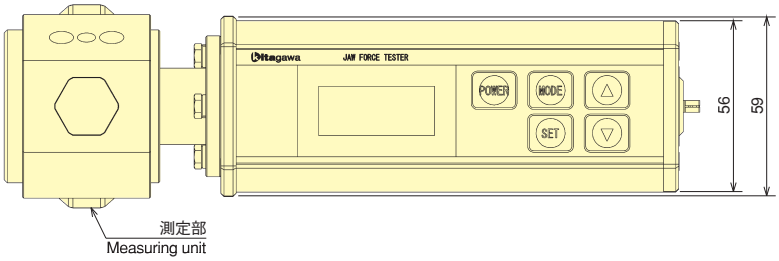

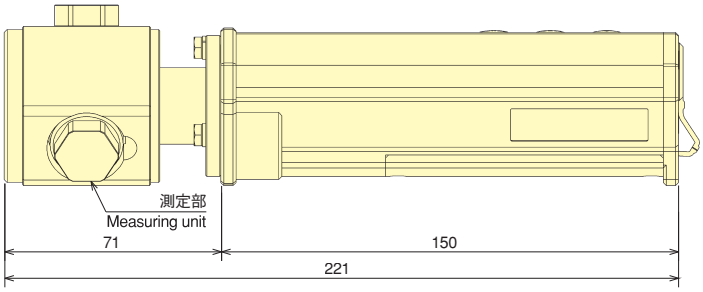

把握点数：3ヶ所の場合　When the number of gripping points is 3.

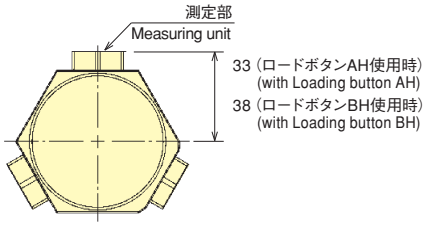

把握点数：2ヶ所の場合　When the number of gripping points is 2.

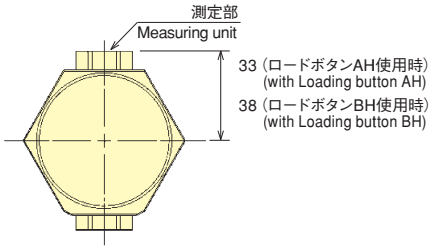

■仕様　Specifications

検出部（ロードセル）　Loading Cell	
定格容量（爪当たり） Constant Capacity(per jaw)	100 kN
許容過負荷 Allowable load	150 %
把握点数 Gripped points	3箇所又は2箇所 Two or three positions
精度 Accuracy	±2 % R.O.
測定径 Measurable diameter	φ62～φ65mm（ロードボタンAH使用時）(with Loading button AH) φ62～φ75mm（ロードボタンBH使用時）(with Loading button BH)

表示部　Display	
計測範囲 Measuring range	0.5～100 kN
表示単位 Display unit	0.1 kN
操作スイッチ Operation Switch	シートスイッチパネル Sheet Switch Pannel
表示部 Display unit	LCDキャラクタディスプレイ（8×2行バックライト付） LCD Character display (8×2 line with Back light)

その他 Others	
電源 Power source	リチウム電池（CR123A×2本） Lithium Battery(CR123A)×2sets
外部電源 external power source	電源電圧 DC5V±5% Source voltage DC5V±5%
使用温度範囲 Operation Temperature	0～50℃
使用湿度範囲 Operation Humidity	80%RH以内（結露しないこと） 80%RH or less
質量 Weight	1.3 kg
付属品 Accessory	ロードボタンAH（高さ 7 mm）×3ヶ Loading button A(H 7mm)×3pieces ロードボタンBH（高さ12mm）×3ヶ Loading button B(H 12mm)×3pieces 動作確認用電池×2本 Battery for operation check(CR123A×2pieces)

校正証明書はオプションとなります。
The calibration certificate is option.

CHUCK ショートテーパチャックの旋盤適合表

型式			第一主軸 形状（JIS）	第二主軸 形状（JIS）
㈱アマダマシナリー	L	3-J2,3-J3	A1-6	–
		5-J2,5-J3	A2-8	–
		6-J	A1-11	–
		7-J	A2-11	–
		12-C,15-C	A1-8	–
	LE(G)	19K	A1-6	–
	LEO(G)	80A,125A	A1-6	–
	LG	5,6,7,7M	A2-4	–
		7F,8,8M,8MC	A2-6	–
	LJ	3A	A2-4	–
		3B,5B	A2-6	–
		6,10,6M(MC),10M(MC)	A2-8	–
	LN	32N,50N	A1-6	–
	LPT	35C	A1-5	–
	LR	55A	A1-5	–
	SH	5(M,D,DM)	A2-4	–
	SL	10,10S	A2-6	–
		12	A2-8	–
	TH	5(M)	A2-4	–
		10(M)	A2-6(特殊時:A2-4)	–
	G	04T,04 - UP	特殊	–
		05-UP	Φ95ﾌﾗｯﾄ	–
		05,06,07,07-M	Φ100ﾌﾗｯﾄ	–
		G-5	Φ80ﾌﾗｯﾄ	–
		07-F	A2-6	–
	J	1	Φ100ﾌﾗｯﾄ	–
		f-1,J-1	Φ80ﾌﾗｯﾄ	–
		3	A2-6	–
		5	A2-6/A2-8	–
	A	i8,i8f	Φ56ﾌﾗｯﾄ/Φ80ﾌﾗｯﾄ	–
		12,D-12	A2-6	–
		18-S,D-18S	A2-8	–
㈱池貝	AN	20N	A2-6	–
		25N	A2-8	–
	AX	30N	A2-8	–
		40B	A2-15	–
	EC18		A1-5	–
	ED18		A1-5	–
	FT	20	A2-6	–
		20U,25U,20J,25J,600	A2-8	–
	FX	10N	A1-5	–
		15N,MINI	ｽﾄﾚｰﾄ,ﾌﾟﾚｰﾄ仕様	–
		20N	A1-6	–
		20Ⅱ	A2-6	–
		25W,25Ⅱ	A2-8	–
	LX20N		A1-6	–
	TC	8,10	ｽﾄﾚｰﾄ,ﾌﾟﾚｰﾄ仕様	–
		15	A2-6	–
		25	A2-8	–
	TCR	15	A2-6	–
		25,25Y	A2-8	–
	TU	15	A2-6	–
	TUR	15	A2-6	–
	TM25YS	サブ	A2-6	–
		メイン	A2-8	–
オークマ㈱	LB	2000EX	φ140ﾌﾗｯﾄ(A2-6)	φ140ﾌﾗｯﾄ
		2500EX	A2-6	–
		3000EX	A2-6(A2-8,A2-11)	φ140ﾌﾗｯﾄ
		4000EX	A2-8(A2-11)	–
		35Ⅱ	A2-8(A2-11,A2-15)	–
		45Ⅱ	A2-11(A2-20)	–
	LU	300	φ140ﾌﾗｯﾄ(A2-6,A2-8)	–
		400	A2-8(A2-11)	–
		35	A2-8(A2-11,A2-15)	–
		45	A2-11(A2-20)	–
	LCS	250	A2-6(A2-8)	–
		25	A2-8	–
	2SP	150H	φ140ﾌﾗｯﾄ	–
		250H	A2-6	–
		10HG	φ140ｽﾄﾚｰﾄ	φ140ｽﾄﾚｰﾄ
		25HG	A2-6	A2-6
		35HG,V40	A2-8	A2-8
		V60,V80	A2-11	A2-11
	LFS	10-2SP	φ140ｽﾄﾚｰﾄ	φ140ｽﾄﾚｰﾄ
		10M-2SP	φ140ｽﾄﾚｰﾄ	φ140ｽﾄﾚｰﾄ
	3SP	25HG	A2-6	A2-6
	LVT	300	A2-6	–
		400	A2-8	–
	LAW	FⅡ,2S	A2-8	–
		V24	A2-11	–
	MAC TURN	250	A2-6(A2-8)	φ140ﾌﾗｯﾄ(A2-6)
		350	A2-6(A2-8)	φ140ﾌﾗｯﾄ(A2-6,A2-8)
		550	A2-8(A2-11)	A2-8
	MULTUS	B200	φ140ﾌﾗｯﾄ	–
		B200(W)	φ140ﾌﾗｯﾄ	φ140ﾌﾗｯﾄ
		B300	A2-6(A2-8)	–
		B300(W)	A2-6(A2-8)	A2-6
		B400	A2-8(A2-11)	–
		B400(W)	A2-8(A2-11)	A2-8
	LT	200-M	φ140ﾌﾗｯﾄ(A2-6)	φ140ﾌﾗｯﾄ(A2-6)
		300-M	A2-6(A2-8)	A2-6(A2-8)
	LOC	650	A2-15(A2-20,φ725ﾌﾗｯﾄ)	–
	LH(※)	55-N	A2-11(A2-15,A2-20)	–

型式			第一主軸 形状（JIS）	第二主軸 形状（JIS）
オークマ㈱	HJ	18	φ140ｽﾄﾚｰﾄ	–
		28,250	A2-6	–
	HL	20	A2-6	–
		35(L)	A2-8	–
	SV	250	φ140ﾌﾗｯﾄ	–
	V	40R	A2-8	–
		60R,80R	A2-11	–
		100R	φ380ﾌﾗｯﾄ	
	VTT	70	A2-11	–
	VTM	65,100,80YB,120YB	A2-11	–
	※LHの取付けボルトはユニファイ仕様です。( )内は大径、超大径仕様			
KITAKOコーポレーション㈱	ACE		A2-6	–
	mini ACE		A2-5	–
	MT4	75,80,80-200,85	φ60ｽﾄﾚｰﾄ	–
		120,120G,125	A2-5	–
		170,200,250S	A2-6	–
	MT3	120	A2-5	–
		200	A2-6	–
	TG1	52	A2-6	–
	TM1	52	A2-6	–
	V	5Ⅱ,Turn	A2-6	–
	VT1	200	A2-6	–
		400,500	A2-8	–
	VT2	500	A2-8	–
	VT4	200	A2-6	–
		450,550	A2-8	–
鉄㈱工嶋所田	HS	4200	A2-6	–
	VT4	350	A2-8	–
大日金属工業㈱	B70		A2-11	–
	DGL	6,8,10	A1-6	–
	DHK,DHM,N105,SH		A1-11	–
	DLG	SH	A1-6	–
		SHB	A1-11	–
	DM		A1-11	–
		Ⅲ	A2-11	–
	F	15	A2-5	–
		20	A2-6	–
		25	A1-6	–
		30,35	A2-8	–
	M95		A1-11	–
	MC	112,132,152	A2-15	–
滝澤鉄工所㈱	TAL	460,510	A1-6	–
		600	A1-8	–
	TC	100	ｽﾄﾚｰﾄφ140	–
		200	A2-6ｏｒｽﾄﾚｰﾄφ140	–
		350	A2-8	–
		40	A2-11	–
				–
	TK	2	A2-6	–
	TAC	360	A1-5	–
		510,650	A2-8	–
		780	A2-11	–
		950	A2-11	–
	TSL	550,800	A1-5 ※問い合わせ要	–
	TT	160	ｽﾄﾚｰﾄφ140	–
		200	A2-6	–
	TMM	250	A2-8	A2-6
		200	A2-6	A2-6
	TNR	200	A2-6	A2-6
中部工機㈱	LLA	800,1000,1500,2000,2500,3000	A2-8	–
	CLL	1000,1500,2000,2500,3000	A2-11	–
ツガミ㈱	PAN	1,2	ｽﾄﾚｰﾄ,ﾌﾟﾚｰﾄ仕様	–
	NCM	45/160,70/160	ｽﾄﾚｰﾄ,ﾌﾟﾚｰﾄ仕様	–
	NL	1	A1-6	–
		1H	A1-5	–
中村留精密工業㈱	TMC	12	A2-5	–
		18	A2-6	–
	TMY	25	A2-6	–
	SC	150Ⅱ	A2-5	–
		200	A2-6	–
		250	A2-8	–
		300	A1-8	–
		450	A2-8	–
	TW	8	ｽﾄﾚｰﾄφ108	ｽﾄﾚｰﾄφ108
		10	A2-5	A2-5
		20	A2-6	A2-6
		30	A1-8	A1-8
	WT	100	A2-5	A2-5
		150	A2-5	A2-5
		250A	A2-6	A2-5
		250B	A2-5	A2-5
		250C	A2-5	A2-5
		300	A2-6	A2-6
	STW/STS	40	A1-8	A1-8
	WTW/WTS	150 ﾋﾞｯｸﾎﾞｱ	A2-6 φ65	A2-5 φ51
		150 ﾋﾞｯｸﾎﾞｱ	A2-5 φ51	A2-5 φ42
		150A	A2-5 φ42	A2-5 φ42
		150B	A2-5 φ32	A2-5 φ32
	NTX-W	φ61仕様	A2-6	A2-6
	NTX-S	φ71仕様	A1-8	A1-8
	NTJ	φ51仕様	A2-5	A2-5
		φ65仕様	A2-6	A2-5

型式			第一主軸 形状（JIS）	第二主軸 形状（JIS）
中村留精密工業㈱	NTM3	φ51仕様	A2-5	A2-5
	NTY3		A2-5	A2-5
	NTJX	φ51仕様	A2-5	A2-5
		φ65仕様	A2-6	A2-5
	SUPER TURN	2AM	A2-5	–
		2BM	A1-8	–
		3	A1-6	–
		4	A1-8	–
		5	A1-8	–
		6	A1-11	–
シチズンマシナリー㈱	ABX	51SY,51TH2	A2-6	A2-6
		64SY,64TH2	A2-8	A2-6
	BNC	34C5,42C5	ｽﾄﾚｰﾄ,ﾌﾟﾚｰﾄ仕様	–
	BND	34C5,42C5	ｽﾄﾚｰﾄ,ﾌﾟﾚｰﾄ仕様	–
		34S5,42S5	ｽﾄﾚｰﾄ,ﾌﾟﾚｰﾄ仕様	–
		51C2	A2-6(拡大:A2-8)	–
		51S2,51SY2	A2-6(拡大:A2-8)	ｽﾄﾚｰﾄ,ﾌﾟﾚｰﾄ仕様
	BNE	34S5,34SY5	ｽﾄﾚｰﾄ,ﾌﾟﾚｰﾄ仕様	ｽﾄﾚｰﾄ,ﾌﾟﾚｰﾄ仕様
		51S,51SY5	A2-6	ｽﾄﾚｰﾄ,ﾌﾟﾚｰﾄ仕様
	BNJ	34S,34SY	ｽﾄﾚｰﾄ,ﾌﾟﾚｰﾄ仕様	ｽﾄﾚｰﾄ,ﾌﾟﾚｰﾄ仕様
		42S,42SY	ｽﾄﾚｰﾄ,ﾌﾟﾚｰﾄ仕様	ｽﾄﾚｰﾄ,ﾌﾟﾚｰﾄ仕様
		51S,51SY2	A2-6(拡大:A2-8)	ｽﾄﾚｰﾄ,ﾌﾟﾚｰﾄ仕様
	BX	20S,26S	ｽﾄﾚｰﾄ,ﾌﾟﾚｰﾄ仕様	ｽﾄﾚｰﾄ,ﾌﾟﾚｰﾄ仕様
	LX	06E2	ｽﾄﾚｰﾄ,ﾌﾟﾚｰﾄ仕様	–
		08C,08R	ｽﾄﾚｰﾄ,ﾌﾟﾚｰﾄ仕様	–
		08E2	A2-6	–
	LZ	01R2,01RY2	ｽﾄﾚｰﾄ,ﾌﾟﾚｰﾄ仕様	–
		02R2,02RY2	A2-6	–
	GN	3200,3000,4	ｽﾄﾚｰﾄ,ﾌﾟﾚｰﾄ仕様	–
		3000W,3100W	ｽﾄﾚｰﾄ,ﾌﾟﾚｰﾄ仕様	ｽﾄﾚｰﾄ,ﾌﾟﾚｰﾄ仕様
		BM250	ｽﾄﾚｰﾄ,ﾌﾟﾚｰﾄ仕様	ｽﾄﾚｰﾄ,ﾌﾟﾚｰﾄ仕様
村田機械㈱	MW	100G(HG),120G(HG)	A2-5	A2-5
		200G	A2-6	A2-6
		200GS	A2-8	A2-8
		300G	A2-8	A2-8
		400G	A2-11	A2-11
	MS	50G,60G	A2-5	–
		100G	A2-6	–
	MZ	60G	ﾌﾗｯﾄ	–
	MD	60G	A2-5	–
		100G	A2-6	–
		120G	A2-5	A2-5
		200G	A2-6	A2-6
	MT	12	A2-5	A2-5
		20,25	A2-6	A2-6
	MV	120(M)	A2-5	–
	WSC	6	ｽﾄﾚｰﾄ,ﾌﾟﾚｰﾄ仕様	–
		12	A2-5	–
	1SC	10M5000	A2-6	–
		12M5020	A2-8	–
	MSC	22	A2-8	–
	2SC	15M5060,18M5090	A1-11	–
	3SC	24(M5240),28	A1-15	–
DMG森精機㈱	CL	1500	A2-5	–
		2000A,2000B(大貫通穴仕様)	A2-6	–
	Dura Turn	1530	A2-5	–
		2030	A2-6	–
		2050	A2-6	–
		2550	A2-8	–
	MT		A2-5	–
		(大貫通穴仕様)	A2-6	–
		第二主軸付き	A2-5	A2-5
		第二主軸付き(大貫通穴仕様)	A2-6	A2-5
		2000	A2-6	–
		2000(第二主軸付)	A2-6	A2-5
		2500,3000	A2-8	–
		2500(第二主軸付),3000(第二主軸付)	A2-8	A2-6
		4000Aﾀｲﾌﾟ	A2-11	–
		4000Bﾀｲﾌﾟ	A2-15	–
		4000Cﾀｲﾌﾟ	A1-20	–
		4000Aﾀｲﾌﾟ(第二主軸付)	A2-11	A2-8
		4000Bﾀｲﾌﾟ(第二主軸付)	A2-15	A2-8
		4000Cﾀｲﾌﾟ(第二主軸付)	A1-20	A2-8
	NL	1500	A2-5	–
		1500(第二主軸付)	A2-5	A2-5
		2000	A2-6	–
		2000(第二主軸付)	A2-6	A2-5
		2500,3000	A2-8	–
		2500(第二主軸付)	A2-8	A2-5
	NT	3100,3150	A2-5	–
		3100(第二主軸付),3150(第二軸付)	A2-5	A2-5
		3200,4200	A2-6	–
		3200(第二主軸付),4200(第二軸付)	A2-6	A2-6
		4250,4300	A2-8	–
		4250(第二主軸付),4300(第二主軸付)	A2-8	A2-8
		5400	A2-11	–
		5400(第二主軸付)	A2-11	A2-11
		6600B	A2-15	–
		6600B(第二主軸付)	A2-15	A2-15
		6600C	A1-20	–
		6600C(第二主軸付)	A1-20	A1-20
	NZ	1500	A2-5	–
		2000	A2-6	–
	NZ-S	1500	A2-5	A2-5
		1500(大貫通穴仕様)	A2-6	A2-6
	RL	153	A2-5	A2-5
		203	A2-6	A2-6
		2500	A2-8	A2-8
	SL	154	A2-5	–
		154(第二主軸付)	A2-5	A2-5
		204	A2-6	–

型式			第一主軸 形状（JIS）	第二主軸 形状（JIS）
DMG森精機㈱	SL	204(第二主軸付)	A2-6	A2-5
		2500Y,303A,303B(大貫通穴仕様)	A2-8	–
		403B,65B,65MC	A2-11	–
		403C,603B,803A,80A,80F	A2-15	–
		603C,65C,803,803B,80,80B	A1-20	–
		65A,75A	A1-11	–
		803C,80C	A2-20	–
		1000	A2-5	–
	VL	253A1	A2-8	–
		553	A2-11	–
	ZL	153	A2-5	–
		153(第二主軸付)	A2-5	A2-5
		203,253(高速回転仕様)	A2-6	–
		203(第二主軸付)	A2-6	A2-5
		253,35	A2-8	–
		253S	A2-8	A2-5
		45B,45MC	A2-11	–
	ZT	1000Y,1500Y	A2-5	A2-5
		1500YB	A2-6	A2-5
		1500YB(第二主軸大貫通穴仕様)	A2-6	A2-6
		2500	A2-8	A2-8
		S1500	A2-5	–
		S1500(大貫通穴仕様)	A2-6	–
ヤマザキマザック㈱	CT	4500	A2-11	–
		5500	A2-20	–
	DT	20	A2-6	A2-6
		25	A2-8	A2-8
	INTE	1004	A2-5	–
		1004S	A2-5	A2-5
		2004	A2-6	–
		2004S	A2-6	A2-6
		30,044,004	A2-8	–
		3004S,4004S	A2-8	A2-8
		410H2,410H2ｵﾌﾟｼｮﾝ仕様,420H2	A2-8	–
		410HS2,410HS2ｵﾌﾟｼｮﾝ仕様,420HS2	A2-8	A2-8
		420H2ｵﾌﾟｼｮﾝ仕様,500H2,650H2	A2-11	–
		420HS2ｵﾌﾟｼｮﾝ仕様,500HS2,650HS2	A2-11	A2-11
		500H2ｵﾌﾟｼｮﾝ仕様,650H2ｵﾌﾟｼｮﾝ仕様	A2-15	–
		500HS2ｵﾌﾟｼｮﾝ仕様,650HS2ｵﾌﾟｼｮﾝ仕様	A2-15	A2-11
	IVS	200	A2-6	–
		300	A2-8	–
		400	A2-11	–
	M	4	A2-8	–
		5	A2-11	–
	MP	6100	A2-5	A2-5
		4200,6200	A2-6	A2-6
		4300,6250,6300,650	A2-8	A2-8
	MPN	8200Y	A2-6	A2-6
	NANO TURN		φ85h6ﾌﾗｯﾄﾉｰｽﾞ	–
	PM		A1-11	–
	QTN	100	A2-5	–
		100S	A2-5	A2-5
		150,200	A2-6	–
		200S	A2-6	A2-5
		250	A2-8	–
		300	A2-8	
		350,400	A2-11	–
		450	A2-15	–
	ST	450,50	A1-11	–
		60	A2-15	–
		80	A2-11	–
高松機械工業㈱	X	100	A2-5	–
		120	A2-5	凸φ75ﾌﾗｯﾄ
		150	A2-6	–
		180	A2-6	–
		200	A2-6(A2-8 opt)	A2-5
		S700	A2-6,A2-8	–
		12	A2-5	–
		20	A2-6	A2-6
	XC	100	A2-5	–
		150	φ170ﾌﾗｯﾄ	–
	XL	100	A2-5	–
		150	A2-6(A2-8 opt)	–
		200	A2-6(A2-8)	A2-5
		150	φ170ﾌﾗｯﾄ	–
	SX	07	凸φ75ﾌﾗｯﾄ	ｺﾚｯﾄﾁｬｯｸ専用
	XD	5	凹φ82.55ﾌﾗｯﾄ	凹φ82.55ﾌﾗｯﾄ
		8	凹φ82.55ﾌﾗｯﾄ	凹φ82.55ﾌﾗｯﾄ
		8t	凹φ82.55ﾌﾗｯﾄ	凹φ82.55ﾌﾗｯﾄ
		10i	A2-5	A2-5
	XW	30	A3-S2	–
		30PLUS	A2-3	–
		40	A2-5	–
		50	凹φ82.55ﾌﾗｯﾄ	凹φ82.55ﾌﾗｯﾄ
		60	A2-5(A2-4 opt)	A2-5(A2-4 opt)
		80	A2-5	A2-5
		130	A2-6	A2-6
		150	A2-6	A2-6
		180	A2-6	A2-6
		200	A2-8	凸φ75ﾌﾗｯﾄ
	XY	120	A2-5	凸φ75ﾌﾗｯﾄ
		1000	A2-5	A2-5
		2000	A2-6(A2-8 opt)	A2-6
	mini-TURN		凸φ75ﾌﾗｯﾄ	–
	TOP-TURNⅡ	A仕様	A2-5	–
		B仕様	A2-5	–
	USL	300	A3-S2	–
		480	A3-S2	–
	J-WAVE		凹φ82.55ﾌﾗｯﾄ	–
	GSL	10	A2-5	–
		15	A2-6	–

CHUCK Compatibilities of Lathes to Short Taper Chucks

Model			First Spindle Nose (JIS)	Second Spindle Nose (JIS)
AMADA MACHINERY	L	3-J2,3-J3	A1-6	–
		5-J2,5-J3	A2-8	–
		6-J	A1-11	–
		7-J	A2-11	–
		12-C,15-C	A1-8	–
	LE(G)	19K	A1-6	–
	LEO(G)	80A,125A	A1-6	–
	LG	5,6,7,7M	A2-4	–
		7F,8,8M,8MC	A2-6	–
	LJ	3A	A2-4	–
		3B,5B	A2-6	–
		6,10,6M(MC),10M(MC)	A2-8	–
	LN	32N,50N	A1-6	–
	LPT	35C	A1-5	–
	LR	55A	A1-5	–
	SH	5(M,D,DM)	A2-4	–
	SL	10,10S	A2-6	–
		12	A2-8	–
	TH	5(M)	A2-4	–
		10(M)	A2-6(at special:A2-4)	–
	G	04T,04 - UP	Special	–
		05-UP	Φ95 Flat	–
		05,06,07,07-M	Φ100 Flat	–
		G-5	Φ80 Flat	–
		07-F	A2-6	–
	J	1	Φ100 Flat	–
		f-1,J-1	Φ80 Flat	–
		3	A2-6	–
		5	A2-6/A2-8	–
	A	i8,i8f	Φ56 Flat/Φ80 Flat	–
		12,D-12	A2-6	–
		18-S,D-18S	A2-8	–
IKEGAI	AN	20N	A2-6	–
		25N	A2-8	–
	AX	30N	A2-8	–
		40B	A2-15	–
	EC18		A1-5	–
	ED18		A1-5	–
	FT	20	A2-6	–
		20U,25U,20J,25J,600	A2-8	–
	FX	10N	A1-5	–
		15N,MINI	Straight, plate	–
		20N	A1-6	–
		20Ⅱ	A2-6	–
		25W,25Ⅱ	A2-8	–
	LX20N		A1-6	–
	TC	8,10	Straight, plate	–
		15	A2-6	–
		25	A2-8	–
	TCR	15	A2-6	–
		25,25Y	A2-8	–
	TU	15	A2-6	–
	TUR	15	A2-6	–
	TM25YS	Sub	A2-6	–
		Maine	A2-8	–
OKUMA	LB	2000EX	φ140 Flat(A2-6)	φ140 Flat
		2500EX	A2-6	–
		3000EX	A2-6(A2-8,A2-11)	φ140 Flat
		4000EX	A2-8(A2-11)	–
		35Ⅱ	A2-8(A2-11,A2-15)	–
		45Ⅱ	A2-11(A2-20)	–
	LU	300	φ140 Flat(A2-6,A2-8)	–
		400	A2-8(A2-11)	–
		35	A2-8(A2-11,A2-15)	–
		45	A2-11(A2-20)	–
	LCS	250	A2-6(A2-8)	–
		25	A2-8	–
	2SP	150H	φ140 Flat	–
		250H	A2-6	–
		10HG	φ140 Straight	φ140 Straight
		25HG	A2-6	A2-6
		35HG,V40	A2-8	A2-8
		V60,V80	A2-11	A2-11
	LFS	10-2SP	φ140 Straight	φ140 Straight
		10M-2SP	φ140 Straight	φ140 Straight
	3SP	25HG	A2-6	A2-6
	LVT	300	A2-6	–
		400	A2-8	–
	LAW	FⅡ,2S	A2-8	–
		V24	A2-11	–
	MAC TURN	250	A2-6(A2-8)	φ140 Flat(A2-6)
		350	A2-6(A2-8)	φ140 Flat(A2-6,A2-8)
		550	A2-8(A2-11)	A2-8
	MULTUS	B200	φ140 Flat	–
		B200(W)	φ140 Flat	φ140 Flat
		B300	A2-6(A2-8)	–
		B300(W)	A2-6(A2-8)	A2-6
		B400	A2-8(A2-11)	–
		B400(W)	A2-8(A2-11)	A2-8
	LT	200-M	φ140 Flat(A2-6)	φ140 Flat(A2-6)
		300-M	A2-6(A2-8)	A2-6(A2-8)
	LOC	650	A2-15(A2-20,φ725 Flat)	–
	LH(※)	55-N	A2-11(A2-15,A2-20)	–

Model			First Spindle Nose (JIS)	Second Spindle Nose (JIS)
OKUMA	HJ	18	φ140 Straight	–
		28,250	A2-6	–
	HL	20	A2-6	–
		35(L)	A2-8	–
	SV	250	φ140 Flat	–
	V	40R	A2-8	–
		60R,80R	A2-11	–
		100R	φ380 Flat	
	VTT	70	A2-11	–
	VTM	65,100,80YB,120YB	A2-11	–
	※Mounting bolts of LH are unifying specifications. Numerical values in ( ) are large diameter as option.			
KITAKO	ACE		A2-6	–
	mini ACE		A2-5	–
	MT4	75,80,80-200,85	φ60 Straight	–
		120,120G,125	A2-5	–
		170,200,250S	A2-6	–
	MT3	120	A2-5	–
		200	A2-6	–
	TG1	52	A2-6	–
	TM1	52	A2-6	–
	V	5Ⅱ,Turn	A2-6	–
	VT1	200	A2-6	–
		400,500	A2-8	–
	VT2	500	A2-8	–
	VT4	200	A2-6	–
		450,550	A2-8	–
SHIMOA MACHINERY	HS	4200	A2-6	–
	VT4	350	A2-8	–
DAINICHI KINZOKU KOGYO	B70		A2-11	–
	DGL	6,8,10	A1-6	–
	DHK,DHM,N105,SH		A1-11	–
	DLG	SH	A1-6	–
		SHB	A1-11	–
	DM		A1-11	–
		Ⅲ	A2-11	–
	F	15	A2-5	–
		20	A2-6	–
		25	A1-6	–
		30,35	A2-8	–
	M95		A1-11	–
	MC	112,132,152	A2-15	–
TAKIZAWA	TAL	460,510	A1-6	–
		600	A1-8	–
	TC	100	Straight φ140	–
		200	A2-6 or Straight φ140	–
		350	A2-8	–
		40	A2-11	–
				–
	TK	2	A2-6	–
	TAC	360	A1-5	–
		510,650	A2-8	–
		780	A2-11	–
		950	A2-11	–
	TSL	550,800	A1-5	–
	TT	160	Straight φ140	–
		200	A2-6	–
	TMM	250	A2-8	A2-6
		200	A2-6	A2-6
	TNR	200	A2-6	A2-6
CHUBU KOUKI	LLA	800,1000,1500,2000,2500,3000	A2-8	–
	CLL	1000,1500,2000,2500,3000	A2-11	–
TSUGAMI	PAN	1,2	Straight, plate	–
	NCM	45/160,70/160	Straight, plate	–
	NL	1	A1-6	–
		1H	A1-5	–
NAKAMURA	TMC	12	A2-5	–
		18	A2-6	–
	TMY	25	A2-6	–
	SC	150Ⅱ	A2-5	–
		200	A2-6	–
		250	A2-8	–
		300	A1-8	–
		450	A2-8	–
	TW	8	Straight φ108	Straight φ108
		10	A2-5	A2-5
		20	A2-6	A2-6
		30	A1-8	A1-8
	WT	100	A2-5	A2-5
		150	A2-5	A2-5
		250A	A2-6	A2-5
		250B	A2-5	A2-5
		250C	A2-5	A2-5
		300	A2-6	A2-6
	STW/STS	40	A1-8	A1-8
	WTW/WTS	150 Big bore	A2-6 φ65	A2-5 φ51
		150 Big bore	A2-5 φ51	A2-5 φ42
		150A	A2-5 φ42	A2-5 φ42
		150B	A2-5 φ32	A2-5 φ32
	NTX-W	φ61	A2-6	A2-6
	NTX-S	φ71	A1-8	A1-8
	NTJ	φ51	A2-5	A2-5
		φ65	A2-6	A2-5

Model			First Spindle Nose (JIS)	Second Spindle Nose (JIS)
NAKAMURA	NTM3	φ51	A2-5	A2-5
	NTY3		A2-5	A2-5
	NTJX	φ51	A2-5	A2-5
		φ65	A2-6	A2-5
	SUPER TURN	2AM	A2-5	–
		2BM	A1-8	–
		3	A1-6	–
		4	A1-8	–
		5	A1-8	–
		6	A1-11	–
CITIZEN MACHINERY	ABX	51SY,51TH2	A2-6	A2-6
		64SY,64TH2	A2-8	A2-6
	BNC	34C5,42C5	Straight, plate	–
	BND	34C5,42C5	Straight, plate	–
		34S5,42S5	Straight, plate	–
		51C2	A2-6(Enlarged:A2-8)	–
		51S2,51SY2	A2-6(Enlarged:A2-8)	Straight, plate
	BNE	34S5,34SY5	Straight, plate	Straight, plate
		51S,51SY5	A2-6	Straight, plate
	BNJ	34S,34SY	Straight, plate	Straight, plate
		42S,42SY	Straight, plate	Straight, plate
		51S,51SY2	A2-6(Enlarged:A2-8)	Straight, plate
	BX	20S,26S	Straight, plate	Straight, plate
	LX	06E2	Straight, plate	–
		08C,08R	Straight, plate	–
		08E2	A2-6	–
	LZ	01R2,01RY2	Straight, plate	–
		02R2,02RY2	A2-6	–
	GN	3200,3000,4	Straight, plate	–
		3000W,3100W	Straight, plate	Straight, plate
		BM250	Straight, plate	Straight, plate
MURATA	MW	100G(HG),120G(HG)	A2-5	A2-5
		200G	A2-6	A2-6
		200GS	A2-8	A2-8
		300G	A2-8	A2-8
		400G	A2-11	A2-11
	MS	50G,60G	A2-5	–
		100G	A2-6	–
	MZ	60G	Flat	–
	MD	60G	A2-5	–
		100G	A2-6	–
		120G	A2-5	A2-5
		200G	A2-6	A2-6
	MT	12	A2-5	A2-5
		20,25	A2-6	A2-6
	MV	120(M)	A2-5	–
	WSC	6	Straight, plate	–
		12	A2-5	–
	1SC	10M5000	A2-6	–
		12M5020	A2-8	–
	MSC	22	A2-8	–
	2SC	15M5060,18M5090	A1-11	–
	3SC	24(M5240),28	A1-15	–
DMG MORI SEIKI	CL	1500	A2-5	–
		2000A,2000B(Large bore spec)	A2-6	–
	Dura Turn	1530	A2-5	–
		2030	A2-6	–
		2050	A2-6	–
		2550	A2-8	–
	MT		A2-5	–
		(Large bore spec)	A2-6	–
		With 2nd main spindle	A2-5	A2-5
		With 2nd main spindle(Large bore spec)	A2-6	A2-5
		2000	A2-6	–
		2000(With 2nd main spindle)	A2-6	A2-5
		2500,3000	A2-8	–
		2500(With 2nd main spindle),3000(With 2nd main spindle)	A2-8	A2-6
		4000A Type	A2-11	–
		4000B Type	A2-15	–
		4000C Type	A1-20	–
		4000A Type(With 2nd main spindle)	A2-11	A2-8
		4000B Type(With 2nd main spindle)	A2-15	A2-8
		4000C Type(With 2nd main spindle)	A1-20	A2-8
	NL	1500	A2-5	–
		1500(With 2nd main spindle)	A2-5	A2-5
		2000	A2-6	–
		2000(With 2nd main spindle)	A2-6	A2-5
		2500,3000	A2-8	–
		2500(With 2nd main spindle)	A2-8	A2-5
	NT	3100,3150	A2-5	–
		3100(With 2nd main spindle),3150(With 2nd spindle)	A2-5	A2-5
		3200,4200	A2-6	–
		3200(With 2nd main spindle),4200(With 2nd spindle)	A2-6	A2-6
		4250,4300	A2-8	–
		4250(With 2nd main spindle),4300(With 2nd spindle)	A2-8	A2-8
		5400	A2-11	–
		5400(With 2nd main spindle)	A2-11	A2-11
		6600B	A2-15	–
		6600B(With 2nd main spindle)	A2-15	A2-15
		6600C	A1-20	–
		6600C(With 2nd main spindle)	A1-20	A1-20
	NZ	1500	A2-5	–
		2000	A2-6	–
	NZ-S	1500	A2-5	A2-5
		1500(Large bore spec)	A2-6	A2-6
	RL	153	A2-5	A2-5
		203	A2-6	A2-6
		2500	A2-8	A2-8
	SL	154	A2-5	–
		154(With 2nd main spindle)	A2-5	A2-5
		204	A2-6	–

Model			First Spindle Nose (JIS)	Second Spindle Nose (JIS)
DMG MORI SEIKI	SL	204(With 2nd main spindle)	A2-6	A2-5
		2500Y,303A,303B(Large bore spec)	A2-8	–
		403B,65B,65MC	A2-11	–
		403C,603B,803A,80A,80F	A2-15	–
		603C,65C,803,803B,80,80B	A1-20	–
		65A,75A	A1-11	–
		803C,80C	A2-20	–
		1000	A2-5	–
	VL	253A1	A2-8	–
		553	A2-11	–
	ZL	153	A2-5	–
		153(With 2nd main spindle)	A2-5	A2-5
		203,253(High speed spec.)	A2-6	–
		203(With 2nd main spindle)	A2-6	A2-5
		253,35	A2-8	–
		253S	A2-8	A2-5
		45B,45MC	A2-11	–
	ZT	1000Y,1500Y	A2-5	A2-5
		1500YB	A2-6	A2-5
		1500YB(With 2nd main spindle, Large bore spec)	A2-6	A2-6
		2500	A2-8	A2-8
		S1500	A2-5	–
		S1500(Large bore spec)	A2-6	–
MAZAK	CT	4500	A2-11	–
		5500	A2-20	–
	DT	20	A2-6	A2-6
		25	A2-8	A2-8
	INTE	1004	A2-5	–
		1004S	A2-5	A2-5
		2004	A2-6	–
		2004S	A2-6	A2-6
		30,044,004	A2-8	–
		3004S,4004S	A2-8	A2-8
		410H2,410H2 Option spec.,420H2	A2-8	–
		410HS2,410HS2 Option spec.,420HS2	A2-8	A2-8
		420H2 Option spec.,500H2,650H2	A2-11	–
		420HS2 Option spec.,500HS2,650HS2	A2-11	A2-11
		500H2 Option spec.,650H2 Option spec.	A2-15	–
		500HS2 Option spec.,650HS2 Option spec.	A2-15	A2-11
	IVS	200	A2-6	–
		300	A2-8	–
		400	A2-11	–
	M	4	A2-8	–
		5	A2-11	–
	MP	6100	A2-5	A2-5
		4200,6200	A2-6	A2-6
		4300,6250,6300,650	A2-8	A2-8
	MPN	8200Y	A2-6	A2-6
	NANO TURN		φ85h6 Flat	–
	PM		A1-11	–
	QTN	100	A2-5	–
		100S	A2-5	A2-5
		150,200	A2-6	–
		200S	A2-6	A2-5
		250	A2-8	–
		300	A2-8	
		350,400	A2-11	–
		450	A2-15	–
	ST	450,50	A1-11	–
		60	A2-15	–
		80	A2-11	–
TAKAMAZ Machinery Co., Ltd.	X	100	A2-5	–
		120	A2-5	convex φ75 Flat
		150	A2-6	–
		180	A2-6	–
		200	A2-6(A2-8 opt)	A2-5
		S700	A2-6,A2-8	–
		12	A2-5	–
		20	A2-6	A2-6
	XC	100	A2-5	–
		150	φ170 Flat	–
	XL	100	A2-5	–
		150	A2-6(A2-8 opt)	–
		200	A2-6(A2-8)	A2-5
		150	φ170 Flat	–
	SX	07	convex φ75 Flat	Collect chuck only
	XD	5	concave φ82.55 Flat	concave φ82.55 Flat
		8	concave φ82.55 Flat	concave φ82.55 Flat
		8t	concave φ82.55 Flat	concave φ82.55 Flat
		10i	A2-5	A2-5
	XW	30	A3-S2	–
		30PLUS	A2-3	–
		40	A2-5	–
		50	concave φ82.55 Flat	concave φ82.55 Flat
		60	A2-5(A2-4 opt)	A2-5(A2-4 opt)
		80	A2-5	A2-5
		130	A2-6	A2-6
		150	A2-6	A2-6
		180	A2-6	A2-6
		200	A2-8	convex φ75 Flat
	XY	120	A2-5	convex φ75 Flat
		1000	A2-5	A2-5
		2000	A2-6(A2-8 opt)	A2-6
	mini-TURN		convex φ75 Flat	–
	TOP-TURNⅡ	A	A2-5	–
		B	A2-5	–
	USL	300	A3-S2	–
		480	A3-S2	–
	J-WAVE		concave φ82.55 Flat	–
	GSL	10	A2-5	–
		15	A2-6	–

旋盤主軸端とショートテーパチャック取付けについて

CHUCK

●旋盤主軸端について

旋盤主軸端に関する規格はJISの外にISO, ASA, DIN等があります。
日本国内の主要旋盤メーカーで製作されている旋盤の主軸端の大多数はJIS-A1, A2 (ISO-A1, A2) で一部ASA-A1, A2が採用されています。各規格の主軸端寸法は同寸法ですが、面板(チャックやバックプレート)の寸法公差には数ミクロンのちがいがあります。

主軸端形状図

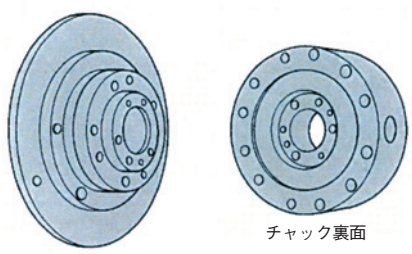

●主軸端に対するショートテーパ(直付けタイプ)チャックの取付について

主軸端に対するショートテーパチャックのテーパ径はわずかに小さく、若干の締め代をもっています。チャックをはめ込んだ際に相互の取付端面にわずかな隙間が生じて密着せず、チャックの取付ボルトのねじ込みによって密着するものとなっています。(取付ボルト穴のある面が取付端面です。)そのためチャック取付の際、片締めとならないようにそれぞれの取付ボルトを順に均等に締付けることが肝要です。何かの原因により締め代の大きい場合と、締め代がなく径方向に隙間が生じる場合があり、前者ではチャック取付の際本体を歪ませ、また後者の場合は取付誤差を累加したりして把握精度を低下させます。
同様にスクロールチャックでも主軸端テーパの小端面内取付で取付ける場合は、過大な締付けをおこなうと本体に歪が生じ、ハンドル操作またはチャックの動きが極端に重くなります。また、締め代が大きい程その傾向は大きくなりますので注意下さい。
※P.121　ショートテーパチャックの旋盤適合表を参照下さい。

テーパ修正を必要とする場合は、修正を別途申し受けますのでご相談下さい。

主軸端寸法図

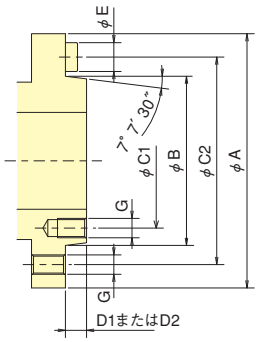

JIS B 6109-1: 2005
"工作機械-旋盤の主軸端及びチャックの接続寸法-第1部: 円すい接続"より抜粋

符号	主軸端番号				
	5	6	8	11	15
A	133	165	210	280	380
B	82.563	106.375	139.719	196.869	285.775
C1	61.9	82.6	111.1	165.1	247.6
C2	104.8	133.4	171.4	235	330.2
D1	14.288	15.875	17.462	19.050	20.638
D2	13	14	16	18	19
E	15.9	19.05	23.8	28.6	34.9
G	M10	M12	M16	M20	M24 (旧JISはM22)

注1: C1は主軸端形状がA_1形の場合のみ
注2: D1は主軸端形状がA_1形、D2はA_2形の場合

●分割爪スクロールチャック(ショートテーパ) JN-RAシリーズのご注文に際して

ご注文の際はお近くの販売店または弊社にお客様ご使用の旋盤メーカー名・型式をご連絡下さい。

メーカーにより主軸端面の寸法公差が異なる場合があるため、チャックのテーパ部の修正が必要となる場合があります。(納期、価格が変わりますのでご注意下さい。)

また、JN-RAシリーズは、標準でメートルねじのチャック本体取付けボルトを同梱しています。
メーカーによりチャック本体取付けにインチねじ(ユニファイボルトまたはウイットネジ)を採用している場合がありますのでご相談下さい。

CHUCK For mounting a short taper chuck to lathe spindle end

●About lathe spindle end

Standards covering the lathe spindle end are stipulated in ISO, ASA, DIN, etc except JIS.
Japan major lathe manufacturers manufacture the great majority of lathe spindle end parts at standards of JIS-A1, A2 (ISO-A1, A2). However, a part of lathe spindle end parts is manufactured at ASA-A1, A2.
Although the spindle end dimensions according to each standard are the same, the dimensional tolerance of a face plate (chuck or back plate) varies by a few microns.

●Mounting the short taper (direct type) chuck for spindle end

The taper diameter of the short taper chuck for the spindle end is small slightly and the chuck has the some amount of interference (tolerance). A little gap occurs in mutual mounting end faces when the chuck is set. The chuck is closely touched by screwing mounting bolts. (The face having mounting bolt holes is the mounting face.) Tighten the chuck evenly by screwing bolts diagonally.
When interference (tolerance) of the chuck is large or small, any gap may occur in diameter direction. In the former case, the chuck may be deformed at the time of chuck mounting. In the latter case, a gripping accuracy becomes low for increasing a mounting error.
Similarly, the scroll chuck will also be deformed by tightening it excessively when mounting the chuck to the small end face of spindle end taper. Thus, the handle operation or chuck motion becomes heavy extremely.
Moreover, take care since the more interference, the more failure becomes large.
※See a lathe matching list of the short taper chuck.

When you need taper correction, since correction expense is required separately, please consult our company.

Nose shape figure

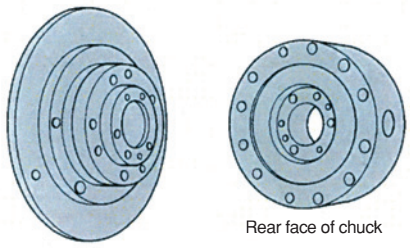

Nose dimension figure

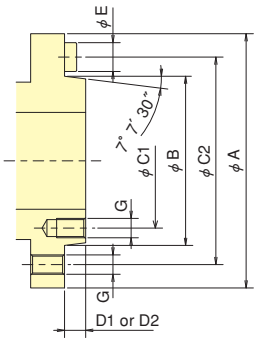

JIS B 6109-1: 2005

Machine Tool - Lathe Spindle End and Chuck mounting dimensions
Part 1: Extract "Mounting Short Taper"

Code	Spindle Nose Number				
	5	6	8	11	15
A	133	165	210	280	380
B	82.563	106.375	139.719	196.869	285.775
C1	61.9	82.6	111.1	165.1	247.6
C2	104.8	133.4	171.4	235	330.2
D1	14.288	15.875	17.462	19.050	20.638
D2	13	14	16	18	19
E	15.9	19.05	23.8	28.6	34.9
G	M10	M12	M16	M20	M24 (M22 for Former JIS)

Note 1: C1 is Shown on A1 Spindle Nose
Note 2: D1 is shown on A1 Spindle Nose and D2 is done on A2 one

●For order of separate jaw scroll chucks JN-RA for short taper

When placing an order, establish contact with your agent or our company to advise a manufacturer name and type of a lathe used in a customer shop.

Since the dimensional tolerance of spindle end face may vary by manufacturers, it is necessary to correct the taper of the chuck rear body. (Please understand that there is a fluctuation of a delivery date and a price.)

Moreover, JN-RA types are standard and chuck mounting M bolts are packed together with the chuck. Since each chuck mounting bolt is manufactured at inch (UNIHI bolt or wit screw) by manufacturers, confer with our company.

CHUCK スクロールチャックのパーツ ご注文に際して

●スクロールチャックのハードジョー(内・外・分割(上爪／下爪))ご注文に際して

・SC series … 3・4・5・14・16インチのボデーは鋳鉄製。
JN／JN-T JN-RA series … 6～12インチのボデーはスチール製。

SCシリーズは、チャックボディーにジョー嵌め合部のアリ溝を現物合わせし、ワーク把握面を含み研磨を実施しています。原則チャックをお預かりし、修理として芯研磨を実施いたします。

JNシリーズは、芯研磨はジョーの把握面の部位となります。

分割爪チャック(JN-T／ JN-RA)の下爪(爪受け台)の場合、SCシリーズと同様チャック本体のアリ溝部の現物合わせが必要となります。

しかし、お客様の強いご要望によりパーツのみの出荷も対応しますが、上記内容により本体にジョーが挿入できない等、お客様ご使用のチャックに対して合わせ研磨を実施していないために精度不良が生じる場合があります。

お客様納入後による返品は、原則お引き受けできませんのでご注意下さい。

■ハードジョー（SC series）

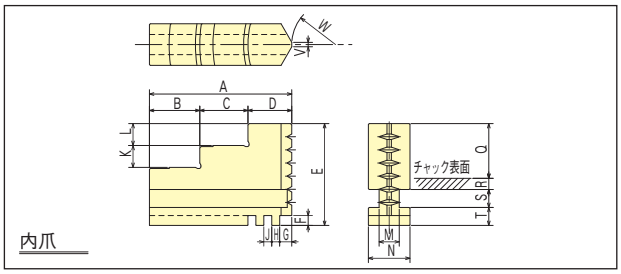

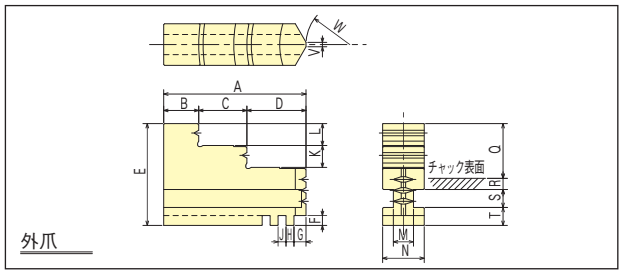

■SC series ジョー寸法表

チャック型式		A	B	C	D	E	F	G	H	J	K	L	M	N	Q	R	S	T	V	W
SC-3	内爪	35	14	10	11	29	2.5	4	2.11	2.11	6	6	5.7	11	15	2.75	6.55	4.7	1	R 7.5
	外爪	35	9	10	16	29	2.5	4	2.11	2.11	6	6	5.7	11	15	2.75	6.55	4.7	1	R 7.5
SC-4	内爪	42	16	13	13	34.5	3.5	4.5	2.54	2.54	7	7	7.2	14	18	3.75	6.55	6.2	1.5	R11
	外爪	42	10	13	19	34.5	3.5	4.5	2.54	2.54	7	7	7.2	14	18	3.75	6.55	6.2	1.5	R11
SC-5	内爪	50	20	15	15	40	4	4	3.175	3.175	8	8	7.2	16	20	4.1	8.2	7.7	1.5	R15
	外爪	50	14	15	21	40	4	4	3.175	3.175	8	8	7.2	16	20	4.1	8.2	7.7	1.5	R15
SC-14	内爪	132	49	42	41	93.5	7	8	5.08	5.08	18	18	19	35	52	9.3	16.2	16	5	R47
	外爪	132	40	41	51	93.5	7	8	5.08	5.08	18	18	19	35	52	9.3	16.2	16	5	R47
SC-16	内爪	146	52	50	44	102	7	10.5	5.08	5.08	20	20	23	40	58	11.8	16.2	16	6	R53
	外爪	146	43	50	53	102	7	10.5	5.08	5.08	20	20	23	40	58	11.8	16.2	16	6	R53

■ハードジョー（JN series）

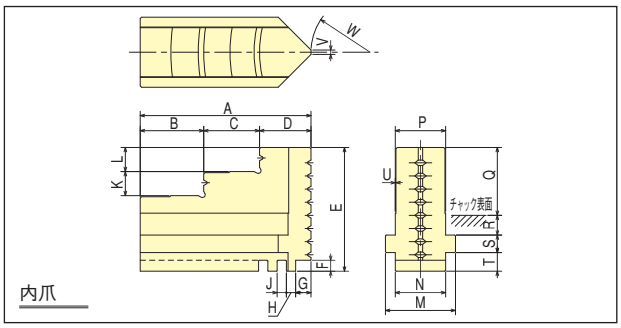

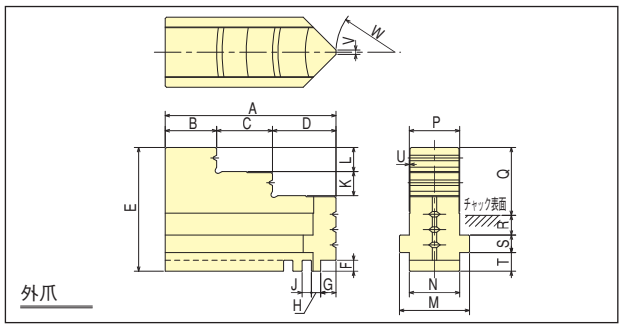

■JN series ジョー寸法表

チャック型式		A	B	C	D	E	F	G	H	J	K	L	M	N	P	Q	R	S	T	U	V	W
JN06	内爪	66	26.5	19	20.5	48.5	4.5	5.5	3.629	3.629	9	9	29	21	21	27	8	6.5	7	0.3	2	R19.5
	外爪	66	18	19	29	48.5	4.5	5.5	3.629	3.629	9	9	29	21	21	27	8	6.5	7	0.3	2	R19.5
JN07	内爪	78	29	25.5	23.5	56.5	5	7	4.233	4.233	11	11	32	23	23	31	9	8	8.5	0.3	2	R27
	外爪	78	20.5	25.5	32	56.5	5	7	4.233	4.233	11	11	32	23	23	31	9	8	8.5	0.3	2	R27
JN09	内爪	88	34	28	26	62.5	5	7.5	4.233	4.233	13	13	38	27	27	33	10.5	9.5	9.5	0.3	3	R34.5
	外爪	88	24	28	36	62.5	5	7.5	4.233	4.233	13	13	38	27	27	33	10.5	9.5	9.5	0.3	3	R34.5
JN10	内爪	98	36.5	32	29.5	66.5	5	7.5	4.233	4.233	14	14	38	27	27	37	10.5	9.5	9.5	0.3	3	R42
	外爪	98	28	32	38	66.5	5	7.5	4.233	4.233	14	14	38	27	27	37	10.5	9.5	9.5	0.3	3	R42
JN12	内爪	113	41.5	36.5	3.5	81	6	8	5.08	5.08	15	15	44	31	31	44	14.5	11	11	0.3	4	R42
	外爪	113	33	36.5	43.5	81	6	8	5.08	5.08	15	15	44	31	31	44	14.5	11	11	0.3	4	R42

■JN・JN-T・JN-RA把握範囲表

型式	把握範囲							
	外径把握					内径把握		
	A1	A2	A3	A4	ソフトジョー	B1	B2	ソフトジョー
SC-3(F)	2~35	33~55	53~70	2~35	(2~70)	24~44	42~64	(24~64)
SC-4(F)	3~43	41~69	67~95	3~43	(3~95)	29~57	55~84	(29~84)
SC-5(F)	3~46	44~77	75~110	3~46	(3~110)	33~67	65~100	(33~100)
JN06	3~64	62~112	110~160	3~64	–	48~100	98~150	–
JN06T	3~64	62~112	110~160	–	3~160	55~104	102~150	55~150
JN06R	3~64	62~112	110~160	–	–	55~104	102~150	–
JN07	4~72	70~126	124~180	4~72	–	56~114	112~170	–
JN07T	4~68	66~124	122~180	–	4~180	62~117	115~170	62~170
JN07R	4~68	66~124	122~180	–	–	62~117	115~170	–
JS07	4~72	70~126	124~180	4~72	–	56~114	112~170	–
JT07	–	–	–	–	4~180	–	–	62~170
JN08R	4~76	74~138	136~200	–	–	62~127	125~190	–
JN09	5~84	82~150	150~220	5~84	–	62~137	135~210	–
JN09T	5~80	78~150	148~220	–	5~220	70~141	139~210	70~210
JN09R	5~80	78~150	148~220	–	–	70~141	139~210	–
JS09	5~84	82~152	150~220	5~84	–	62~137	135~210	–
JT09	–	–	–	–	5~220	–	–	70~210
JN10	5~96	94~178	176~260	5~96	–	70~161	159~250	–
JN10T	5~94	92~177	176~260	–	5~260	80~166	164~250	80~250
JN10R	5~94	92~177	176~260	–	–	80~166	164~250	–
JN12	10~108	108~204	202~300	10~108	–	86~189	187~290	–
JN12T	10~108	108~204	202~300	–	10~300	90~191	189~290	90~290
JN12R	10~108	108~204	202~300	–	–	90~191	189~290	–
SC-14	25~118	116~210	208~315	25~118	–	107~188	186~290	–
SC-16	25~132	130~215	213~360	25~132	–	113~212	210~340	–

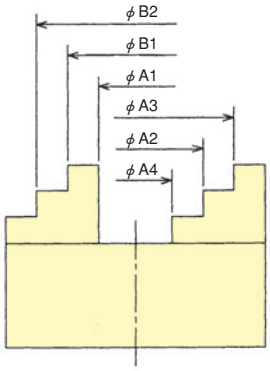

SC(F)/JN/JS type

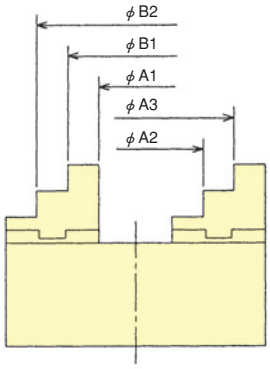

JN-T/JN-R type

■チャックハンドル寸法表

型式	F1	F2	F3	F4	F5
SC-3	65	15	8	110	7
SC-4	70	17	8	140	8
SC-5	75	20	10	170	8
JN06	120	20	10	210	10
JN07	160	20	12	240	11
JN09	160	22	12	290	12
JN10	160	22	12	360	12
JN12	200	26	16	390	14
SC-14	140	30	16	450	15
SC-16	140	30	16	450	15
IC-4	75	12	8	120	6
IC-6	100	13	8	150	8
IC-8	130	15	10	200	10
IC-10	150	18	12	250	10
IC-12	170	19	12	300	12
IC-14	170	19	12	300	12
IC-16	220	22	16	400	14
IC-18	220	22	16	400	14

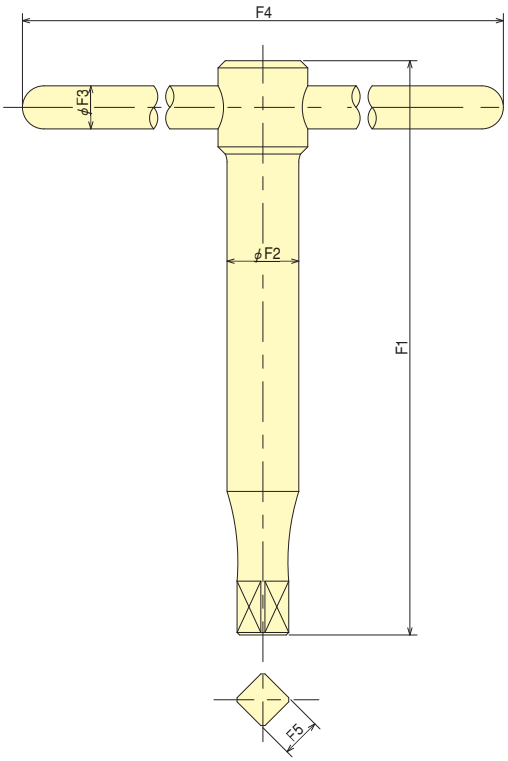

CHUCK

For order of Scroll Chuck parts

●For order of hard jaws of scroll chuck [Internal, External & 2 piece jaw (Top and Base jaws)]

・SC series ··· Bodies of 3, 4, 5, 14 and 16 inches are made of cast iron.
JN／JN-T JN-RA series ··· Bodies of 12 -16 inches are made of steel.

In SC series, Hard jaws are ground with the chuck and it is required the tolerance combination on the jaw fitting. As a general rule, Gripping face is ground concentrically in our shop as repair.

In JN series, the tolerance combination is not required but Gripping face is need to be ground concentrically.

In case of Base jaw for the 2 piece jaw chucks(JN-T/JN-RA), the tolerance combination is also required as well as SC type chucks.

At customer's strong demand, only parts will be supplied however, problem may occur, I.e. Accuracy is not satisfied because jaws are not ground with the existing chuck body.

■Hard Jaw (SC series)

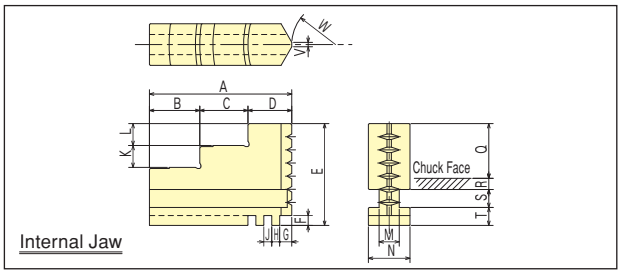

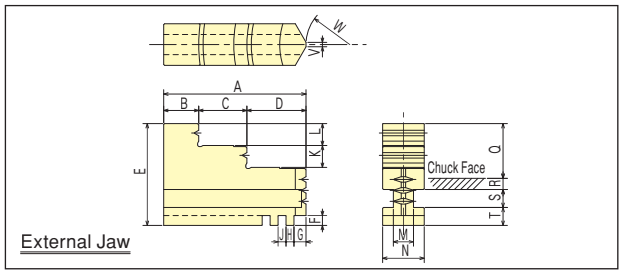

■SC series Jaw Dimensions

Model		A	B	C	D	E	F	G	H	J	K	L	M	N	Q	R	S	T	V	W
SC-3	Internal jaw	35	14	10	11	29	2.5	4	2.11	2.11	6	6	5.7	11	15	2.75	6.55	4.7	1	R 7.5
	External jaw	35	9	10	16	29	2.5	4	2.11	2.11	6	6	5.7	11	15	2.75	6.55	4.7	1	R 7.5
SC-4	Internal jaw	42	16	13	13	34.5	3.5	4.5	2.54	2.54	7	7	7.2	14	18	3.75	6.55	6.2	1.5	R11
	External jaw	42	10	13	19	34.5	3.5	4.5	2.54	2.54	7	7	7.2	14	18	3.75	6.55	6.2	1.5	R11
SC-5	Internal jaw	50	20	15	15	40	4	4	3.175	3.175	8	8	7.2	16	20	4.1	8.2	7.7	1.5	R15
	External jaw	50	14	15	21	40	4	4	3.175	3.175	8	8	7.2	16	20	4.1	8.2	7.7	1.5	R15
SC-14	Internal jaw	132	49	42	41	93.5	7	8	5.08	5.08	18	18	19	35	52	9.3	16.2	16	5	R47
	External jaw	132	40	41	51	93.5	7	8	5.08	5.08	18	18	19	35	52	9.3	16.2	16	5	R47
SC-16	Internal jaw	146	52	50	44	102	7	10.5	5.08	5.08	20	20	23	40	58	11.8	16.2	16	6	R53
	External jaw	146	43	50	53	102	7	10.5	5.08	5.08	20	20	23	40	58	11.8	16.2	16	6	R53

■Hard Jaw (JN series)

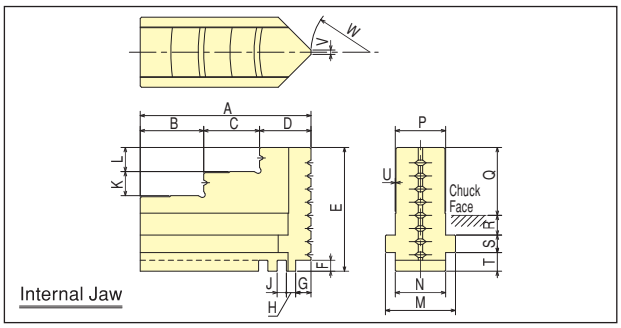

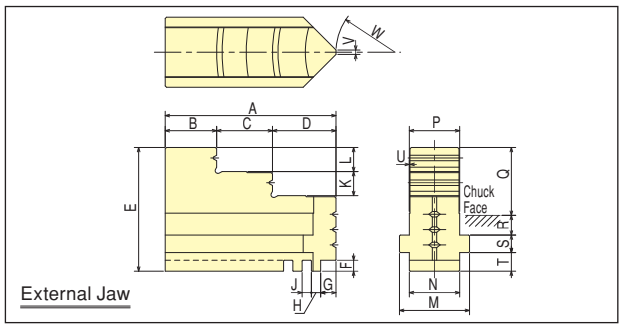

■JN series Jaw Dimensions

Model		A	B	C	D	E	F	G	H	J	K	L	M	N	P	Q	R	S	T	U	V	W
JN06	Internal jaw	66	26.5	19	20.5	48.5	4.5	5.5	3.629	3.629	9	9	29	21	21	27	8	6.5	7	0.3	2	R19.5
	External jaw	66	18	19	29	48.5	4.5	5.5	3.629	3.629	9	9	29	21	21	27	8	6.5	7	0.3	2	R19.5
JN07	Internal jaw	78	29	25.5	23.5	56.5	5	7	4.233	4.233	11	11	32	23	23	31	9	8	8.5	0.3	2	R27
	External jaw	78	20.5	25.5	32	56.5	5	7	4.233	4.233	11	11	32	23	23	31	9	8	8.5	0.3	2	R27
JN09	Internal jaw	88	34	28	26	62.5	5	7.5	4.233	4.233	13	13	38	27	27	33	10.5	9.5	9.5	0.3	3	R34.5
	External jaw	88	24	28	36	62.5	5	7.5	4.233	4.233	13	13	38	27	27	33	10.5	9.5	9.5	0.3	3	R34.5
JN10	Internal jaw	98	36.5	32	29.5	66.5	5	7.5	4.233	4.233	14	14	38	27	27	37	10.5	9.5	9.5	0.3	3	R42
	External jaw	98	28	32	38	66.5	5	7.5	4.233	4.233	14	14	38	27	27	37	10.5	9.5	9.5	0.3	3	R42
JN12	Internal jaw	113	41.5	36.5	3.5	81	6	8	5.08	5.08	15	15	44	31	31	44	14.5	11	11	0.3	4	R42
	External jaw	113	33	36.5	43.5	81	6	8	5.08	5.08	15	15	44	31	31	44	14.5	11	11	0.3	4	R42

■ Gripping range

Model	Gripping range							
	External gripping					Internal gripping		
	A1	A2	A3	A4	Soft Jaw	B1	B2	Soft Jaw
SC-3(F)	2~35	33~55	53~70	2~35	(2~70)	24~44	42~64	(24~64)
SC-4(F)	3~43	41~69	67~95	3~43	(3~95)	29~57	55~84	(29~84)
SC-5(F)	3~46	44~77	75~110	3~46	(3~110)	33~67	65~100	(33~100)
JN06	3~64	62~112	110~160	3~64	–	48~100	98~150	–
JN06T	3~64	62~112	110~160	–	3~160	55~104	102~150	55~150
JN06R	3~64	62~112	110~160	–	–	55~104	102~150	–
JN07	4~72	70~126	124~180	4~72	–	56~114	112~170	–
JN07T	4~68	66~124	122~180	–	4~180	62~117	115~170	62~170
JN07R	4~68	66~124	122~180	–	–	62~117	115~170	–
JS07	4~72	70~126	124~180	4~72	–	56~114	112~170	–
JT07	–	–	–	–	4~180	–	–	62~170
JN08R	4~76	74~138	136~200	–	–	62~127	125~190	–
JN09	5~84	82~150	150~220	5~84	–	62~137	135~210	–
JN09T	5~80	78~150	148~220	–	5~220	70~141	139~210	70~210
JN09R	5~80	78~150	148~220	–	–	70~141	139~210	–
JS09	5~84	82~152	150~220	5~84	–	62~137	135~210	–
JT09	–	–	–	–	5~220	–	–	70~210
JN10	5~96	94~178	176~260	5~96	–	70~161	159~250	–
JN10T	5~94	92~177	176~260	–	5~260	80~166	164~250	80~250
JN10R	5~94	92~177	176~260	–	–	80~166	164~250	–
JN12	10~108	108~204	202~300	10~108	–	86~189	187~290	–
JN12T	10~108	108~204	202~300	–	10~300	90~191	189~290	90~290
JN12R	10~108	108~204	202~300	–	–	90~191	189~290	–
SC-14	25~118	116~210	208~315	25~118	–	107~188	186~290	–
SC-16	25~132	130~215	213~360	25~132	–	113~212	210~340	–

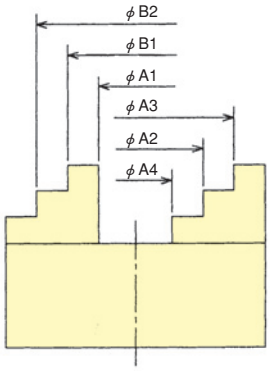

SC(F)/JN/JS type

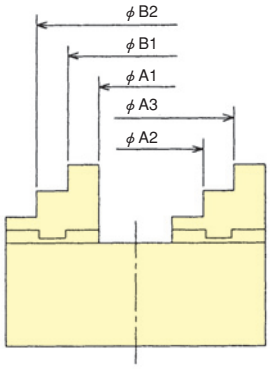

JN-T/JN-R type

■ Chuck handle Dimensions

Model	F1	F2	F3	F4	F5
SC-3	65	15	8	110	7
SC-4	70	17	8	140	8
SC-5	75	20	10	170	8
JN06	120	20	10	210	10
JN07	160	20	12	240	11
JN09	160	22	12	290	12
JN10	160	22	12	360	12
JN12	200	26	16	390	14
SC-14	140	30	16	450	15
SC-16	140	30	16	450	15
IC-4	75	12	8	120	6
IC-6	100	13	8	150	8
IC-8	130	15	10	200	10
IC-10	150	18	12	250	10
IC-12	170	19	12	300	12
IC-14	170	19	12	300	12
IC-16	220	22	16	400	14
IC-18	220	22	16	400	14

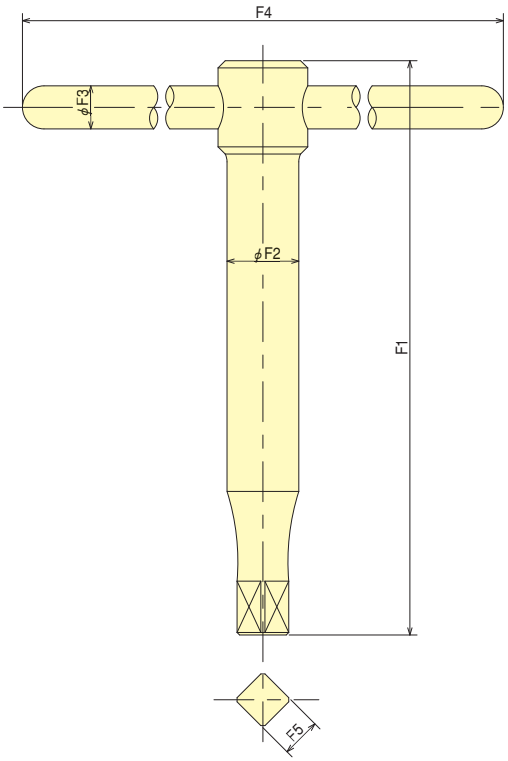

America Contact

● **KITAGAWA - NORTHTECH INC.** Tel. +1 847-310-8787 Fax. +1 847-310-9484	301 E. Commerce Dr,Schaumburg,IL. 60173 USA https://www.kitagawa-usa.com

Europe Contact

KITAGAWA EUROPE LTD. Tel. +44 1725-514000 Fax. +44 1725-514001	Unit 1 The Headlands,Downton,Salisbury,Wiltshire SP5 3JJ,United Kingdom https://www.kitagawa.global/en
● **KITAGAWA EUROPE GmbH** Tel. +49 2102-123-78-00 Fax. +49 2102-123-78-69	Borsigstrasse 3,40880,Ratingen Germany https://www.kitagawa.global/de
KITAGAWA EUROPE GmbH Poland Office Tel. +48 607-39-8855	44-240 Zory,ul. Niepodleglosci 3 Poland https://www.kitagawa.global/pl
KITAGAWA EUROPE GmbH Czech Office Tel. +420 603 856 122	Purkynova 125,612 00 Brno,Czech Republic https://www.kitagawa.global/cz
KITAGAWA EUROPE GmbH Romania Office Tel. +40 727-770-329	Strada Heliului 15,Bucharest 1,013991,Romania https://www.kitagawa.global/ro
KITAGAWA EUROPE GmbH Hungary Office Tel. +36 30-510-3550	Dery T.u.5,H-9024 Gyor,Hungary https://www.kitagawa.global/hu

Asia Contact

KITAGAWA INDIA PVT LTD. Tel. +91 80-2976-5200 Fax. +91 80-2976-5205	Plot No.42,2nd Phase Jigani Industrial Area,Jigani,Bangalore – 560105,Karnataka,India https://www.kitagawa.global/in
● **KITAGAWA (THAILAND) CO.,LTD. Bangkok Branch** Tel. +66 2-712-7479 Fax. +66 2-712-7481	9th FL,Home Place Office Building,283/43 Sukhumvit 55Rd. (Thonglor 13),Klongton-Nua,Wattana,Bangkok 10110,Thailand
● **Kitagawa Corporation (Shanghai)** Tel. +86 21-6295-5772 Fax. +86 21-6295-5792	Room308 3F Building B. Far East International Plaza,No.317 Xian Xia Road,Chang Ning,Shanghai,200051,China https://www.kitagawa.com.cn
● **Kitagawa Corporation (Shanghai) Guangzhou Office** Tel. +86 20-2885-5276	B07,25/F,West Tower,Yangcheng International Trading Centre,No.122,East Tiyu Road,Tianhe District,Guangzhou,China
● **DEAMARK LIMITED** Tel. +886 2-2393-1221 Fax. +886 2-2395-1231	No. 6,Lane 5,Lin Sen North Road,Taipei,Taiwan http://www.deamark.com.tw
● **KITAGAWA KOREA AGENT CO.,LTD.** Tel. +82 2-2026-2222 Fax. +82 2-2026-2113	803 Ho,B-Dong,Woolim Lion's Valley,371-28 Gasan-Dong,Gumcheon-Gu,Seoul,Korea http://www.kitagawa.co.kr

Oceania Contact

DIMAC TOOLING PTY.LTD. Tel. +61 3-9561-6155 Fax. +61 3-9561-6705	69-71 Williams Rd,Dandenong South,Victoria,3175 Australia https://www.dimac.com.au

● 日本語対応可能
Japanese speaker available

kitagawa

https://www.kiw.co.jp
https://www.kitagawa.com
https://www.kitagawa.com.cn

株式会社 北川鉄工所 キタガワ グローバル ハンド カンパニー Kitagawa Global hand Company
Kitagawa Corporation

本　社 HEAD OFFICE	広島県府中市元町77-1 77-1 Motomachi,Fuchu-shi,Hiroshima,726-8610,Japan	〒726-8610	Tel.(0847)40-0561 Tel. +81 847-40-0561	Fax.(0847)45-8911 Fax. +81 847-45-8911
東京営業課	埼玉県さいたま市北区吉野町1-405-1	〒331-9634	Tel.(048)667-3469	Fax.(048)663-4678
仙台支店駐在	宮城県仙台市若林区大和町4-15-13	〒984-0042	Tel.(022)232-6732(代)	Fax.(022)232-6739
名古屋営業課	愛知県名古屋市中川区上高畑2-62	〒454-0873	Tel.(052)363-0371(代)	Fax.(052)362-0690
大阪営業課	大阪府大阪市住之江区北加賀屋3-2-9	〒559-0011	Tel.(06)6685-9065(代)	Fax.(06)6684-2025
広島営業課	広島県府中市元町77-1	〒726-8610	Tel.(0847)40-0541	Fax.(0847)46-1721
九州支店駐在	福岡県福岡市博多区板付7-6-39	〒812-0888	Tel.(092)501-2102(代)	Fax.(092)501-2103
海外営業課	広島県府中市元町77-1	〒726-8610	Tel.(0847)40-0526	Fax.(0847)45-8911

・仕様・外観は改良のため、予告なく変更することがあります。　・カタログと実際の商品の色とは印刷の関係で多少異なる場合もあります。
・カタログ記載内容／2021年1月
・本カタログ記載の商品は「外国為替及び外国貿易法」の「輸出貿易管理令」及び「外国為替令」の規制対象貨物です。
同法に基づき、経済産業省大臣による輸出許可が必要となる場合がございます。日本国外へ持ち出される場合は、あらかじめ当社にご相談ください。
・Specifications and outside appearance are subject to change without notice due to ongoing research and development.　・The color of the actual product may be different from the catalogue's due to printing matters.
・Catalogue contents as of 2021.1
・The products herein are controlled under Japanese Foreign Exchange and Foreign Trade Control Act.
In the event of importing and/or exporting the products, you are obliged to consult KITAGAWA as well as your government for the related regulation prior to any transaction.

CNO.2E-38/Printed in Japan 3,000